(19)中华人民共和国国家知识产权局

(12)实用新型专利

(10)授权公告号 CN 205792808 U
(45)授权公告日 2016.12.07

(21)申请号 201620666256.0

(22)申请日 2016.06.27

(73)专利权人 李志锋
地址 510000 广东省广州市南沙区黄阁镇湖田九街5号

(72)发明人 李志锋

(74)专利代理机构 北京华仲龙腾专利代理事务所(普通合伙) 11548
代理人 李静

(51)Int.Cl.
H04M 1/04(2006.01)

权利要求书1页 说明书2页 附图1页

(54)实用新型名称

一种多功能手机支架

(57)摘要

本实用新型公开了一种多功能手机支架，包括主体、对接口、防滑垫、支撑腿、滑动稳定翼和转换口，所述转换口包括手机数据接口、定位孔和数据接口，主体的后端设置有支撑腿，主体的两侧均设置有容纳槽，滑动稳定翼滑动安装在容纳槽中，主体的下端设置有防滑垫，防滑垫上设置有对接口。该产品设置有转换口和对接口，可以给手机充电、可接入TF卡、U盘或手机U盘，通过OTG功能给手机扩容，还可以在主体内嵌入电池作为移动充电宝，满足使用者的多方面需求；支撑腿与主体之间采用转动连接，可以自由调节偏移角度和支撑手机；该产品上设置有滑动稳定翼，可用于加大支持面，稳定重心从而减少设备掉落及对接口松动状况，适用于大屏的平板电脑等设备。

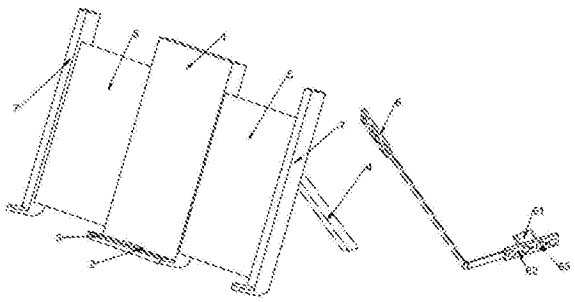

CN 205792808 U

1.一种多功能手机支架，其特征在于，包括主体、对接口、防滑垫、支撑腿、滑动稳定翼和转换口，所述转换口包括手机数据接口、定位孔和数据接口，两个转换口之间通过导线相连并且镶嵌在手机壳上，主体的后端设置有支撑腿并且支撑腿与主体之间采用转动连接，主体的两侧均设置有容纳槽，滑动稳定翼滑动安装在容纳槽中并且滑动稳定翼的另一处安装有侧板，主体的下端设置有防滑垫，防滑垫上设置有对接口。

2.根据权利要求1所述的多功能手机支架，其特征在于，所述主体的正面设置有吸盘或大防滑垫。

3.根据权利要求1或2所述的多功能手机支架，其特征在于，所述数据接口采用触点接口，定位孔上设置有磁吸部件，数据接口的数量为四个以上。

一种多功能手机支架

技术领域

[0001] 本实用新型涉及一种支架，具体是一种多功能手机支架。

背景技术

[0002] 手机，也称为移动电话或无线电话，是一种可以在较广范围内使用的便携式电话终端。随着科技的进步和经济的发展，手机已经成为人们的一种必备工具。手机分为智能手机和非智能手机，由于智能手机的主频较高，运行速度快，处理程序任务更快速，日常更加的方便，所以现在智能手机的市场占有率更高。智能手机是指像个人电脑一样，具有独立的操作系统，独立的运行空间，可以由用户自行安装软件、游戏、导航等第三方服务商提供的程序，并可以通过移动通讯网络来实现无线网络接入手机类型的总称，人们现在经常用智能手机进行玩游戏、看小说、看视频等活动。为了免去用手支撑手机的辛苦，解放双手，人们通常采用手机支架固定和支撑手机，现有的手机支架只具备支撑功能，不能满足使用者的其他需求。

实用新型内容

[0003] 本实用新型的目的在于提供一种多功能手机支架，以解决上述背景技术中提出的问题。

[0004] 为实现上述目的，本实用新型提供如下技术方案：

[0005] 一种多功能手机支架，包括主体、对接口、防滑垫、支撑腿、滑动稳定翼和转换口，所述转换口包括手机数据接口、定位孔和数据接口，两个转换口之间通过导线相连并且镶嵌在手机壳上，主体的后端设置有支撑腿并且支撑腿与主体之间采用转动连接，主体的两侧均设置有容纳槽，滑动稳定翼滑动安装在容纳槽中并且滑动稳定翼的另一处安装有侧板，主体的下端设置有防滑垫，防滑垫上设置有对接口。

[0006] 作为本实用新型进一步的方案：主体的正面设置有吸盘或大防滑垫。

[0007] 作为本实用新型进一步的方案：数据接口采用触点接口，定位孔上设置有磁吸部件，数据接口的数量为四个以上。

[0008] 与现有技术相比，本实用新型的有益效果是：该产品结构简单，设计合理，体积小，重量轻，便于收纳和携带；故障率低，使用安全性和运行稳定性好，该产品设置有转换口和对接口，可以给手机充电、可接入TF卡、U盘或手机U盘，通过OTG功能给手机扩容，还可以在主体内嵌入电池作为移动充电宝，满足使用者的多方面需求；支撑腿与主体之间采用转动连接，可以自由调节偏移角度和支撑手机；该产品上设置有滑动稳定翼，可用于加大支持面，稳定重心从而减少设备掉落及对接口松动状况，适用于大屏的平板电脑等设备，适用范围广。

附图说明

[0009] 图1为多功能手机支架的结构示意图。

[0010] 图2为多功能手机支架中转换口的结构示意图。

[0011] 其中：1-主体，2-对接口，3-防滑垫，4-支撑腿，5-滑动稳定翼，6-转换口，61-手机数据接口，62-定位孔，63-数据接口，7-侧板。

具体实施方式

[0012] 下面结合具体实施方式对本专利的技术方案作进一步详细地说明。

[0013] 请参阅图1-2，一种多功能手机支架，包括主体1、对接口2、防滑垫3、支撑腿4、滑动稳定翼5和转换口6，所述转换口6包括手机数据接口61、定位孔62和数据接口63，两个转换口6之间通过导线相连并且镶嵌在手机壳上，主体1的后端设置有支撑腿4并且支撑腿4与主体1之间采用转动连接，主体1的两侧均设置有容纳槽，滑动稳定翼5滑动安装在容纳槽中并且滑动稳定翼5的另一处安装有侧板7，主体1的下端设置有防滑垫3，防滑垫3上设置有对接口2。主体1的正面设置有吸盘或大防滑垫。数据接口63采用触点接口，定位孔62上设置有磁吸部件，数据接口63的数量为四个以上。

[0014] 本实用新型的工作原理是：转换口6把手机数据接口61转化为采用触点接口的数据接口63，用以平滑地接入手机支架并统一设备接口，达到一条数据线所有通用的目的。转换口6中的定位孔62辅以磁吸部件用于定位接口，从而固定手机；两个转换口6通过导线相连可以保持功能一致，并且一个转换口6镶嵌在手机壳的横面，另一个转换口6镶嵌在手机壳的竖面，保证手机横放和竖放均可以与对接口2相连，对接口2与转换口6对接完成后用户可为主体1插入数据线给手机充电、可接入TF卡、U盘或手机U盘，通过OTG功能给手机扩容，还可以在主体1内嵌入电池作为移动充电宝用。支撑腿4可自由转动至紧贴主体1，自由调节角度，对接口2旁有一片防滑垫3可以防止手机移动，滑动稳定翼5位于主体1两端，可拉出用于加大支持面，稳定重心从而减少设备掉落及对接口2松动状况，适用于大屏的平板电脑等设备。主体1正面设置有吸盘或大防滑垫时，吸盘可强力吸附设备，有吸盘的手机支架可防止更高频率、更大幅度的震动；大防滑垫可吸附设备背面，有效防止设备左右摇晃。

[0015] 该产品结构简单，设计合理，体积小，重量轻，便于收纳和携带；故障率低，使用安全性和运行稳定性好，该产品设置有转换口6和对接口2，可以给手机充电、可接入TF卡、U盘或手机U盘，通过OTG功能给手机扩容，还可以在主体1内嵌入电池作为移动充电宝，满足使用者的多方面需求；支撑腿4与主体1之间采用转动连接，可以自由调节偏移角度和支撑手机；该产品上设置有滑动稳定翼5，可用于加大支持面，稳定重心从而减少设备掉落及对接口2松动状况，适用于大屏的平板电脑等设备，适用范围广。

[0016] 上面对本专利的较佳实施方式作了详细说明，但是本专利并不限于上述实施方式，在本领域的普通技术人员所具备的知识范围内，还可以在不脱离本专利宗旨的前提下作出各种变化。

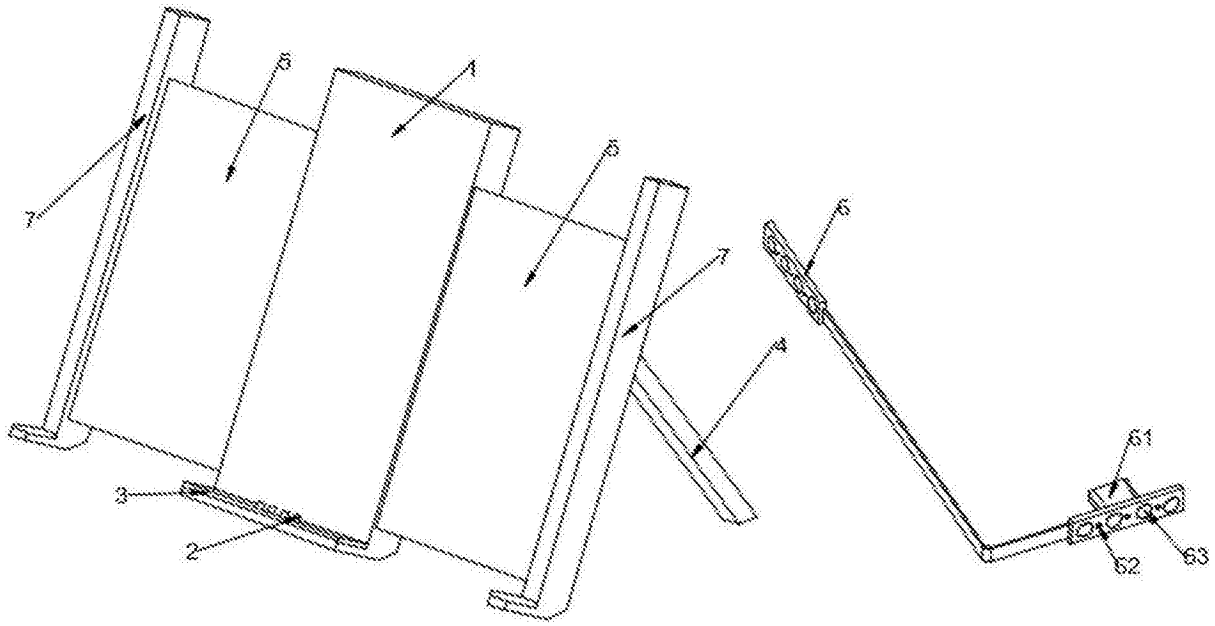

图1

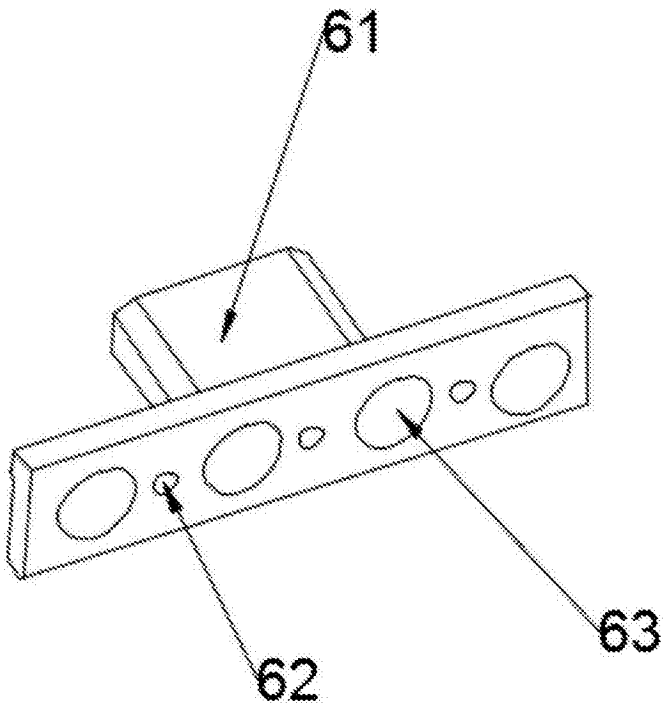

图2