(19)中华人民共和国国家知识产权局

(12)实用新型专利

(10)授权公告号 CN 203111880 U
(45)授权公告日 2013.08.07

(21)申请号 201220733558.7

(22)申请日 2012.12.27

(73)专利权人 巫溪县文峰职业中学校
地址 405803 重庆市巫溪县文峰镇文化街133号

(72)发明人 汪加雪

(74)专利代理机构 北京元本知识产权代理事务所 11308
代理人 周维锋

(51)Int.Cl.
B65F 1/00(2006.01)
B65F 1/14(2006.01)

权利要求书1页 说明书2页 附图1页

(54)实用新型名称

新型垃圾桶

(57)摘要

本实用新型公开了一种新型的垃圾桶，包括桶体和桶盖，该桶体包括支架，以及利用废弃纸盒制成的桶壁，该桶壁包覆在所述支架上。本实用新型的新型垃圾桶，通过利用废弃饮料纸盒来制作垃圾桶，从而不需要频繁更换垃圾袋，不仅降低了成本，通过废物利用也节约了资源，更加环保。

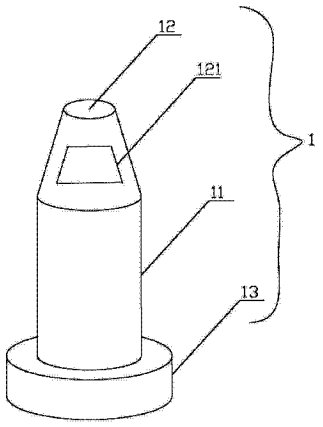

CN 203111880 U

1. 一种新型垃圾桶，包括桶体和桶盖，其特征在于，所述桶体包括支架，以及利用废弃纸盒制成的桶壁，所述桶壁包覆在所述支架上。

2. 如权利要求 1 所述的新型垃圾桶，其特征在于，所述桶盖和所述桶壁上涂覆有防水层。

3. 如权利要求 2 所述的新型垃圾桶，其特征在于，所述桶体呈圆筒状或者长方体状。

4. 如权利要求 3 所述的新型垃圾桶，其特征在于，所述桶盖上开设有用于投放垃圾的投放口。

5. 如权利要求 1 至 4 中任意一项所述的新型垃圾桶，其特征在于，还包括利用废弃饮料纸盒制成的底座，所述桶体插在所述底座中。

新型垃圾桶

技术领域

[0001] 本实用新型涉及生活用品，尤其涉及一种新型垃圾桶。

背景技术

[0002] 日常生活中，人们经常更换垃圾袋，而且垃圾桶多为塑料制成，容易损坏，这样不仅麻烦也增加了生活开支。

实用新型内容

[0003] 有鉴于此，本实用新型提供了一种新型垃圾桶，通过废弃饮料纸盒制成垃圾桶，解决了经常更换垃圾袋和更换垃圾桶的麻烦，也节省开支。

[0004] 本实用新型通过以下技术手段解决上述技术问题：

[0005] 本实用新型提供了一种新型垃圾桶，包括桶体和桶盖，所述桶体包括支架，以及利用废弃纸盒制成的桶壁，所述桶壁包覆在所述支架上。

[0006] 进一步地，所述桶盖和所述桶壁上涂覆有防水层。

[0007] 进一步地，所述桶体呈圆筒状或者长方体状或者树桩状。

[0008] 进一步地，所述桶盖上开设有用于投放垃圾的投放口。

[0009] 更进一步地，所述新型垃圾桶还包括利用废弃饮料纸盒制成的底座，所述桶体插在所述底座中。

[0010] 实施本实用新型的有益效果：

[0011] 本实用新型的新型垃圾桶，通过利用废弃饮料纸盒来制作垃圾桶，从而不需要频繁更换垃圾袋，不仅降低了成本，通过废物利用也节约了资源，更加环保；另一方面，本实用新型通过在桶盖和桶体上涂覆防水层，避免垃圾桶被雨水或者其他液体打湿而变形。

附图说明

[0012] 下面结合附图和实施例对本发明作进一步描述。

[0013] 图 1 为本实用新型的一种新型垃圾桶的一实施例的结构示意图；

[0014] 图 2 为本实用新型的一种新型垃圾桶的一实施例的桶体的结构分散示意图。

具体实施方式

[0015] 以下将结合附图对本专利进行详细说明。

[0016] 参见图 1，为本实用新型的新型垃圾桶的一实施例的结构示意图，具体实施时，本实施例的垃圾桶 1 包括桶体 11 和桶盖 12，其中，该桶体 11 包括支架 111，以及利用废弃纸盒制成的桶壁 112，该桶壁 112 包覆在该支架 111 上。

[0017] 具体实施时，本实施例中通过将该支架制作成圆筒状，再用多个废弃纸盒制成的桶壁包覆在该支架上，从而形成了圆筒状的桶体 11，参见图 2。当然本实施例中也可将该桶体 11 制成长方体状或者树桩或者动物等的形状。

[0018] 为了避免垃圾桶被雨水或者其他液体打湿而变形，本实施例中通过在桶盖 12 和桶壁 112 上涂覆有防水层。

[0019] 为了便于投放垃圾，本实施例中该桶盖 12 上开设有投放口 121。

[0020] 为了固定垃圾桶的桶体 11，本实施例中还包括利用废弃饮料纸盒制成的底座 13，该桶体 11 插在底座 13 中。

[0021] 本实施例中通过利用废弃纸盒制成垃圾桶，不需要频繁更换垃圾袋，也降低了成本，同时节约资源，更加环保。

[0022] 最后说明的是，以上实施例仅用以说明本实用新型的技术方案而非限制，尽管参照较佳实施例对本实用新型进行了详细说明，本领域的普通技术人员应当理解，可以对本实用新型的技术方案进行修改或者等同替换，而不脱离本实用新型技术方案的宗旨和范围，其均应涵盖在本实用新型的权利要求范围当中。

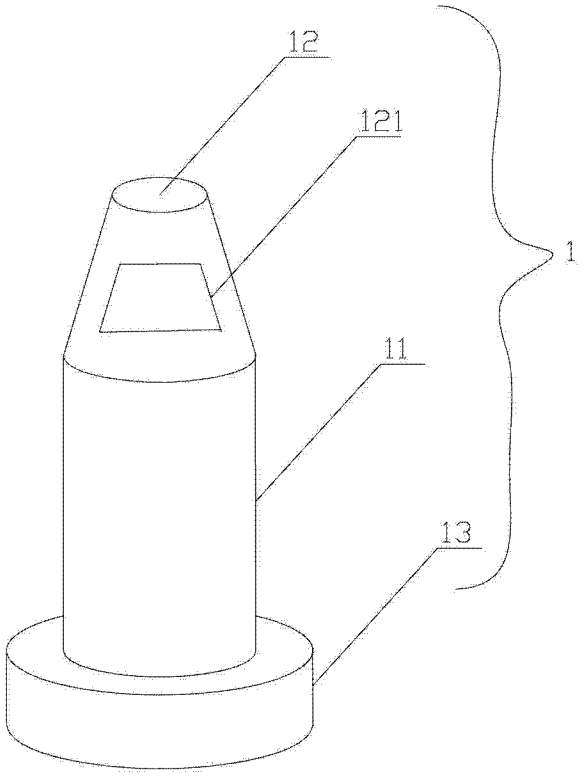

图 1

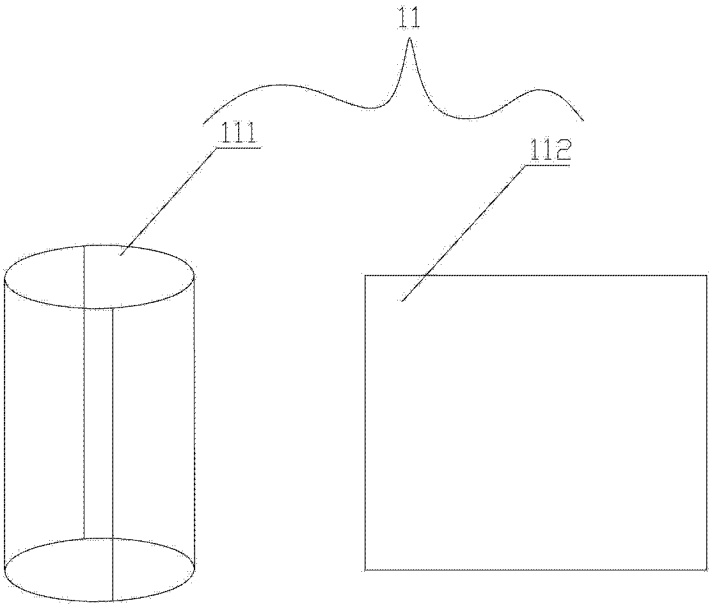

图 2