(19) OFICINA ESPAÑOLA DE PATENTES Y MARCAS

ESPAÑA

(11) Número de publicación: **1 069 749**

(21) Número de solicitud: U 200802053

(51) Int. Cl.:
B66C 17/06 (2006.01)

(12) SOLICITUD DE MODELO DE UTILIDAD U

(22) Fecha de presentación: **03.10.2008**

(43) Fecha de publicación de la solicitud: **05.05.2009**

(71) Solicitante/s: **Antonio Luis Prats Gaklik**
c/ Luis Cendoya, nº 222
46520 Puerto Sagunto, Valencia, ES
José Chilet Contelles,
Francisco Diego Cuenca Esteve y
Manuel Enciso Rodríguez

(72) Inventor/es: **Prats Gaklik, Antonio Luis;**
Chilet Contelles, José;
Cuenca Esteve, Francisco Diego y
Enciso Rodríguez, Manuel

(74) Agente: **No consta**

(54) Título: **Dispositivo de desplazamiento de personas con grado de movilidad reducida.**

ES 1 069 749 U

DESCRIPCIÓN

Dispositivo de desplazamiento de personas con grado de movilidad reducida.

Objeto de la invención

La presente invención, según se expresa en el enunciado de esta memoria descriptiva, se refiere a un dispositivo de desplazamiento de personas con algún grado de movilidad reducida, el cual ha sido concebido y realizado en orden a obtener numerosas y notables ventajas respecto a otros medios existentes de análogas finalidades.

El dispositivo está previsto para que las personas las cuales requieren ser desplazadas queden sujetas a la silla de la forma mas simple posible y sin que requiera un esfuerzo demasiado grande tanto para ellas como para los celadores u operarios del dispositivo, la silla tendrá diferentes posiciones de anclaje, en función de los grados de movilidad de la persona a desplazar. Además de resultar un dispositivo de fácil utilización con el que se podrá llegar a todos los rincones de la habitación en el que se encuentre instalado. En el caso de que se instale en dos habitaciones contiguas cabe la posibilidad de realizar un registro en la pared separadora para poder usar un solo dispositivo de elevación para ambas instalaciones.

El dispositivo está basado en un puente grúa común y una silla de enclavamiento rápido y diferentes posiciones de transporte.

Antecedentes de la invención

Se conocen algunos dispositivos o medios para realizar el desplazamiento de personas con algún grado de movilidad reducida.

En tal sentido pueden citarse dispositivos basados en una especie de grúas o plumas fijas o móviles con una especie de arneses para levantar y desplazar a las personas.

Este sistema presenta el inconveniente de que o bien la longitud de desplazamiento está limitada por la longitud del brazo de la pluma, en el caso de las fijas, o deben ser desplazadas por algún operario, en el caso de las móviles.

Igualmente, se conoce otro dispositivo basado en unos carriles fijos en el techo de una o varias habitaciones por el que se desplaza un polipasto eléctrico del que cuelga la persona a desplazar. Éste sistema también presenta el inconveniente de que sólo puede seguir el camino marcado por el carril, no pudiendo acceder a toda el área de la habitación.

Descripción de la invención

El dispositivo de la invención presenta una estructura en base a la cual se consigue que el desplazamiento de las personas se realice con eficacia permitiéndole llegar o acceder a toda el área de la habitación en que se encuentre instalado. Para ello el dispositivo está basado en el clásico puente grúa, un polipasto eléctrico de accionamiento por telemando y una silla ergonómica. Esta silla tiene la posibilidad de colocarse en diferentes posiciones, en función de la movilidad de la persona a desplazar (tumbada, sentada y sentada con las piernas en posición horizontal). El mecanismo del que está provisto la silla no requerirá a los celadores u operarios ninguna dificultad para colocar sobre ella a las personas, sea cual sea su grado de movilidad. Este mecanismo consistirá en tres cintas de poliéster entretejido que estarán enrolladas sobre un carrete (mecanismo similar al de los cinturones de seguridad de los automóviles) y que se anclarán al chasis de la silla mediante un sistema de bloqueo y de fácil manipulación, las cuales se tensarán al colocar a las personas sobre ella, lo que se traducirá en un acceso muy beneficioso para dichas personas y para los operarios.

Además, se ha previsto con el fin de que la instalación de este dispositivo sea mas rentable, la posibilidad de que mediante la realización de registros en las paredes delimitadoras de las diferentes habitaciones en las que se encuentre instalado el puente grúa, el poder compartir el polipasto eléctrico y la silla.

Para completar la descripción que seguidamente se va a realizar y con objeto de ayudar a una mejor comprensión de las características del invento, se acompaña a la presente memoria descriptiva de un juego de planos en base a cuyas figuras se comprenderán más fácilmente las innovaciones y ventajas del dispositivo objeto de la invención.

Breve descripción de los dibujos

Figura 1: Muestra una vista general de la instalación completa con la silla ergonómica multi-posición, estando esta en la posición 1, es decir, para desplazar a una persona totalmente tumbada.

Figura 2: Muestra un detalle de la silla ergonómica multi-posición, estando esta en la posición 0, es decir, en configuración de carga.

Figura 3: Muestra un detalle de la silla ergonómica multi-posición, estando esta en la posición 2, es decir, para desplazar a una persona sentada con las piernas estiradas totalmente.

Figura 4: Muestra un detalle de la silla ergonómica multi-posición, estando esta en la posición 3, es decir, para desplazar a una persona sentada con las piernas flexionadas.

Figura 5: Muestra una vista en perspectiva del enlace del dispositivo entre varias habitaciones, así como una vista general de las habitaciones con el dispositivo instalado.

Figura 6: Muestra un detalle del enlace del dispositivo entre varias habitaciones, en el que se observa de forma mas clara el registro a practicar entre estas dependencias, a fin de rentabilizar la instalación.

Figura 7: Muestra un detalle del paso del polipasto eléctrico entre habitaciones.

Figura 8: Muestra un detalle del perfil guía empotrado en la parte superior del registro, a fin de unir físicamente ambas instalaciones y poder desplazar el polipasto entre dos habitaciones contiguas.

Descripción de una forma de realización preferida

A la vista de las figuras anteriores, puede observarse como el dispositivo se constituye principalmente por un puente grúa 1, dos vigas carril 2, un polipasto eléctrico 3 y una silla ergonómica multi-posición 4.

El puente grúa 1 y las vigas carril 2 estarán constituidos por perfiles metálicos (figura 1). Las vigas carril 2 estarán ancladas a las paredes del local o habitación mediante uniones roscadas 5 y sobre éstas se desplazará el puente grúa 1 en la dirección indicada.

El polipasto eléctrico 3 se desplazará a lo largo del puente grúa 1 en la dirección marcada y de él mediante una cinta de poliéster entretejido 6 colgará la silla ergonómica multi-posición 4, la cual también dispondrá del movimiento indicado (figura 1).

En la figura 2 se muestra la silla 4 en la configuración de carga. Esta se situará sobre la persona a desplazar y mediante una serie de pequeños movimientos de ésta se pasarán las cintas de poliéster 7 por deba-

jo de ella, las cuales se anclarán en la parte opuesta mediante un sistema de enclavamiento manual y mediante un sistema de bloqueo automático situado en el interior de los carretes, las cintas se tensarán debido al peso de la persona lo cual nos permitirá efectuar un desplazamiento seguro.

La silla ergonómica multi-posición 4 se podrá colocar en diferentes posiciones para el desplazamiento de personas, tal y como se muestra en las figuras 1, 3 y 4.

Las figuras 5 y 6 nos ofrecen una vista en perspectiva de dos habitaciones adosadas, ambas dotadas de la instalación de un puente grúa 1 con sus vigas carril 2, el polipasto eléctrico 3 (dispositivo de elevación y traslación a través del puente grúa) mostrándose cómo podrá aprovecharse para más de una habitación. Esto será posible por medio de un registro 8 practicado en la pared medianera de éstas y de las dimensiones adecuadas para que pase a través de éste (figuras 6 y 7).

Tal y como se muestra en las figuras 6, 7 y 8, en la parte superior del registro existirá un perfil guía 9 empotrado a fin de unir físicamente ambas instalaciones y poder desplazar el polipasto 3 entre dos habitaciones contiguas.

REIVINDICACIONES

1. El dispositivo de desplazamiento de personas con grado de movilidad reducida, que siendo del tipo de los constituidos por cuatro piezas, un puente grúa (1), las vigas carril (2), un polipasto eléctrico (3) y una silla (4), acoplables entre sí. Esencialmente se **caracteriza** en que la primera de las piezas dispone de mecanismos para la traslación a lo largo de las vigas carril (2), la segunda se encuentra unida a las paredes de la habitación mediante uniones roscadas (5), la tercera dispone de mecanismos de traslación a lo largo del puente (1) y de elevación de cargas verticales y la cuarta que es una silla la cual posee tres cintas de poliéster (7). La unión de la silla y el polipasto se realizará mediante una cinta de poliéster entretejido (6).

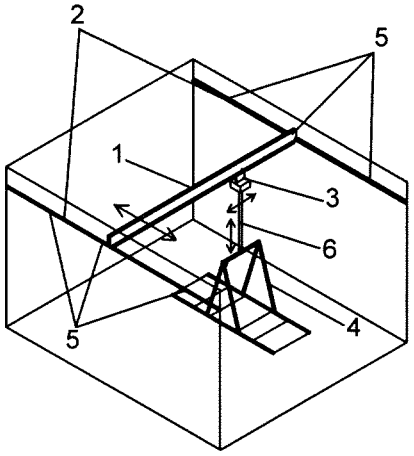

FIGURA 1

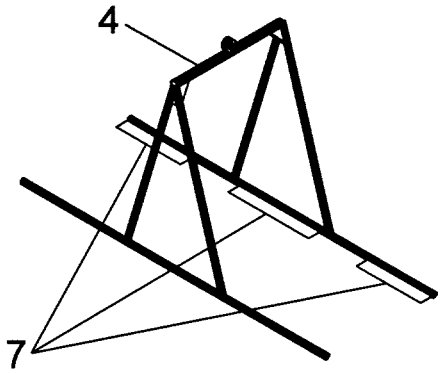

FIGURA 2

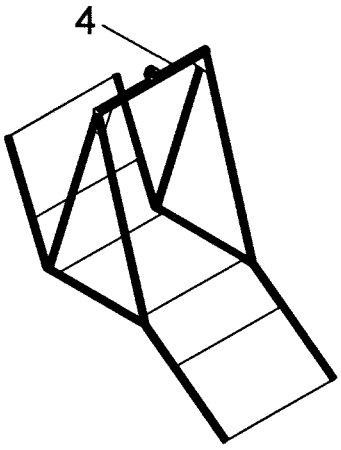

FIGURA 3

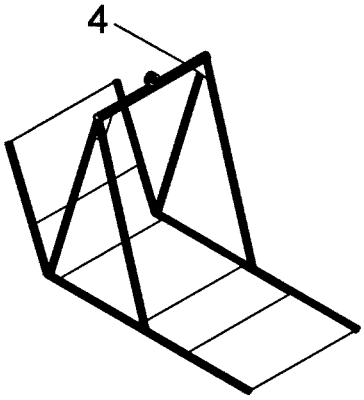

FIGURA 4

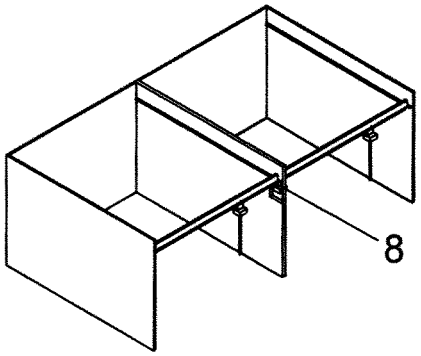

FIGURA 5

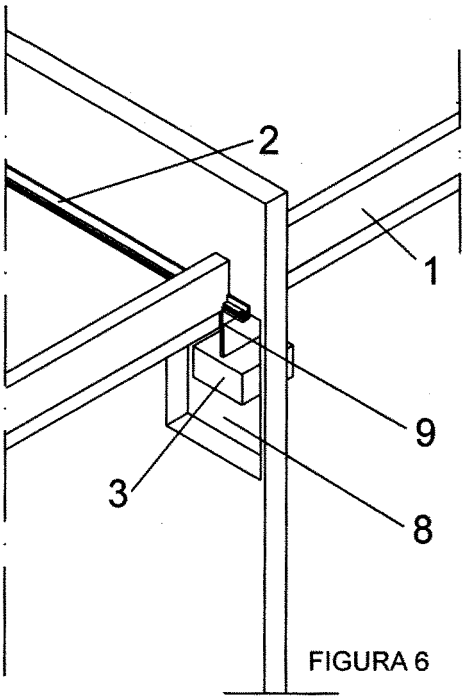

FIGURA 6

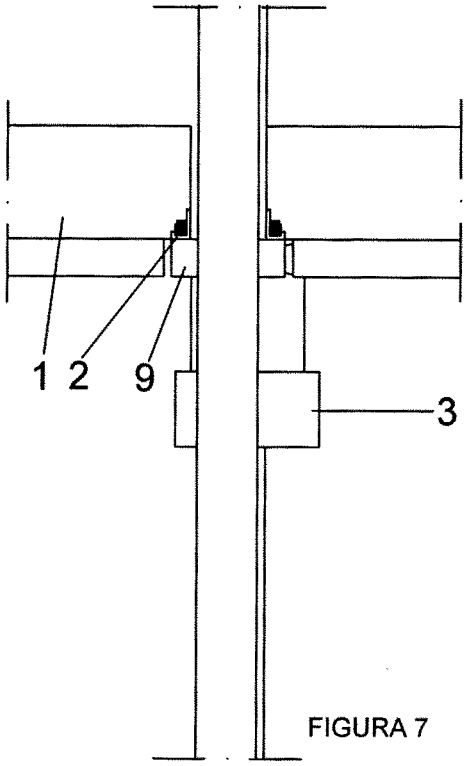

FIGURA 7

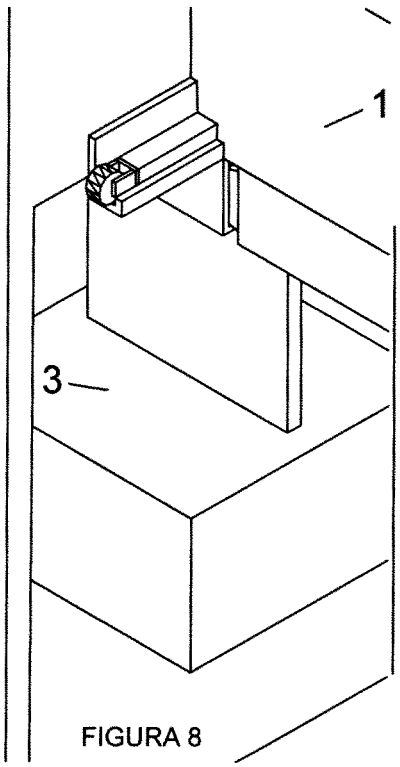

FIGURA 8