(19)中华人民共和国国家知识产权局

(12)实用新型专利

(10)授权公告号 CN 203430318 U
(45)授权公告日 2014.02.12

(21)申请号 201320507902.5

(22)申请日 2013.08.20

(73)专利权人 中国建筑西南设计研究院有限公司
地址 610031 四川省成都市金牛区星辉西路8号

(72)发明人 罗建成 殷波 李涛 董彪

(74)专利代理机构 成都九鼎天元知识产权代理有限公司 51214
代理人 刘凯

(51)Int.Cl.
E06B 3/38(2006.01)
E06B 7/22(2006.01)

(ESM)同样的发明创造已同日申请发明专利

权利要求书1页 说明书2页 附图5页

(54)实用新型名称

一种新型隐框玻璃幕墙隐框内倒窗系统

(57)摘要

本实用新型公开了一种新型隐框玻璃幕墙隐框内倒窗系统，包括内倒开启式玻璃组件以及固定式玻璃组件，所述内倒开启式玻璃组件四周与之相邻的均为固定式玻璃组件，所述内倒开启式玻璃组件下部与之对应的固定式玻璃组件铰接。本实用新型实现了隐框玻璃幕墙的隐框内倒开启方式，解决了传统隐框玻璃幕墙无法实现隐框内倒开启的问题，而且开启后，该隐框玻璃幕墙隐框内倒窗的外视效果美观，型材加工量小，现场安装简便。

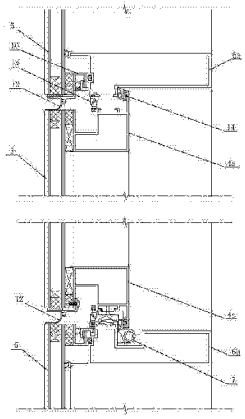

CN 203430318 U

1. 一种新型隐框玻璃幕墙隐框内倒窗系统，其特征在于：包括内倒开启式玻璃组件（1）以及固定式玻璃组件（2），所述内倒开启式玻璃组件（1）四周与之相邻的均为固定式玻璃组件（2），所述内倒开启式玻璃组件（1）包括开启式玻璃系统（3）以及与开启式玻璃系统（3）内侧四周连接的上、下、左、右窗扇框（4a、4b、4c、4d），所述固定式玻璃组件（2）包括固定式玻璃系统（5）以及与固定式玻璃系统（5）内侧上下端连接的上、下横框（6a、6b），所述内倒开启式玻璃组件（1）的下窗扇框（4b）通过开启合页（7）同与之下方相邻的固定式玻璃组件（2）的下横框（6b）铰接，在所述内倒开启式玻璃组件（1）的左、右窗扇框（4c、4d）两侧分别设置有贯通的半竖框（8），所述半竖框（8）通过副框组件与内倒开启式玻璃组件（1）两侧相邻的固定式玻璃组件（2）连接，所述内倒开启式玻璃组件（1）上下方相邻的固定式玻璃组件（2）两侧边与竖框扣板（9）连接，所述竖框扣板（9）与对应的半竖框（8）连接。

2. 根据权利要求 1 所述的新型隐框玻璃幕墙隐框内倒窗系统，其特征在于：所述副框组件包括铝合金副框（10）以及窗侧边框（11），所述半竖框（8）通过窗侧边框（11）和铝合金副框（10），与内倒开启式玻璃组件（1）两侧相邻的固定式玻璃组件（2）连接。

3. 根据权利要求 2 所述的新型隐框玻璃幕墙隐框内倒窗系统，其特征在于：所述开启式玻璃系统（3）同与之相邻的固定式玻璃系统（5）之间分别设置有第一道密封胶条（12），所述内倒开启式玻璃组件（1）的上窗扇框（4a）同与之上方相邻的固定式玻璃组件（2）的上横框（6a）之间设置有至少一道密封胶条，所述内倒开启式玻璃组件（1）的左、右窗扇框（4c、4d）同与之侧面相邻的固定式玻璃组件（2）的对应窗侧边框（11）之间设置有至少一道密封胶条。

一种新型隐框玻璃幕墙隐框内倒窗系统

技术领域

[0001] 本实用新型涉及一种新型隐框玻璃幕墙隐框内倒窗系统。

背景技术

[0002] 在传统隐框玻璃幕墙系统中，由于现有结构的设计，无法实现隐框玻璃幕墙的内倒开启，若要实现隐框玻璃幕墙的内倒开启，在现有设计结构的基础上，在实现内倒的条件下，内倒窗的边框和扇框需显露于室外，无法实现隐框效果，大大影响外视效果，而且现有实现内倒开启的玻璃幕墙使用的型材加工量大，现场安装复杂。

实用新型内容

[0003] 本实用新型的发明目的在于：针对上述存在的问题，提供一种实现了隐框玻璃幕墙的内倒开启方式且开启后外观效果美观的新型隐框玻璃幕墙隐框内倒窗系统。

[0004] 本实用新型技术的技术方案是这样实现的：一种新型隐框玻璃幕墙隐框内倒窗系统，其特征在于：包括内倒开启式玻璃组件以及固定式玻璃组件，所述内倒开启式玻璃组件四周与之相邻的均为固定式玻璃组件，所述内倒开启式玻璃组件包括开启式玻璃系统以及与开启式玻璃系统内侧四周连接的上、下、左、右窗扇框，所述固定式玻璃组件包括固定式玻璃系统以及与固定式玻璃系统内侧上下端连接的上、下横框，所述内倒开启式玻璃组件的下窗扇框通过开启合页同与之下方相邻的固定式玻璃组件的下横框铰接，在所述内倒开启式玻璃组件的左、右窗扇框两侧分别设置有贯通的半竖框，所述半竖框通过副框组件与内倒开启式玻璃组件两侧相邻的固定式玻璃组件连接，所述内倒开启式玻璃组件上下方相邻的固定式玻璃组件两侧边与竖框扣板连接，所述竖框扣板与对应的半竖框连接。

[0005] 本实用新型所述的新型隐框玻璃幕墙隐框内倒窗系统，其所述副框组件包括铝合金副框以及窗侧边框，所述半竖框通过窗侧边框和铝合金副框，与内倒开启式玻璃组件两侧相邻的固定式玻璃组件连接。

[0006] 本实用新型所述的新型隐框玻璃幕墙隐框内倒窗系统，其所述开启式玻璃系统同与之相邻的固定式玻璃系统之间分别设置有第一道密封胶条，所述内倒开启式玻璃组件的上窗扇框同与之上方相邻的固定式玻璃组件的上横框之间设置有至少一道密封胶条，所述内倒开启式玻璃组件的左、右窗扇框同与之侧面相邻的固定式玻璃组件的对应窗侧边框之间设置有至少一道密封胶条。

[0007] 本实用新型实现了隐框玻璃幕墙的内倒开启方式，解决了传统隐框玻璃幕墙无法实现内倒开启的问题，而且开启后，该隐框玻璃幕墙隐框内倒窗的外视效果美观，型材加工量小，现场安装简便。

附图说明

[0008] 图 1 为本实用新型的竖剖节点图。

[0009] 图 2 为本实用新型的横剖节点图。

[0010] 图 3 为本实用新型中内倒开启式玻璃组件上下位置的固定式玻璃组件横剖节点图。

[0011] 图 4 是本实用新型室外分格效果图。

[0012] 图 5 是本实用新型室内分格效果图。

[0013] 附图标记 :1 为内倒开启式玻璃组件,2 为固定式玻璃组件,3 为开启式玻璃系统,4a、4b、4c、4d 为上、下、左、右窗扇框,5 为固定式玻璃系统,6a、6b 为上、下横框,7 为开启合页,8 为半竖框,9 为竖框扣板,10 为铝合金副框,11 为窗侧边框,12 为第一道密封胶条,13 为第二道密封胶条,14 为第三道密封胶条。

具体实施方式

[0014] 下面结合附图,对本实用新型作详细的说明。

[0015] 为了使本实用新型的目的、技术方案及优点更加清楚明白,以下结合附图及实施例,对本实用新型技术进行进一步详细说明。应当理解,此处所描述的具体实施例仅仅用以解释本实用新型,并不用于限定实用新型。

[0016] 如图 1-5 所示,一种新型隐框玻璃幕墙隐框内倒窗系统,包括内倒开启式玻璃组件 1 以及固定式玻璃组件 2,所述内倒开启式玻璃组件 1 四周与之相邻的均为固定式玻璃组件 2,所述内倒开启式玻璃组件 1 包括开启式玻璃系统 3 以及与开启式玻璃系统 3 内侧四周连接的上、下、左、右窗扇框 4a、4b、4c、4d, 所述固定式玻璃组件 2 包括固定式玻璃系统 5 以及与固定式玻璃系统 5 内侧上下端连接的上、下横框 6a、6b,所述内倒开启式玻璃组件 1 的下窗扇框 4b 通过开启合页 7 同与之下方相邻的固定式玻璃组件 2 的下横框 6b 铰接,在所述内倒开启式玻璃组件 1 的左、右窗扇框两侧分别设置有贯通的半竖框 8,所述半竖框 8 通过副框组件与内倒开启式玻璃组件 1 两侧相邻的固定式玻璃组件 2 连接,所述内倒开启式玻璃组件 1 上下方相邻的固定式玻璃组件 2 两侧边与竖框扣板 9 连接,所述竖框扣板 9 与对应的半竖框 8 连接。

[0017] 其中,所述副框组件包括铝合金副框 10 以及窗侧边框 11,所述半竖框 8 通过窗侧边框 11 和铝合金副框 10,与内倒开启式玻璃组件 1 两侧相邻的固定式玻璃组件 2 连接 ;所述开启式玻璃系统 3 同与之相邻的固定式玻璃系统 5 之间分别设置有第一道密封胶条 12,所述内倒开启式玻璃组件 1 的上窗扇框 4a 同与之上方相邻的固定式玻璃组件 2 的上横框 6a 之间设置有第二道密封胶条 13 和第三道密封胶条 14,所述内倒开启式玻璃组件 1 的左、右窗扇框同与之侧面相邻的固定式玻璃组件 2 的对应窗侧边框 11 之间设置有第二道密封胶条 13 和第三道密封胶条 14。

[0018] 以上所述仅为本实用新型的较佳实施例而已,并不用以限制本实用新型,凡在本实用新型的精神和原则之内所作的任何修改、等同替换和改进等,均应包含在本实用新型的保护范围之内。

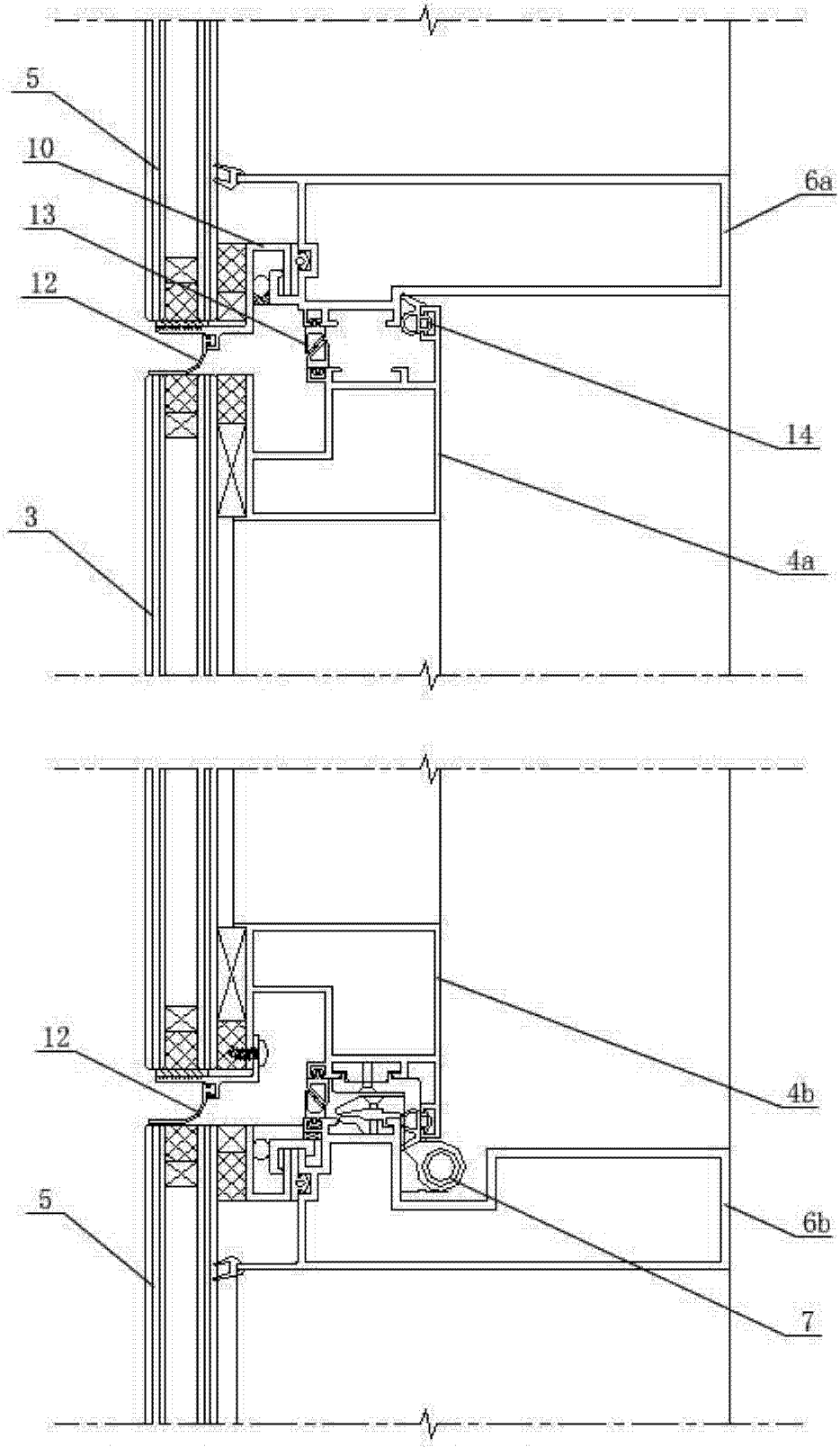

图 1

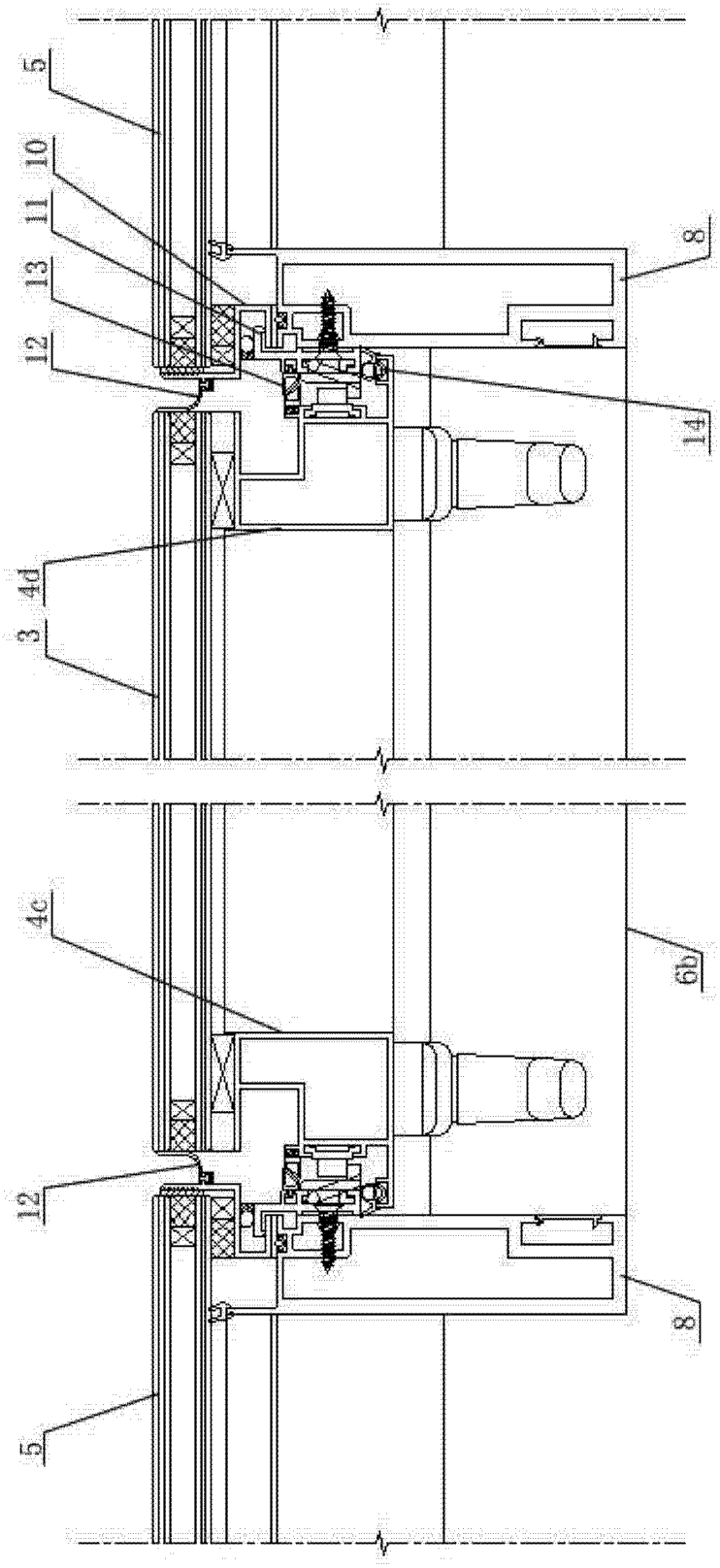

图 2

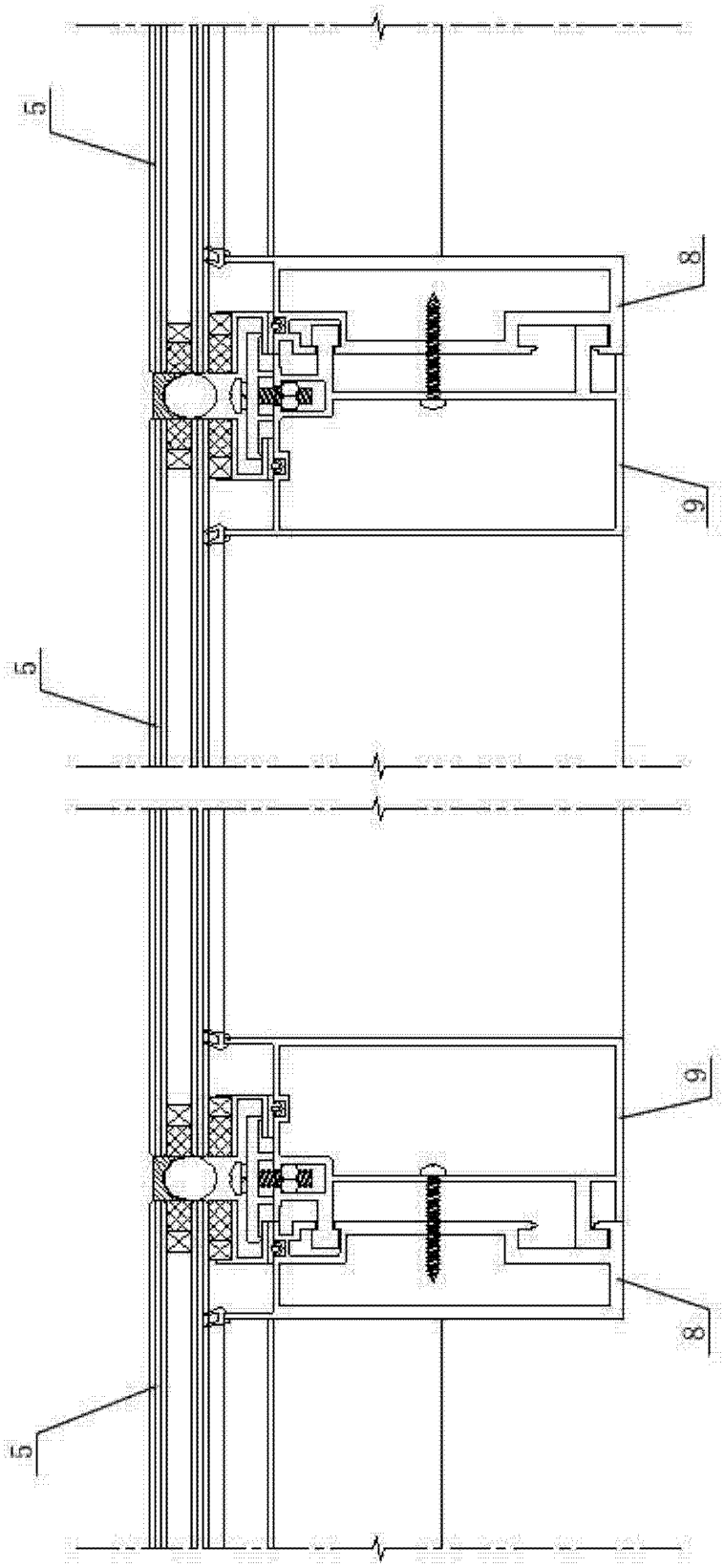

图 3

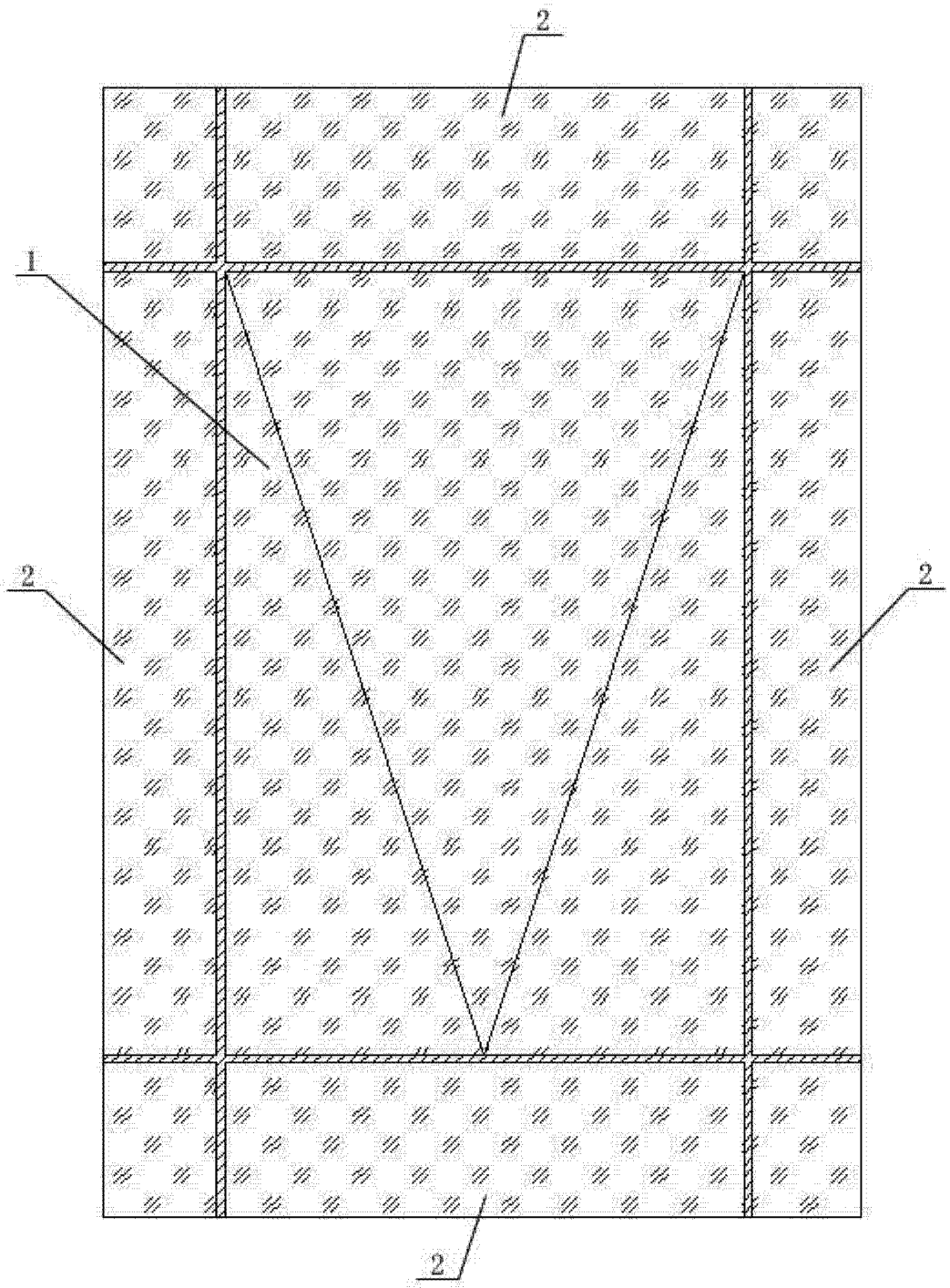

图 4

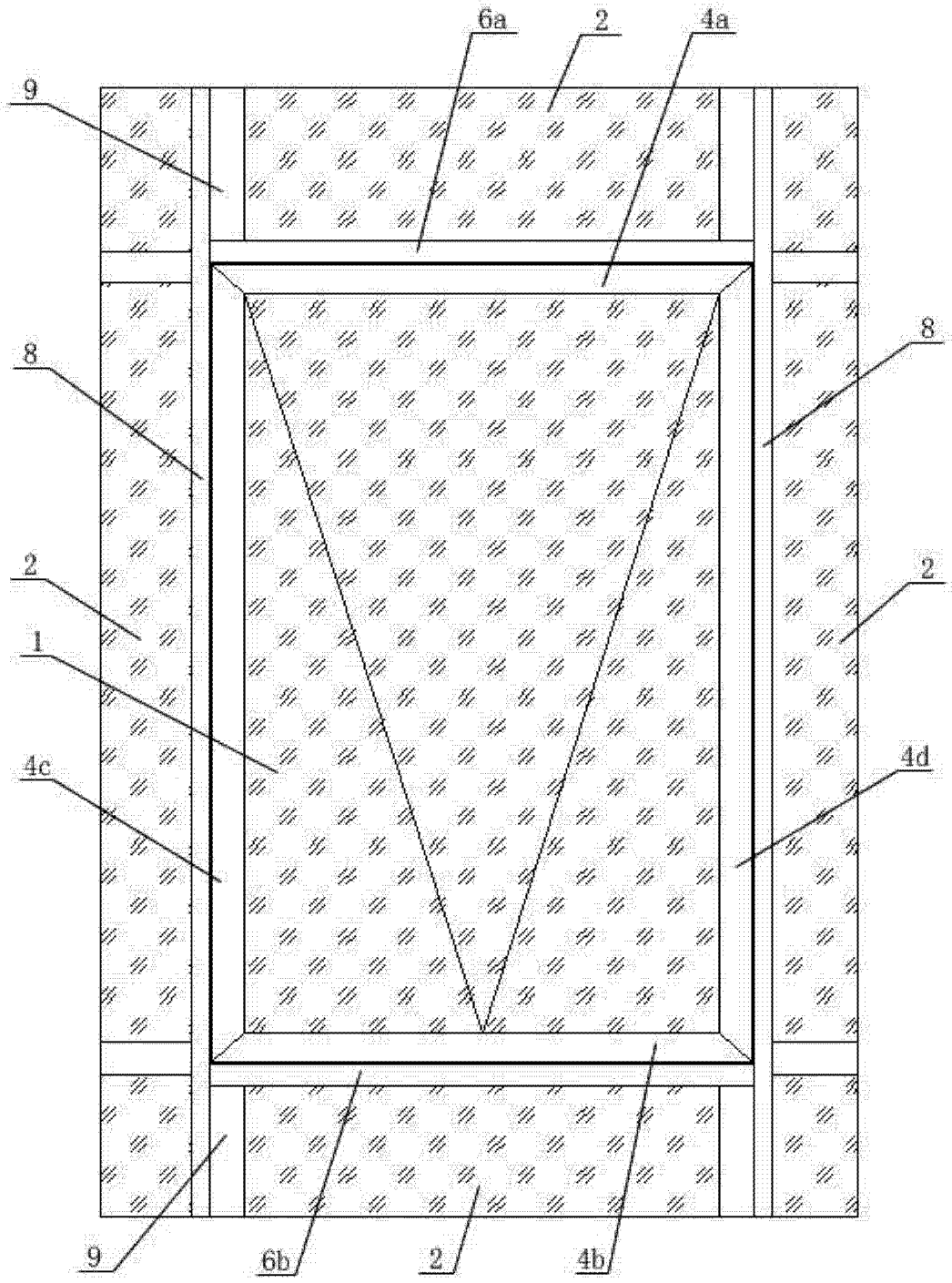

图 5