(19)中华人民共和国国家知识产权局

(12)实用新型专利

(10)授权公告号 CN 203597619 U
(45)授权公告日 2014.05.21

(21)申请号 201320718922.7

(22)申请日 2013.11.15

(73)专利权人 中能世华(北京)节能科技有限公司
地址 100176 北京市北京经济技术开发区科创十三街18号院26号楼311室

(72)发明人 陈江华 刘润泽 孙耀华 陈韵竹 张宏 盛煜 孙小亮 李玉才

(51)Int.Cl.
A47B 77/02(2006.01)
A47B 77/08(2006.01)
A47B 77/06(2006.01)
F21V 33/00(2006.01)

权利要求书1页 说明书2页 附图1页

(54)实用新型名称

一种新型的节能减排集成环保灶

(57)摘要

一种新型的节能减排集成环保灶，它涉及节能减排设备技术领域。集成灶本体(1)的台面上设置有燃气灶(9)，燃气灶(9)的一侧设置有集成水槽(10)，集成水槽(10)的一侧设置有水龙头(11)，水龙头(11)的一侧设置有水龙头旋钮(12)，集成灶本体(1)的灶壁上设置有透明玻璃插板(13)，透明玻璃插板(13)的上端设置有油烟机(14)，油烟机(14)的一侧设置有储物柜(15)，集成灶本体(1)的顶部设置有置物平台(16)。它结构设计合理，外形美观新颖，功能多样化，使用方便，能够根据人们的使用需求放置菜谱，方便查阅，清洗方便，经济耐用，节能环保，满足了人们的使用需求。

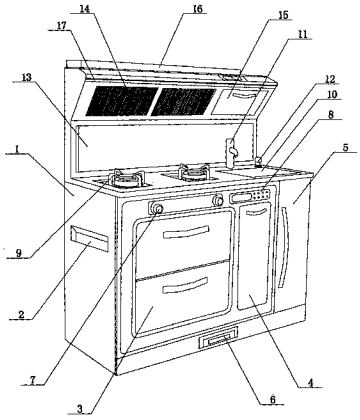

CN 203597619 U

1. 一种新型的节能减排集成环保灶，其特征在于它是由集成灶本体 (1)、拉手 (2)、消毒柜 (3)、米箱 (4)、调味柜 (5)、可视油盒 (6)、旋钮 (7)、智能触摸开关 (8)、燃气灶 (9)、集成水槽 (10)、水龙头 (11)、水龙头旋钮 (12)、透明玻璃插板 (13)、油烟机 (14)、储物柜 (15)、置物平台 (16) 组成；集成灶本体 (1) 的两侧对称设置有拉手 (2)，集成灶本体 (1) 的前端面设置有消毒柜 (3)，消毒柜 (3) 的一侧设置有米箱 (4)，米箱 (4) 的一侧设置有调味柜 (5)，消毒柜 (3) 的下端设置有可视油盒 (6)，消毒柜 (3) 的上端设置有旋钮 (7)，旋钮 (7) 的一侧设置有智能触摸开关 (8)，集成灶本体 (1) 的台面上设置有燃气灶 (9)，燃气灶 (9) 的一侧设置有集成水槽 (10)，集成水槽 (10) 的一侧设置有水龙头 (11)，水龙头 (11) 的一侧设置有水龙头旋钮 (12)，集成灶本体 (1) 的灶壁上设置有透明玻璃插板 (13)，透明玻璃插板 (13) 的上端设置有油烟机 (14)，油烟机 (14) 的一侧设置有储物柜 (15)，集成灶本体 (1) 的顶部设置有置物平台 (16)。

2. 根据权利要求 1 所述的一种新型的节能减排集成环保灶，其特征在于所述的集成灶本体 (1) 的上端设置有 LED 灯管 (17)。

一种新型的节能减排集成环保灶

技术领域：

[0001] 本实用新型涉及节能减排设备技术领域，尤其涉及一种新型的节能减排集成环保灶。

背景技术：

[0002] 集成灶，行业里称作环保灶或是集成环保灶，集成灶是一种集吸油烟机、燃气灶、消毒柜、储藏柜等多种功能于一体的厨房电器，具有节省空间，抽油烟效果好和节能低耗环保的优点，集成灶是运用微空气动力学原理，采用深井下排或侧吸下排，下排风产生流体负压区的原理，让油烟往下吸走，一般集成灶吸油烟率达到95%，达到99.95%吸油率的集成灶被称为无烟灶。现有的集成灶结构大多数相同，外形普通，不够新颖，功能比较单一，人们常常在烧菜过程中，尤其对于新手而言，对各式各样的菜式不是很精通，需要看着菜谱去烧，而菜谱却无处放置，都是随手放置一处，翻阅起来不够方便，集成灶使用时间长后，灶壁上容易产生油烟，不容易擦拭，清洗不方便，不能满足人们的使用需求。

实用新型内容：

[0003] 本实用新型的目的是提供一种新型的节能减排集成环保灶，它结构设计合理，外形美观新颖，功能多样化，使用方便，能够根据人们的使用需求放置菜谱，方便查阅，清洗方便，经济耐用，节能环保，满足了人们的使用需求。

[0004] 为了解决背景技术所存在的问题，本实用新型是采用以下技术方案：它是由集成灶本体1、拉手2、消毒柜3、米箱4、调味柜5、可视油盒6、旋钮7、智能触摸开关8、燃气灶9、集成水槽10、水龙头11、水龙头旋钮12、透明玻璃插板13、油烟机14、储物柜15、置物平台16组成；集成灶本体1的两侧对称设置有拉手2，集成灶本体1的前端面设置有消毒柜3，消毒柜3的一侧设置有米箱4，米箱4的一侧设置有调味柜5，消毒柜3的下端设置有可视油盒6，消毒柜3的上端设置有旋钮7，旋钮7的一侧设置有智能触摸开关8，集成灶本体1的台面上设置有燃气灶9，燃气灶9的一侧设置有集成水槽10，集成水槽10的一侧设置有水龙头11，水龙头11的一侧设置有水龙头旋钮12，集成灶本体1的灶壁上设置有透明玻璃插板13，透明玻璃插板13的上端设置有油烟机14，油烟机14的一侧设置有储物柜15，集成灶本体1的顶部设置有置物平台16。

[0005] 所述的集成灶本体1的上端设置有LED灯管17，舒适节能，光线柔和，优雅享受烹饪时刻。

[0006] 本实用新型在烹饪过程中，可将菜谱插设在透明玻璃插板13内，方便人们看清菜谱，且不容易将菜谱弄脏弄湿，透明玻璃插板13上出现油渍后清洗方便。

[0007] 本实用新型结构设计合理，外形美观新颖，功能多样化，使用方便，能够根据人们的使用需求放置菜谱，方便查阅，清洗方便，经济耐用，节能环保，满足了人们的使用需求。

附图说明：

[0008] 图 1 是本实用新型的结构示意图。

具体实施方式：

[0009] 参照图 1，本具体实施方式采用以下技术方案：它是由集成灶本体 1、拉手 2、消毒柜 3、米箱 4、调味柜 5、可视油盒 6、旋钮 7、智能触摸开关 8、燃气灶 9、集成水槽 10、水龙头 11、水龙头旋钮 12、透明玻璃插板 13、油烟机 14、储物柜 15、置物平台 16 组成；集成灶本体 1 的两侧对称设置有拉手 2，集成灶本体 1 的前端面设置有消毒柜 3，消毒柜 3 的一侧设置有米箱 4，米箱 4 的一侧设置有调味柜 5，消毒柜 3 的下端设置有可视油盒 6，消毒柜 3 的上端设置有旋钮 7，旋钮 7 的一侧设置有智能触摸开关 8，集成灶本体 1 的台面上设置有燃气灶 9，燃气灶 9 的一侧设置有集成水槽 10，集成水槽 10 的一侧设置有水龙头 11，水龙头 11 的一侧设置有水龙头旋钮 12，集成灶本体 1 的灶壁上设置有透明玻璃插板 13，透明玻璃插板 13 的上端设置有油烟机 14，油烟机 14 的一侧设置有储物柜 15，集成灶本体 1 的顶部设置有置物平台 16。

[0010] 所述的集成灶本体 1 的上端设置有 LED 灯管 17，舒适节能，光线柔和，优雅享受烹饪时刻。

[0011] 本具体实施方式在烹饪过程中，可将菜谱插设在透明玻璃插板 13 内，方便人们看清菜谱，且不容易将菜谱弄脏弄湿，透明玻璃插板 13 上出现油渍后清洗方便。

[0012] 本具体实施方式结构设计合理，外形美观新颖，功能多样化，使用方便，能够根据人们的使用需求放置菜谱，方便查阅，清洗方便，经济耐用，节能环保，满足了人们的使用需求。

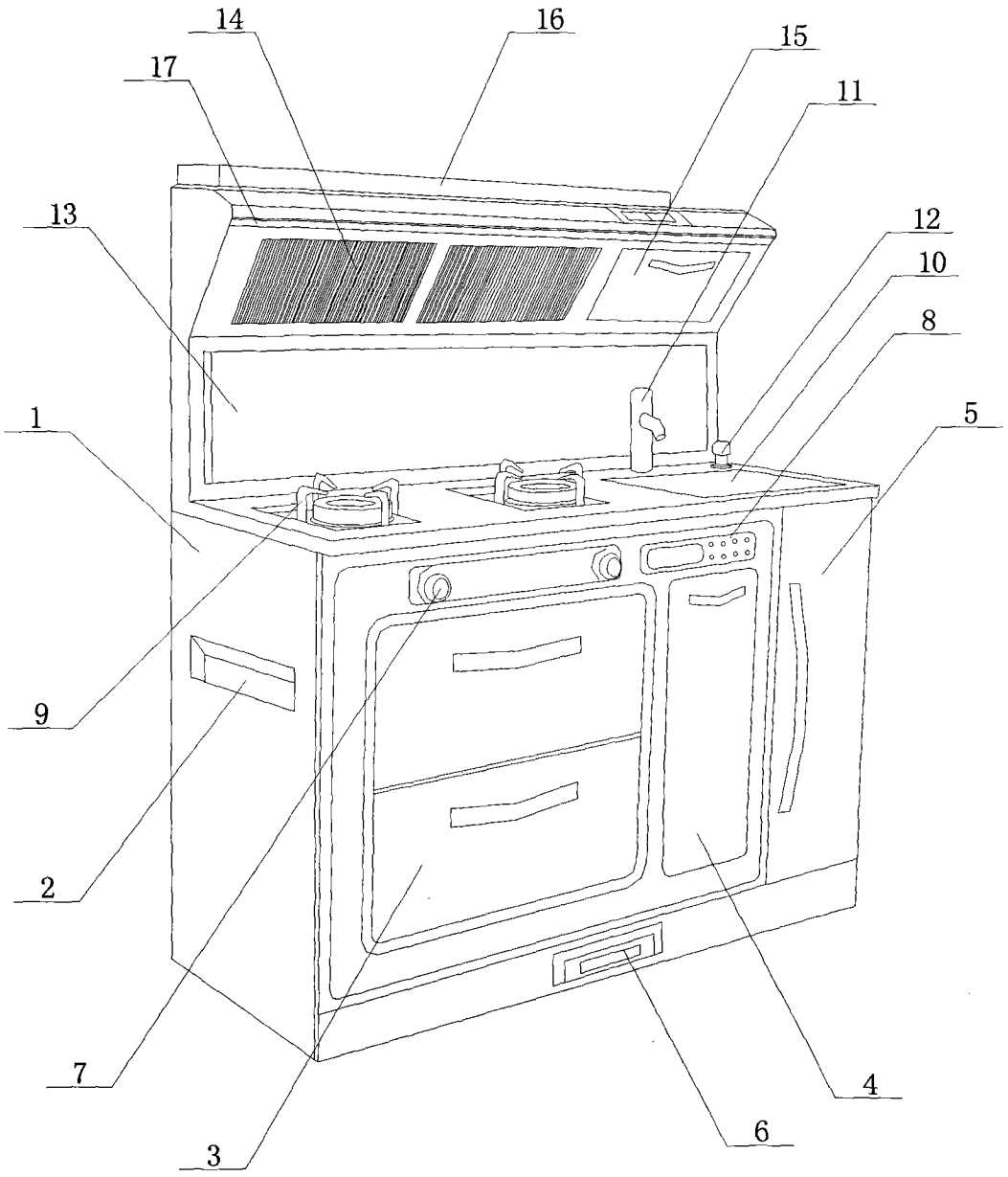

图 1