(19)国家知识产权局

(12)实用新型专利

(10)授权公告号 CN 221225807 U
(45)授权公告日 2024.06.25

(21)申请号 202323137466.X

(22)申请日 2023.11.21

(73)专利权人 茂名市电白区霞洞镇潭白小学
地址 525400 广东省茂名市电白区霞洞镇潭白村委会

(72)发明人 林明 唐莉娜 崔志玲 林小媚 张爱文 钟景翠

(74)专利代理机构 北京众合诚成知识产权代理有限公司 11246
专利代理师 李纯斌

(51)Int.Cl.
G09F 15/00(2006.01)
B43L 1/00(2006.01)

权利要求书1页 说明书4页 附图3页

(54)实用新型名称

一种小学教学用展示板

(57)摘要

本实用新型涉及教学用具技术领域,且公开了一种小学教学用展示板,有效的解决了目前展示教学时,展示种类较为单一,教学效果不佳的问题,包括底座,所述底座的顶端对称安装有支撑板,两个支撑板之间安装有安装组件,安装组件包括安装于两个支撑板之间的固定板体,固定板体的正面开设有安装槽,安装槽的两端对称开设于固定板体的两侧,安装槽的内部安装有展示组件,安装槽的竖向内壁上安装有书写板,本实用新型,通过对纸质材料进行展示时,将纸质材料顶端夹持在压板与展示板体之间,对模型进行展示时,将模型放置在固定台顶端进行静置展示,将模型放置在转动台顶端,通过电机驱动模型进行转动展示,丰富教学展示多样性,提高教学效率。

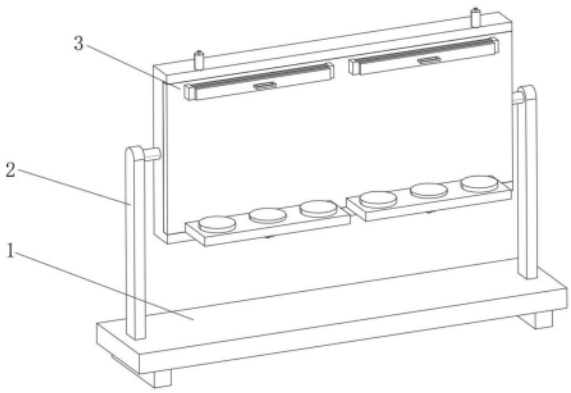

CN 221225807 U

1.一种小学教学用展示板,包括底座(1),其特征在于:所述底座(1)的顶端对称安装有支撑板(2),两个支撑板(2)之间安装有安装组件(3);

安装组件(3)包括安装于两个支撑板(2)之间的固定板体(301),固定板体(301)的正面开设有安装槽(302),安装槽(302)的两端对称开设于固定板体(301)的两侧,安装槽(302)的内部安装有展示组件(4),安装槽(302)的竖向内壁上安装有书写板(304),安装槽(302)的内顶壁和内底壁上对称开设有滑槽(303);

展示组件(4)包括活动安装于安装槽(302)内部的展示板体(401),展示板体(401)的顶端一侧和底端一侧均安装有滑块(402),上下两个滑块(402)分别滑动安装于上下两个滑槽(303)的内部,展示板体(401)的正面顶端对称安装有两个夹持单元(404),展示板体(401)的正面底端对称安装有两个放置单元(405)。

2.根据权利要求1所述的一种小学教学用展示板,其特征在于:所述固定板体(301)的顶端两侧对称安装有顶筒(305),顶筒(305)的内部活动安装有活动块(306),活动块(306)的底端安装有卡杆(307),卡杆(307)贯穿至上方的滑槽(303)内部,滑块(402)的顶端开设有卡槽(403),其中一个卡杆(307)卡接于卡槽(403)的内部。

3.根据权利要求2所述的一种小学教学用展示板,其特征在于:所述活动块(306)的顶端安装有拉杆(308),拉杆(308)贯穿至顶筒(305)的上方,活动块(306)的顶端安装有第一弹簧(309),第一弹簧(309)的顶端与顶筒(305)的内顶壁固定连接。

4.根据权利要求1所述的一种小学教学用展示板,其特征在于:所述夹持单元(404)包括对称安装于展示板体(401)正面顶端的两个固定架(4041),固定架(4041)呈C字型设置,固定架(4041)的内侧活动安装有压板(4042),压板(4042)远离展示板体(401)的一侧对称安装有横杆(4043),横杆(4043)的一端贯穿至固定架(4041)远离展示板体(401)的一侧,横杆(4043)远离展示板体(401)的一端安装有外部板(4044),外部板(4044)远离展示板体(401)的一侧安装有把手(4046)。

5.根据权利要求4所述的一种小学教学用展示板,其特征在于:所述压板(4042)远离展示板体(401)的一侧对称安装有第二弹簧(4045),第二弹簧(4045)的一端与固定架(4041)固定连接,压板(4042)与展示板体(401)紧贴。

6.根据权利要求1所述的一种小学教学用展示板,其特征在于:所述放置单元(405)包括对称安装于展示板体(401)正面底端的两个横板(4051),横板(4051)的顶端对称安装有两个固定台(4052)。

7.根据权利要求6所述的一种小学教学用展示板,其特征在于:所述横板(4051)的上方设有转动台(4055),转动台(4055)位于两个固定台(4052)之间,横板(4051)的内部开设有限位转槽(4053),限位转槽(4053)的内部转动安装有限位转块(4054),限位转块(4054)的顶端与转动台(4055)固定连接,限位转块(4054)的底端与电机(4056)的输出轴固定连接,电机(4056)固定安装于横板(4051)的底端。

一种小学教学用展示板

技术领域

[0001] 本实用新型属于教学用具技术领域,具体为一种小学教学用展示板。

背景技术

[0002] 根据授权公告号为“CN210515782U”,发明名称为“一种小学语文教学用辅助展示板”的专利文件,其说明书中记载:一种小学语文教学用辅助展示板,包括主板,主板背面的两端均固定连接有安装座,两个安装座一端的底部均转动连接有立杆,两个立杆与对应的安装座接触位置处的中部穿插连接有紧固螺栓,便于调节主板的角度,两个立杆的底端套接有套杆,便于调节主板的书写高度,两个套杆的底端均通过转轴转动连接有一组固定板,每组固定板的底端均固定连接有横杆,便于支撑主板,且便于收纳,主板正面的顶端固定设有夹板,主板的正面固定设有磁性板,磁性板上吸附有多个磁片,便于展示教学资料,主板的内部嵌设有辅助板,增加书写面积,辅助板的正面固定设有若干个田字格,增加书写工整性,但是仍旧存在以下缺陷:

[0003] 在进行展示教学时,只能通过磁片对纸质材料,如图片等进行夹持展示,使得展示种类较为单一,教学效果不佳。

实用新型内容

[0004] 针对上述情况,为克服现有技术的缺陷,本实用新型提供一种小学教学用展示板,有效的解决了目前展示教学时,展示种类较为单一,教学效果不佳的问题。

[0005] 为实现上述目的,本实用新型提供如下技术方案:一种小学教学用展示板,包括底座,所述底座的顶端对称安装有支撑板,两个支撑板之间安装有安装组件;

[0006] 安装组件包括安装于两个支撑板之间的固定板体,固定板体的正面开设有安装槽,安装槽的两端对称开设于固定板体的两侧,安装槽的内部安装有展示组件,安装槽的竖向内壁上安装有书写板,安装槽的内顶壁和内底壁上对称开设有滑槽;

[0007] 展示组件包括活动安装于安装槽内部的展示板体,展示板体的顶端一侧和底端一侧均安装有滑块,上下两个滑块分别滑动安装于上下两个滑槽的内部,展示板体的正面顶端对称安装有两个夹持单元,展示板体的正面底端对称安装有两个放置单元。

[0008] 优选的,所述固定板体的顶端两侧对称安装有顶筒,顶筒的内部活动安装有活动块,活动块的底端安装有卡杆,卡杆贯穿至上方的滑槽内部,滑块的顶端开设有卡槽,其中一个卡杆卡接于卡槽的内部。

[0009] 优选的,所述活动块的顶端安装有拉杆,拉杆贯穿至顶筒的上方,活动块的顶端安装有第一弹簧,第一弹簧的顶端与顶筒的内顶壁固定连接。

[0010] 优选的,所述夹持单元包括对称安装于展示板体正面顶端的两个固定架,固定架呈C字型设置,固定架的内侧活动安装有压板,压板远离展示板体的一侧对称安装有横杆,横杆的一端贯穿至固定架远离展示板体的一侧,横杆远离展示板体的一端安装有外部板,外部板远离展示板体的一侧安装有把手。

[0011] 优选的,所述压板远离展示板体的一侧对称安装有第二弹簧,第二弹簧的一端与固定架固定连接,压板与展示板体紧贴。

[0012] 优选的,所述放置单元包括对称安装于展示板体正面底端的两个横板,横板的顶端对称安装有两个固定台。

[0013] 优选的,所述横板的上方设有转动台,转动台位于两个固定台之间,横板的内部开设有限位转槽,限位转槽的内部转动安装有限位转块,限位转块的顶端与转动台固定连接,限位转块的底端与电机的输出轴固定连接,电机固定安装于横板的底端。

[0014] 与现有技术相比,本实用新型的有益效果是:

[0015] (1)、本实用新型,通过对纸质材料进行展示时,将纸质材料顶端夹持在压板与展示板体之间,对模型进行展示时,将模型放置在固定台顶端进行静置展示,将模型放置在转动台顶端,通过电机驱动模型进行转动展示,从而丰富教学展示多样性,提高教学效率;

[0016] (2)、该新型通过展示板体位于安装槽内部时,其中一个卡杆与卡槽卡接对展示板体固定,当展示板体滑移至安装槽外侧后,另一个卡杆与卡槽卡接对展示板体固定,而在展示板体向外滑出时,将书写板暴露,此时老师能够在书写板上书写,对展示物进行教学讲解,提高教学效率。

附图说明

[0017] 附图用来提供对本实用新型的进一步理解,并且构成说明书的一部分,与本实用新型的实施例一起用于解释本实用新型,并不构成对本实用新型的限制。

[0018] 在附图中:

[0019] 图1为本实用新型小学教学用展示板结构示意图;

[0020] 图2为本实用新型安装组件结构示意图;

[0021] 图3为本实用新型固定板体结构示意图;

[0022] 图4为本实用新型展示组件结构示意图;

[0023] 图5为本实用新型夹持单元结构示意图;

[0024] 图6为本实用新型放置单元结构示意图;

[0025] 图中:1、底座;2、支撑板;3、安装组件;301、固定板体;302、安装槽;303、滑槽;304、书写板;305、顶筒;306、活动块;307、卡杆;308、拉杆;309、第一弹簧;4、展示组件;401、展示板体;402、滑块;403、卡槽;404、夹持单元;4041、固定架;4042、压板;4043、横杆;4044、外部板;4045、第二弹簧;4046、把手;405、放置单元;4051、横板;4052、固定台;4053、限位转槽;4054、限位转块;4055、转动台;4056、电机。

具体实施方式

[0026] 下面将结合本实用新型实施例中的附图,对本实用新型实施例中的技术方案进行清楚、完整地描述,显然,所描述的实施例仅仅是本实用新型一部分实施例,而不是全部的实施例;基于本实用新型中的实施例,本领域普通技术人员在没有做出创造性劳动前提下所获得的所有其他实施例,都属于本实用新型保护的范围。

[0027] 实施例一,由图1-图6给出,本实用新型包括底座1,底座1的顶端对称安装有支撑板2,两个支撑板2之间安装有安装组件3;

[0028] 安装组件3包括安装于两个支撑板2之间的固定板体301,固定板体301的正面开设有安装槽302,安装槽302的两端对称开设于固定板体301的两侧,安装槽302的内部安装有展示组件4,安装槽302的竖向内壁上安装有书写板304,安装槽302的内顶壁和内底壁上对称开设有滑槽303,固定板体301的顶端两侧对称安装有顶筒305,顶筒305的内部活动安装有活动块306,活动块306的底端安装有卡杆307,卡杆307贯穿至上方的滑槽303内部,活动块306的顶端安装有拉杆308,拉杆308贯穿至顶筒305的上方,活动块306的顶端安装有第一弹簧309,第一弹簧309的顶端与顶筒305的内顶壁固定连接。

[0029] 展示组件4包括活动安装于安装槽302内部的展示板体401,展示板体401的顶端一侧和底端一侧均安装有滑块402,上下两个滑块402分别滑动安装于上下两个滑槽303的内部,滑块402的顶端开设有卡槽403,其中一个卡杆307卡接于卡槽403的内部,展示板体401位于安装槽302内部时,其中一个卡杆307与卡槽403卡接对展示板体401固定,当展示板体401滑移至安装槽302外侧后,另一个卡杆307与卡槽403卡接对展示板体401固定,而在展示板体401向外滑出时,将书写板304暴露,此时老师能够在书写板304上书写,对展示物进行教学讲解,提高教学效率,展示板体401的正面顶端对称安装有两个夹持单元404,展示板体401的正面底端对称安装有两个放置单元405,夹持单元404包括对称安装于展示板体401正面顶端的两个固定架4041,固定架4041呈C字型设置,固定架4041的内侧活动安装有压板4042,压板4042远离展示板体401的一侧对称安装有横杆4043,横杆4043的一端贯穿至固定架4041远离展示板体401的一侧,横杆4043远离展示板体401的一端安装有外部板4044,外部板4044远离展示板体401的一侧安装有把手4046,压板4042远离展示板体401的一侧对称安装有第二弹簧4045,第二弹簧4045的一端与固定架4041固定连接,压板4042与展示板体401紧贴,放置单元405包括对称安装于展示板体401正面底端的两个横板4051,横板4051的顶端对称安装有两个固定台4052,横板4051的上方设有转动台4055,转动台4055位于两个固定台4052之间,横板4051的内部开设有限位转槽4053,限位转槽4053的内部转动安装有限位转块4054,限位转块4054的顶端与转动台4055固定连接,限位转块4054的底端与电机4056的输出轴固定连接,电机4056固定安装于横板4051的底端,对纸质材料进行展示时,将纸质材料顶端夹持在压板4042与展示板体401之间,对模型进行展示时,将模型放置在固定台4052顶端进行静置展示,将模型放置在转动台4055顶端,通过电机4056驱动模型进行转动展示,从而丰富教学展示多样性,提高教学效率。

[0030] 工作原理:当需要直接对纸质材料、图片等进行展示时,将外部板4044向外拉动,使得压板4042与展示板体401之间产生间隙,随后将纸质材料、图片的顶端插入到压板4042与展示板体401之间,随后松开外部板4044,使得压板4042在第二弹簧4045的弹力作用下朝着展示板体401移动,从而对纸质材料、图片等进行夹持展示;

[0031] 当需要直接对模型进行展示时,将模型放置在固定台4052顶端,若需要模型转动展示时,将模型放置在转动台4055的顶端,随后开启电机4056,使得电机4056的输出轴转动,带动转动台4055转动,继而使得模型进行转动展示,丰富展示多样性,提高教学展示效果;

[0032] 当需要对展示物进行讲解时,将顶端的两个拉杆308向上拉动,使得其中一个卡杆307与滑块402上的卡槽403脱离卡接,随后将展示板体401朝着一侧滑动,将书写板304暴露出来,随后将另一个卡杆307与滑块402上的卡槽403卡接,从而对展示板体401进行固定,此

时老师能够在书写板304上进行书写,对展示物进行讲解,方便教学。

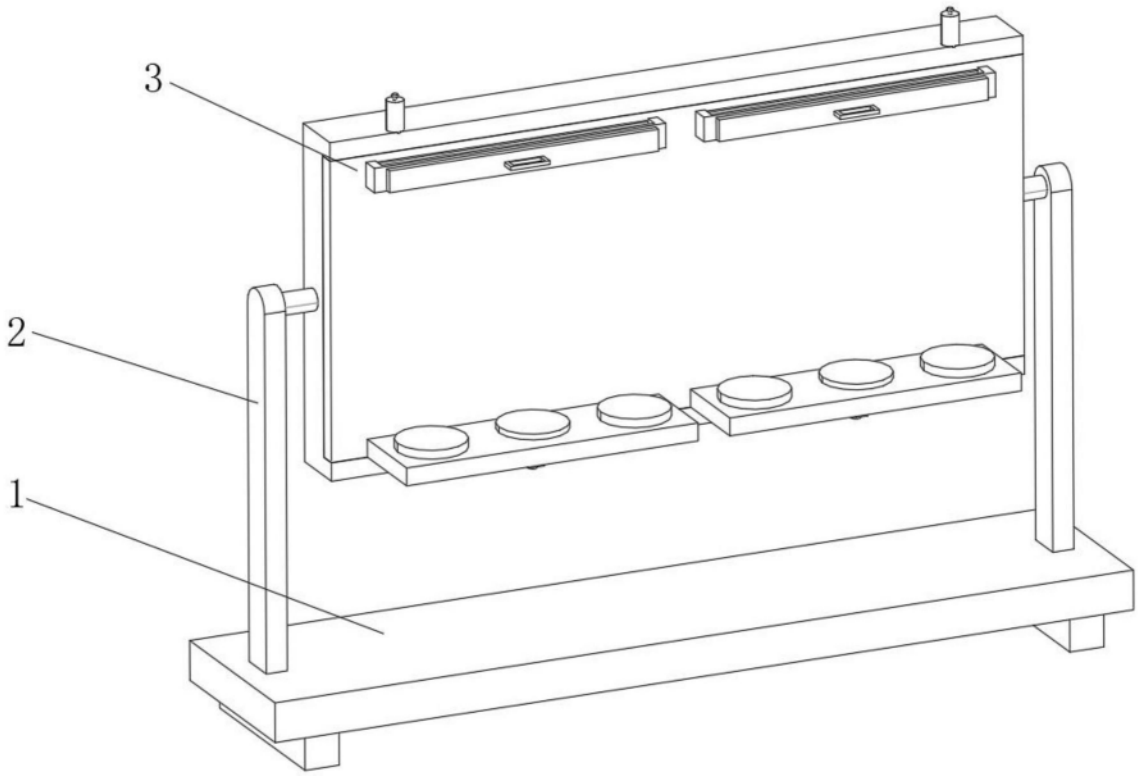

图1

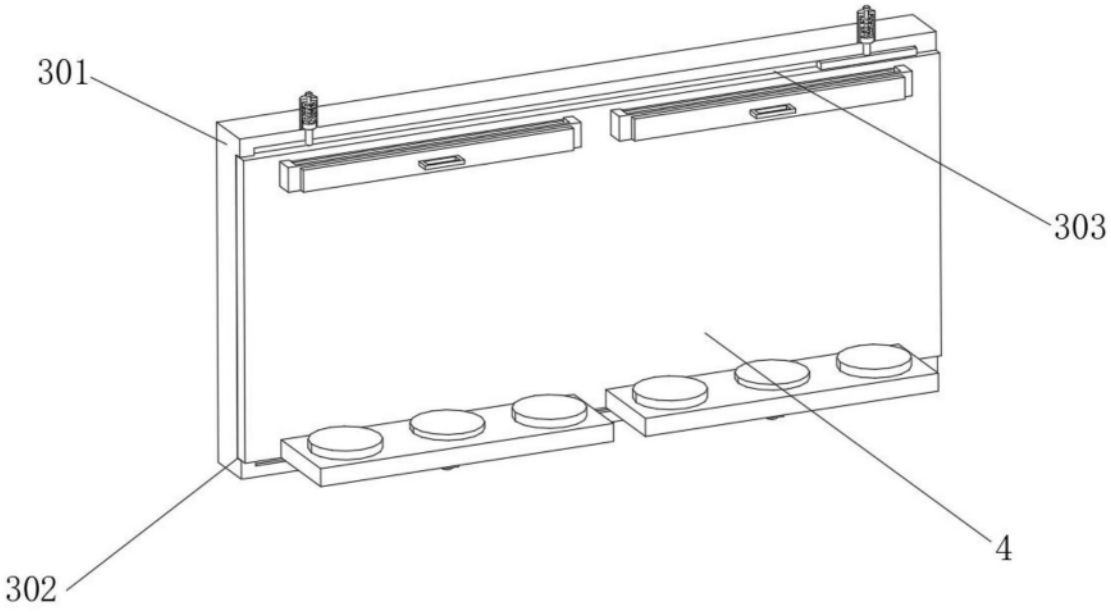

图2

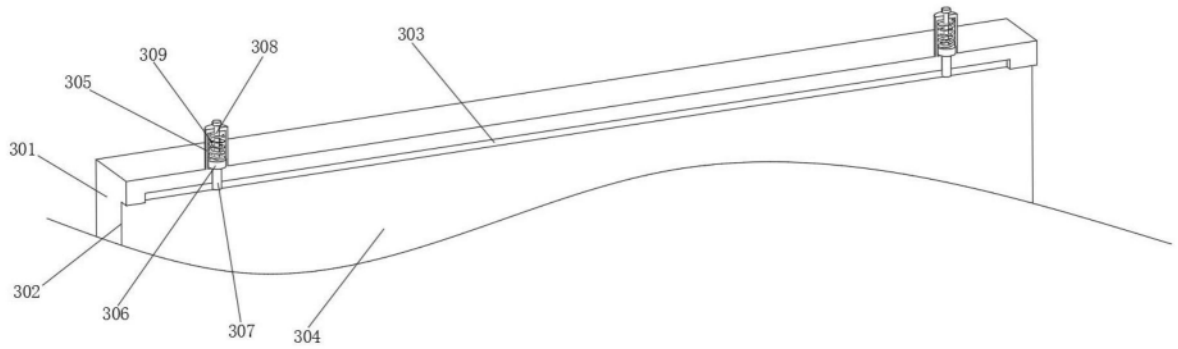

图3

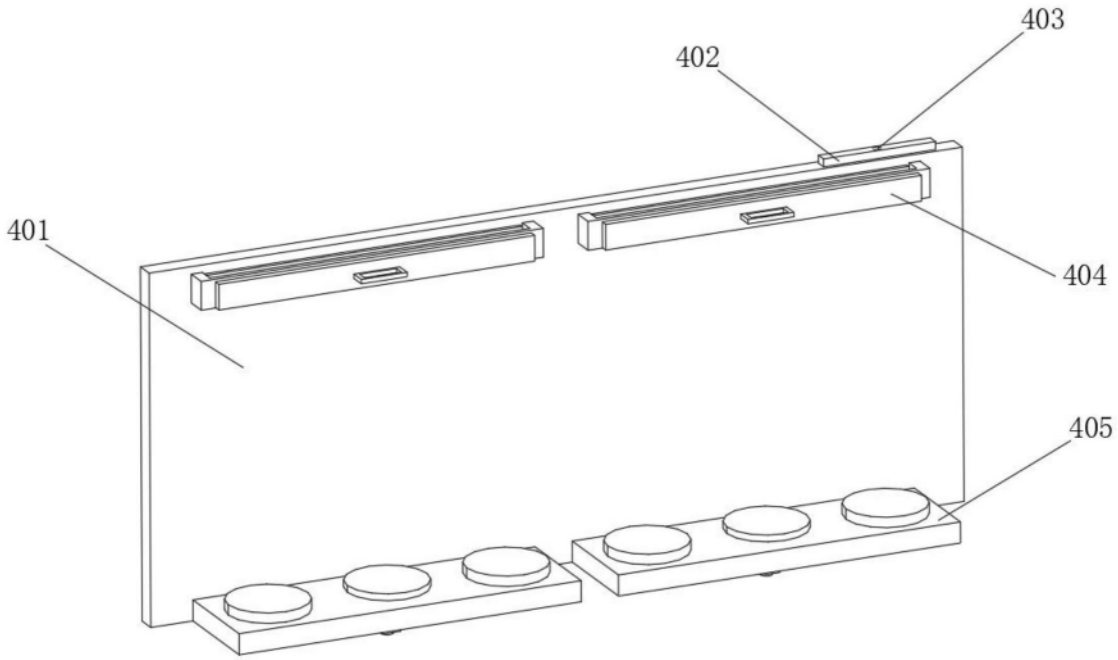

图4

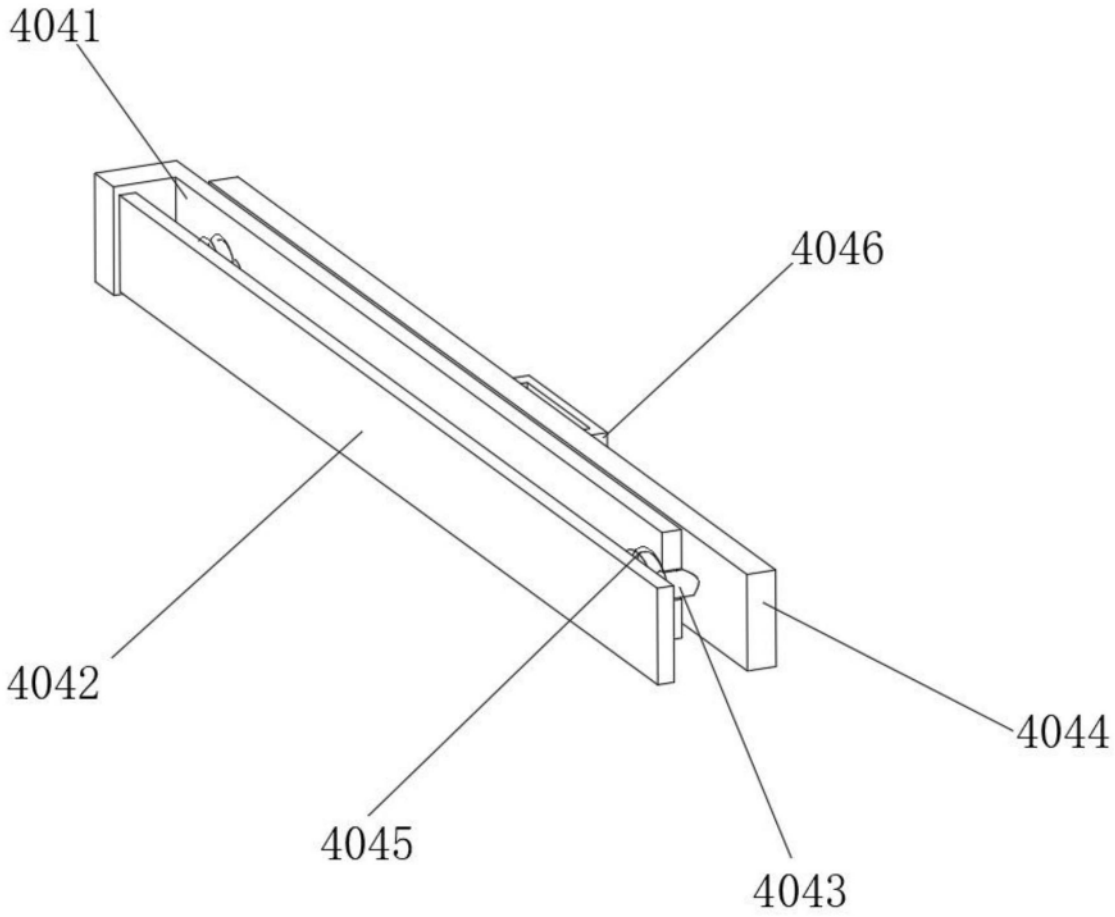

图5

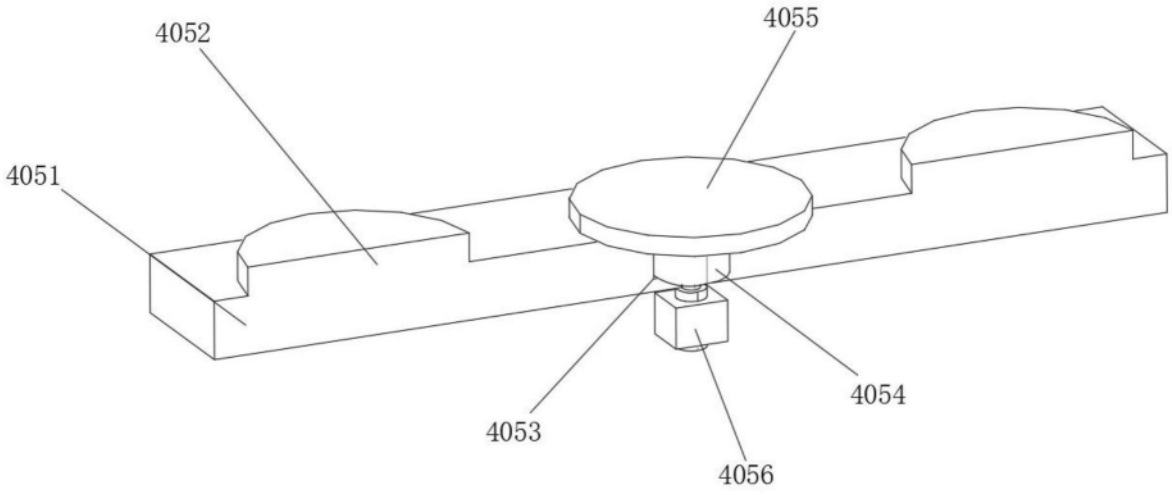

图6