(19)中华人民共和国国家知识产权局

(12)实用新型专利

(10)授权公告号 CN 202449423 U
(45)授权公告日 2012.09.26

(21)申请号 201220060345.2

(22)申请日 2012.02.23

(73)专利权人 甘肃烟草工业有限责任公司
地址 730000 甘肃省兰州市南滨河中路 1111 号

(72)发明人 李硕忠

(74)专利代理机构 东莞市中正知识产权事务所 44231
代理人 刘林

(51)Int.Cl.
B65D 85/10(2006.01)
A24F 15/08(2006.01)
A24F 15/18(2006.01)

权利要求书 1 页 说明书 1 页 附图 1 页

(54)实用新型名称

一种翻盖卷烟小盒

(57)摘要

本实用新型公开了一种翻盖卷烟小盒，包括盒体、左内腔、右内腔和烟嘴架；通过右内腔可以放置烟嘴架，烟嘴架上设有烟嘴槽可以放置三个烟嘴，使用时只需翻开小盒将烟嘴架抽出就可以取出烟嘴，使用完后可以将烟嘴放置回去，还可以方便更换烟嘴，结构简单，使用方便且容易放置又不占空间。

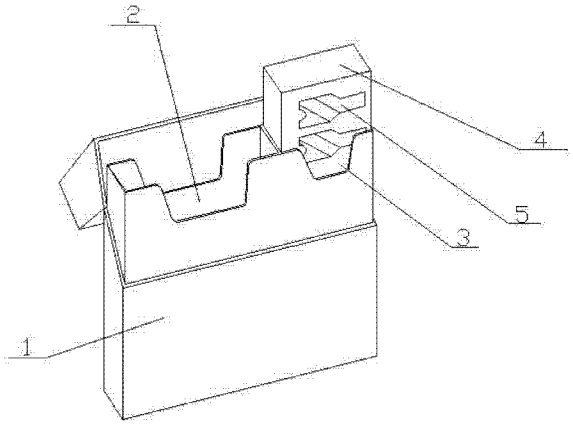

CN 202449423 U

1. 一种翻盖卷烟小盒，包括盒体、左内腔、右内腔和烟嘴架；其特征在于：所述左内腔内放置烟，所述右内腔放置烟嘴架，所述烟嘴架内设有烟嘴槽。

2. 根据权利要求 1 所述的翻盖卷烟小盒，其特征在于：所述烟嘴架是抽屉式烟嘴架。

3. 根据权利要求 1 所述的翻盖卷烟小盒，其特征在于：所述烟嘴架内设有三个烟嘴槽。

一种翻盖卷烟小盒

技术领域

[0001] 本实用新型涉及一种翻盖卷烟小盒。

背景技术

[0002] 目前吸烟的人越来越多，烟对身体危害大，人们都会自带烟嘴，但是不方便放置，携带起来很麻烦。

发明内容

[0003] 本实用新型所要解决的技术问题是提供一种能放置烟嘴的翻盖卷烟小盒

[0004] 本实用新型的技术方案是：一种翻盖卷烟小盒，包括盒体、左内腔、右内腔和烟嘴架；所述左内腔内放置烟，所述右内腔放置烟嘴架，所述烟嘴架内设有烟嘴槽。

[0005] 作为优选，所述烟嘴架是抽屉式烟嘴架。

[0006] 作为优选，所述烟嘴架内设有三个烟嘴槽。

[0007] 本实用新型的有益效果是：通过右内腔可以放置烟嘴架，烟嘴架上设有烟嘴槽可以放置三个烟嘴，使用时只需翻开小盒将烟嘴架抽出就可以取出烟嘴，使用完后可以将烟嘴放置回去，还可以方便更换烟嘴，结构简单，使用方便且容易放置又不占空间。

附图说明

[0008] 为了易于说明，本实用新型由下述的具体实施例及附图作以详细描述。

[0009] 图 1 是本实用翻盖卷烟小盒的结构示意图。

具体实施方式

[0010] 如图 1 所示，本实用新型的本实用新型的技术方案是：一种翻盖卷烟小盒，包括盒体 1、左内腔 2、右内腔 3 和烟嘴架 4；所述左内腔 2 内放置烟，所述右内腔 3 放置烟嘴架 4，所述烟嘴架 4 内设有烟嘴槽 5。

[0011] 其中，所述烟嘴架 4 是抽屉式烟嘴架 4；所述烟嘴架 4 内设有三个烟嘴槽 5。

[0012] 本实用新型的有益效果是：通过右内腔可以放置烟嘴架，烟嘴架上设有烟嘴槽可以放置三个烟嘴，使用时只需翻开小盒将烟嘴架抽出就可以取出烟嘴，使用完后可以将烟嘴放置回去，还可以方便更换烟嘴，结构简单，使用方便且容易放置又不占空间。

[0013] 以上所述，仅为本实用新型的具体实施方式，但本实用新型的保护范围并不局限于此，任何不经过创造性劳动想到的变化或替换，都应涵盖在本实用新型的保护范围之内。因此，本实用新型的保护范围应该以权利要求书所限定的保护范围为准。

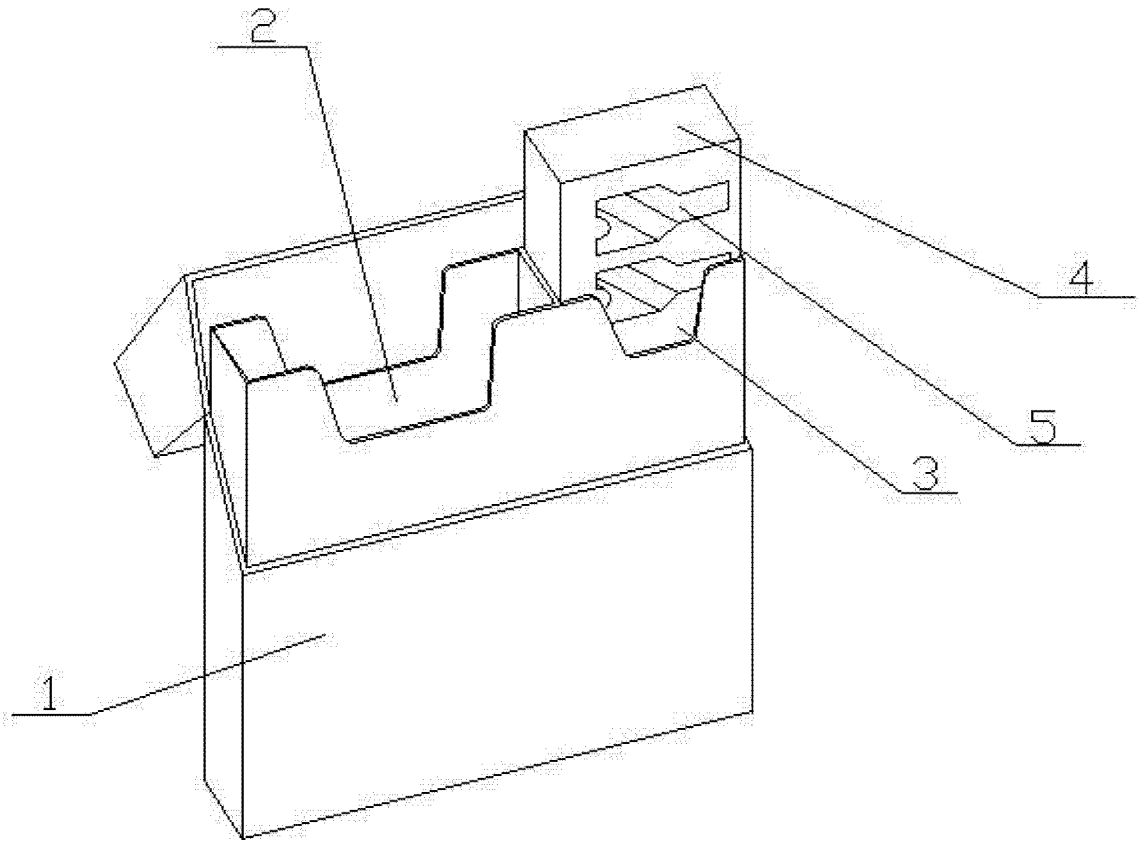

图 1