(19)中华人民共和国国家知识产权局

(12)发明专利申请

(10)申请公布号 CN 104594608 A
(43)申请公布日 2015.05.06

(21)申请号 201410846929.6

(22)申请日 2014.12.31

(71)申请人 法狮龙建材科技有限公司
地址 314300 浙江省嘉兴市海盐县武原镇盐湖公路工业新区一星路3号

(72)发明人 沈正华

(74)专利代理机构 杭州天欣专利事务所(普通合伙) 33209
代理人 魏美贞

(51)Int.Cl.
E04F 19/06(2006.01)
E04F 13/074(2006.01)

权利要求书1页 说明书6页 附图6页

(54)发明名称

一种背景墙安装结构

(57)摘要

本发明涉及一种背景墙安装结构。现有技术中,构成背景墙的背景墙模块和边框组件均存在不足。本发明提供一种背景墙安装结构,包括边框和若干背景墙模块;其特征在于:所述背景墙模块包括面板、用于安装面板的安装框和用于固定在墙体上的连接座,所述连接座包括安装板和固定连接在安装板上的呈长条状的卡接部;所述安装框的上表面设置有装饰面,而下部设置有滑动座,该滑动座卡接于卡接部上并可沿卡接部滑动;所述边框包括固定在墙体上的安装座和可拆卸的安装在安装座上的框体。本发明结构简单,设计合理,拆装方便,连接可靠,结构强度提高,不易变形,具有照明功能。

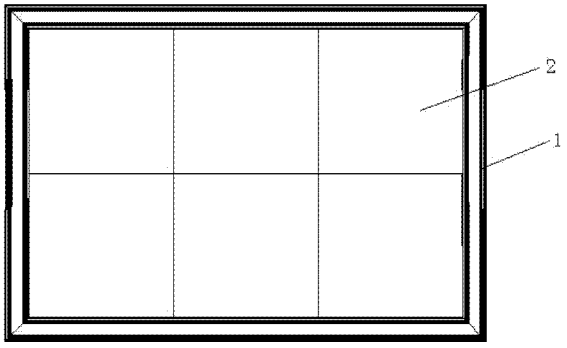

CN 104594608 A

1. 一种背景墙安装结构，包括边框和若干背景墙模块；其特征在于：所述背景墙模块包括面板、用于安装面板的安装框和用于固定在墙体上的连接座，所述安装框沿面板外沿设置并呈方形，所述连接座包括安装板和固定连接在安装板上的呈长条状的卡接部；所述安装框的上表面设置有装饰面，而下部设置有滑动座，该滑动座卡接于卡接部上并可沿卡接部滑动；

所述边框包括固定在墙体上的安装座和可拆卸的安装在安装座上的框体；所述安装座和框体均呈长条状设置，所述安装座包括一个贴合在背景墙上的底座和两组垂直于底座的内扣合边，所述两组内扣合边的外侧壁上均设有外扣合凸起，这两组内扣合边之间形成沿安装座的长度方向设置的滑轨；所述框体一端设置有两组外扣合边，这两组外扣合边的内侧壁上均具有与外扣合凸起配合内扣合凸起，所述两组外扣合边插接于滑轨两侧且通过内扣合凸起和外扣合凸起的配合而与滑轨卡接。

2. 根据权利要求 1 所述的背景墙安装结构，其特征在于：所述滑动座上具有两组对称设置的卡紧臂，所述卡紧臂上依次具有弯曲部、收拢部和外扩部，而两组卡紧臂的弯曲部之间形成与卡接部形状匹配的滑槽并使滑动座可沿卡接部滑动调整，所述卡接部卡接于卡紧臂的弯曲部所形成的滑槽中；所述两组卡紧臂的收拢部之间形成用于防止卡接部脱出的收紧口；所述两组卡紧臂的外扩部之间形成方便滑动座与卡接部完成卡接的扩口。

3. 根据权利要求 1 所述的背景墙安装结构，其特征在于：所述安装框的内侧具有通过以安装框的内壁围成并用于与面板配合的向下敞口的安装腔，所述面板配合在该安装腔内并使面板的四壁贴合于安装框的内壁上，该安装腔的上部具有限位部，而面板的上部抵靠在限位部上。

4. 根据权利要求 1 或 2 所述的背景墙安装结构，其特征在于：还包括底盖和填充层，所述面板在其外沿具有向下的侧壁，所述底盖具有一向上敞口的腔体，所述面板置于底盖的腔体中从而形成具有中空结构的封闭结构，所述填充层设置于该中空结构。

5. 根据权利要求 1 或 2 所述的背景墙安装结构，其特征在于：还包括固定螺栓，所述框体上具有线性设置的安装槽，所述滑动座上具有与安装槽的结构匹配的安装部，所述固定螺栓穿过安装部而与框体螺纹固定。

6. 根据权利要求 1 所述的背景墙安装结构，其特征在于：还包括 LED 灯条和透光板，所述 LED 灯条和透光板均安装在框体上。

7. 根据权利要求 6 所述的背景墙安装结构，其特征在于：所述框体上在靠近框体的端部位置设置有用于安装透光板的一号槽和二号槽，所述透光板宽度方向上的两端分别插入一号槽和二号槽中，所述框体内设置有用于安装 LED 灯条的安装槽，所述 LED 灯条插接于安装槽内，所述安装槽靠近透光板处开设有使 LED 灯条的光线透出的透光槽。

8. 根据权利要求 1 所述的背景墙安装结构，其特征在于：还包括用于将安装座固定到背景墙的连接螺栓，所述连接螺栓穿过安装座的底座而与墙体连接，所述连接螺栓的头部的高度低于内扣合边的高度。

9. 根据权利要求 7 所述的背景墙安装结构，其特征在于：所述框体上位于 LED 灯条与透光板之间的两侧具有反光面。

10. 根据权利要求 1 所述的背景墙安装结构，其特征在于：所述内扣合边位于底座和外扣合凸起之间的区域设置有凹形槽，而内扣合凸起卡入凹形槽中。

一种背景墙安装结构

技术领域

[0001] 本发明涉及一种背景墙安装结构，主要适用于室内装修。

背景技术

[0002] 背景墙通常是为了弥补家居空间的墙面的空旷，同时起到修饰的作用。现有技术中，已经有采用模块化的背景墙，即背景墙由多个模块拼装而成，这种模块化的背景墙安装方便，且便于拆卸，便于人们更换背景墙。现有的背景墙通常包括边框和背景墙模块，安装时边框围成方形的框体，背景墙安装结构安装在框体内，具体是先将边框固定在墙面上并围成方形的框体，该框体的内边框的长为背景墙安装结构的整数倍，而框体的内边框的宽度为背景墙安装结构的整数倍，从而便可将背景墙安装结构依次安装入该框体内。

[0003] 现有的背景墙具有以下缺点：1、背景墙安装结构安装时，必须将边框事先安装好，才能进行背景墙安装结构的安装，如果边框安装尺寸不到位，会使得背景墙安装结构之间存在间隙或边框尺寸太小的情况，因而需要重新对边框进行调整，因而非常不便；2、背景墙模块安装时，并未与墙体连接，而只是卡在边框之中，因而背景墙安装结构容易因碰撞而脱落，留下安装隐患；3、背景墙安装结构通常包括面板和安装框，当面板采用金属材质时，由于金属易变性，在安装过程完成后，因人员碰撞等因素，会使面板发生变形，影响其外观；4、边框功能单一，且大多无法拆卸和自由组装，因而边框与模块的结合较为单一，无法满足现代的装修需求。

[0004] 授权公告号 CN 203947628 U，授权公告日 2014.11.19 的中国实用新型专利申请中，公开了一种家装用背景墙，包括边框组件和若干背景墙模块，所述边框组件围成方形的框体，所述背景墙模块安装在框体内；其特征在于：所述边框组件包括用于安装在墙面上的边框底座和固定在边框底座上的边框扣合件，所述边框扣合件上设有装饰面，所述边框扣合件上设有两组卡脚，所述边框扣合件为对称结构，所述边框底座上设有两组卡边，所述边框底座为对称结构，所述边框扣合件的两组卡脚扣合在边框底座的两组卡边的内侧；所述背景墙模块包括用于固定在墙面上的安装框和用于固定在安装框上的面板组件，所述面板组件固定在安装框上，所述面板组件包括中间板和面板，所述面板上具有凹腔，所述中间板盖合在凹腔上形成用于设置填充层的腔体，所述中间板上开有发泡孔，所述发泡孔与腔体连通。这种家装用背景墙的背景墙模块也是直接置于框体内，而没有进行固定，因而结构不可靠，有与框体事先已安装，因而由于制造或安装上的误差，背景墙模块安装完成后，会使得背景墙安装结构之间存在间隙或框体尺寸太小的情况。

发明内容

[0005] 本发明的目的在于克服现有技术中存在的上述不足，而提供一种结构设计合理，拆装方便，连接可靠，结构强度提高，不易变形，具有照明功能的背景墙安装结构。

[0006] 本发明解决上述问题所采用的技术方案是：该背景墙安装结构，包括边框和若干背景墙模块；其特征在于：

所述背景墙模块包括面板、用于安装面板的安装框和用于固定在墙体上的连接座，所述安装框沿面板外沿设置并呈方形，所述连接座包括安装板和固定连接在安装板上的呈长条状的卡接部；所述安装框的上表面设置有装饰面，而下部设置有滑动座，该滑动座卡接于卡接部上并可沿卡接部滑动；

所述边框包括固定在墙体上的安装座和可拆卸的安装在安装座上的框体；所述安装座和框体均呈长条状设置，所述安装座包括一个贴合在背景墙上的底座和两组垂直于底座的内扣合边，所述两组内扣合边的外侧壁上均设有外扣合凸起，这两组内扣合边之间形成沿安装座的长度方向设置的滑轨；所述框体一端设置有两组外扣合边，这两组外扣合边的内侧壁上均具有与外扣合凸起配合内扣合凸起，所述两组外扣合边插接于滑轨两侧且通过内扣合凸起和外扣合凸起的配合而与滑轨卡接。安装时，事先将连接座和安装座固定在墙体上，而面板与安装框固定为一体，直接可将安装框连同面板通过滑动座卡接在连接座的卡接部上，且滑动座可沿卡接部方向滑动调整，从而对背景墙模块进行调整，使得背景墙安装结构与背景墙安装结构之间或背景墙安装结构与边框之间贴紧，确保连接的紧密型；安装时可先装一侧的边框，背景墙模块依次贴紧后，再装另一侧的边框，使得边框与背景墙模块紧密结合；而框体通过其外扣合边直接插接在滑轨上，安装和拆卸都非常方便，另外框体插接在滑轨上后，可沿滑轨方向进行滑动调整；外扣合边插接于滑轨两侧且通过内扣合凸起和外扣合凸起的配合而与滑轨卡接，因而框体的外扣合边与滑轨插接时更加牢靠，框体不易脱出；安装座可沿背景墙的外周设置，也可设置在两组背景墙模块之间，其组合更加随意，进一步满足用户的装饰需求。

[0007] 本发明所述滑动座上具有两组对称设置的卡紧臂，所述卡紧臂上依次具有弯曲部、收拢部和外扩部，而两组卡紧臂的弯曲部之间形成与卡接部形状匹配的滑槽并使滑动座可沿卡接部滑动调整，所述卡接部卡接于卡紧臂的弯曲部所形成的滑槽中；所述两组卡紧臂的收拢部之间形成用于防止卡接部脱出的收紧口；所述两组卡紧臂的外扩部之间形成方便滑动座与卡接部完成卡接的扩口。滑动座与卡接部卡接时，两组卡紧臂的外扩部之间的扩口，可起到导向作用，方便滑动座与卡紧部之间完成卡接，当卡紧部卡于卡紧臂的弯曲部所形成的滑槽中时，此时滑动座便可沿卡接部滑动，两组卡紧臂的收拢部之间的收紧口可防止卡接部从滑槽中脱出的，确保连接的可靠性。

[0008] 本发明所述卡接部包括由圆环状的外壁形成的主体和对该主体起加强作用的加强部，所述加强部包括若干加强筋，所述加强筋以主体的中心为起始往外壁延伸设置并与外壁固定。卡接部的主体呈圆环状，可节省材料，降低成本，加强筋的设置，可提高主体的结构强度，防止其变形而影响成长的卡接或滑动。

[0009] 本发明所述安装框的内侧具有通过以安装框的内壁围成并用于与面板配合的向下敞口的安装腔，所述面板配合在该安装腔内并使面板的四壁贴合于安装框的内壁上，该安装腔的上部具有限位部，而面板的上部抵靠在限位部上。面板配合在安装腔内，由于面板的四壁贴合于安装框的内壁，两者的配合更加紧密，不易松动。

[0010] 本发明还包括底盖和填充层，所述面板在其外沿具有向下的侧壁，所述底盖具有一向上敞口的腔体，所述面板置于底盖的腔体中从而形成具有中空结构的封闭结构，所述填充层设置于该中空结构。面板和底盖之间设置填充层，使面板得到支持，可增加面板的强度，防止面板因碰撞而发生变形，从而影响美观性。

[0011] 本发明还包括固定螺栓，所述框体上具有线性设置的安装槽，所述滑动座上具有与安装槽的结构匹配的安装部，所述固定螺栓穿过安装部而与框体螺纹固定。滑动座通过固定螺栓而与框体可拆卸连接，拆装更加方便，且由于安装槽线性设置，因而滑动座的方向均相同，确保安装框上滑动座的一致性。

[0012] 本发明所述安装框的内壁上开设若干通孔，所述底盖上具有与上述通孔配合的安装孔，所述面板的侧壁上具有向下设置的避位槽，该避位槽的位置与安装孔的位置对应。底盖与面板配合时，通过在安装框上穿设螺栓，并使螺栓依次穿过安装孔和避位槽，螺栓通过与避位槽的配合，可对面板起向上的支撑作用，通过与限位部的配合，而使面板被固定。

[0013] 本发明还包括 LED 灯条和透光板，所述 LED 灯条和透光板均安装在框体上。框体通过 LED 灯条可进行照明，并且进一步丰富了框体的装饰作用，增加了其照明功能。

[0014] 本发明所述框体上在靠近框体的端部位置设置有用于安装透光板的一号槽和二号槽，所述透光板宽度方向上的两端分别插入一号槽和二号槽中，所述框体内设置有用于安装 LED 灯条的安装槽，所述 LED 灯条插接于安装槽内，所述安装槽靠近透光板处开设有使 LED 灯条的光线透出的透光槽。透光板两端直接插接在一号槽和二号槽中，而 LED 灯条直接插接于安装槽内，两者的安装都非常方便，LED 灯条发光时，光线通过透光槽并从透光板透出。

[0015] 本发明还包括用于将安装座固定到背景墙的连接螺栓，所述连接螺栓穿过安装座的底座而与墙体连接，所述连接螺栓的头部的高度低于内扣合边的高度。连接螺栓设置有若干个，其这些连接螺栓沿安装座的长度方向设置，连接螺栓穿过底座后连接到墙体上，并且连接螺栓与墙体为可拆卸的，因而更加方便安装座的拆装和调整，连接螺栓的头部的高度低于内扣合边的高度，因而框体与内扣合边连接时，连接螺栓的头部对其无影响。

[0016] 本发明所述框体上位于 LED 灯条与透光板之间的两侧具有反光面。LED 灯条发光时，部分光线经过反光面的反射而透过透光板，使得整体亮度提升。

[0017] 本发明所述内扣合边位于底座和外扣合凸起之间的区域设置有凹形槽，而内扣合凸起卡入凹形槽中。

[0018] 本发明所述安装框的内壁上开设若干通孔，所述底盖上具有与上述通孔配合的安装孔，所述面板的侧壁上具有向下设置的避位槽，该避位槽的位置与安装孔的位置对应。底盖与面板配合时，通过在安装框上穿设螺栓，并使螺栓依次穿过安装孔和避位槽，螺栓通过与避位槽的配合，可对面板起向上的支撑作用，通过与限位部的配合，而使面板被固定。

[0019] 本发明与现有技术相比，具有以下优点和效果：结构简单，设计合理，安装时，事先将连接座和安装座固定在墙体上，而面板与安装框固定为一体，直接可将安装框连同面板通过滑动座卡接在连接座的卡接部上，且滑动座可沿卡接部方向滑动调整，从而对背景墙模块进行调整，使得背景墙安装结构与背景墙安装结构之间或背景墙安装结构与边框之间贴紧，确保连接的紧密型；安装时可先装一侧的边框，背景墙模块依次贴紧后，再装另一侧的边框，使得边框与背景墙模块紧密结合；而框体通过其外扣合边直接插接在滑轨上，安装和拆卸都非常方便，另外框体插接在滑轨上后，可沿滑轨方向进行滑动调整；外扣合边插接于滑轨两侧且通过内扣合凸起和外扣合凸起的配合而与滑轨卡接，因而框体的外扣合边与滑轨插接时更加牢靠，框体不易脱出；安装座可沿背景墙的外周设置，也可设置在两组背景墙模块之间，其组合更加随意，进一步满足用户的装饰需求。

附图说明

[0020] 图 1 是本发明实施例中背景墙安装结构的结构示意图。

[0021] 图 2 是背景墙模块的结构示意图。

[0022] 图 3 是图 2 的分解示意图。

[0023] 图 4 是图 2 中 A 处的放大示意图。

[0024] 图 5 是图 2 中 B 处的放大示意图。

[0025] 图 6 是滑动座的结构示意图。

[0026] 图 7 是连接座的主视结构示意图。

[0027] 图 8 是图 7 的左视结构示意图。

[0028] 图 9 是边框的结构示意图。

[0029] 图 10 是图 9 的分解示意图。

[0030] 图 11 是边框和背景墙模块配合示意图。

具体实施方式

[0031] 下面结合附图并通过实施例对本发明作进一步的详细说明，以下实施例是对本发明的解释而本发明并不局限于以下实施例。

[0032] 实施例 1。

[0033] 参见图 1 至图 11，本实施例中的背景墙安装结构包括边框 1 和若干背景墙模块 2。

[0034] 本实施例中的背景墙模块 2 包括面板 21、安装框 22、连接座 23、滑动座 24、底盖 25、填充层 26 和固定螺栓 27。

[0035] 本实施例中的安装框 22 沿面板 21 外沿设置并呈方形，连接座 23 包括安装板 231 和固定连接在安装板 231 上的呈长条状的卡接部 232；安装框 22 的上表面设置有装饰面 221，而下部设置有滑动座 24，该滑动座 24 上具有两组对称设置的卡紧臂 241，卡紧臂 241 上依次具有弯曲部 2411、收拢部 2412 和外扩部 2413，而两组卡紧臂 241 的弯曲部 2411 之间形成与卡接部 232 形状匹配的滑槽 2414 并使滑动座 24 可沿卡接部 232 滑动调整，卡接部 232 卡接于卡紧臂 241 的弯曲部 2411 所形成的滑槽 2414 中；两组卡紧臂 241 的收拢部 2412 之间形成用于防止卡接部 232 脱出的收紧口 2415；两组卡紧臂 241 的外扩部 2413 之间形成方便滑动座 24 与卡接部 232 完成卡接的扩口 2416。本实施例中的连接座 23 的安装板 231 上开有通孔，而安装板 231 通过螺栓固定在墙体上，具体是螺栓穿过安装板 231 上的通孔而与墙体固定。本实施例中的滑动座 24 为塑料件，且具有一定的弹性。

[0036] 安装时，事先将连接座 23 通过安装板 231 固定在墙体上，而面板 21 与安装框 22 固定为一体，直接可将安装框 22 连同面板 21 通过滑动座 24 卡接在连接座 23 的卡接部 232 上，且滑动座 24 可沿卡接部 232 方向滑动调整，从而对安装框 22 进行调整，使得背景墙安装结构与背景墙安装结构之间或背景墙安装结构与边框之间贴紧，确保连接的紧密型；滑动座 24 与卡接部 232 卡接时，两组卡紧臂 241 的外扩部 2413 之间的扩口 2416，可起到导向作用，方便滑动座 24 与卡紧部之间完成卡接，当卡紧部卡于卡紧臂 241 的弯曲部 2411 所形成的滑槽 2414 中时，此时滑动座 24 便可沿卡接部 232 滑动，两组卡紧臂 241 的收拢部 2412 之间的收紧口 2415 可防止卡接部 232 从滑槽 2414 中脱出的，确保连接的可靠性。

[0037] 本实施例中的用于背景墙的边框 1 包括安装座 11、框体 12、LED 灯条 13、透光板 14 和连接螺栓 15。

[0038] 本实施例中的安装座 11 和框体 12 均呈长条状设置，安装座 11 包括一个贴合在背景墙上的底座 111 和两组垂直于底座 111 的内扣合边 112，两组内扣合边 112 的外侧壁上均设有外扣合凸起 113，这两组内扣合边 112 之间形成沿安装座 11 的长度方向设置的滑轨；框体 12 一端设置有两组外扣合边 121，这两组外扣合边 121 的内侧壁上均具有与外扣合凸起 113 配合内扣合凸起 122，两组外扣合边 121 插接于滑轨两侧且通过内扣合凸起 122 和外扣合凸起 113 的配合而与滑轨卡接。

[0039] 本实施例中的用于背景墙的边框，在使用时，安装座 11 事先固定在墙体上，而框体 12 通过其外扣合边 121 直接插接在滑轨上，安装和拆卸都非常方便，另外框体 12 插接在滑轨上后，可沿滑轨方向进行滑动调整；外扣合边 121 插接于滑轨两侧且通过内扣合凸起 122 和外扣合凸起 113 的配合而与滑轨卡接，因而框体 12 的外扣合边 121 与滑轨插接时更加牢靠，框体 12 不易脱出；安装座 11 可沿背景墙的外周设置，也可设置在两组背景墙模块之间，其组合更加随意，进一步满足用户的装饰需求。

[0040] 本实施例中的卡接部 232 包括由圆环状的外壁形成的主体 2321 和对该主体 2321 起加强作用的加强部 2322，加强部 2322 包括若干加强筋，加强筋以主体 2321 的中心为起始往外壁延伸设置并与外壁固定。卡接部 232 的主体 2321 呈圆环状，可节省材料，降低成本，加强筋的设置，可提高主体 2321 的结构强度，防止其变形而影响成长的卡接或滑动。本实施例中的加强筋是以主体 2321 的圆心为中心环形的、均匀的排布的。优选的，本实施例中的加强筋的数量为 3 条。

[0041] 本实施例中的安装框 22 的内侧具有通过以安装框 22 的内壁围成并用于与面板 21 配合的向下敞口的安装腔 222，面板 21 配合在该安装腔 222 内并使面板 21 的四壁贴合于安装框 22 的内壁上，该安装腔 222 的上部具有限位部 223，而面板 21 的上部抵靠在限位部 223 上。面板 21 配合在安装腔 222 内，由于面板 21 的四壁贴合于安装框 22 的内壁，两者的配合更加紧密，不易松动。

[0042] 本实施例中的面板 21 在其外沿具有向下的侧壁，底盖 25 具有一向上敞口的腔体，面板 21 置于底盖 25 的腔体中从而形成具有中空结构 251 的封闭结构，填充层 26 设置于该中空结构 251。面板 21 和底盖 25 之间设置填充层 26，使面板 21 得到支持，可增加面板 21 的强度，防止面板 21 因碰撞而发生变形，从而影响美观性。本实施例中的填充层 26 为泡沫材质。

[0043] 本实施例中的安装框 22 上具有线性设置的安装槽 224，滑动座 24 上具有与安装槽 224 的结构匹配的安装部 242，固定螺栓 27 穿过安装部 242 而与安装框 22 螺纹固定。滑动座 24 通过固定螺栓 27 而与安装框 22 可拆卸连接，拆装更加方便，且由于安装槽 224 线性设置，因而滑动座 24 的方向均相同，确保安装框 22 上滑动座 24 的一致性。

[0044] 本实施例中的安装框 22 的内壁上开设若干通孔，底盖 25 上具有与上述通孔配合的安装孔 252，面板 21 的侧壁上具有向下设置的避位槽 211，该避位槽 211 的位置与安装孔 252 的位置对应。底盖 25 与面板 21 配合时，通过在安装框 22 上穿设螺栓，并使螺栓依次穿过安装孔 252 和避位槽 211，螺栓通过与避位槽 211 的配合，可对面板 21 起向上的支撑作用，通过与限位部 232 的配合，而使面板 21 被固定。

[0045] 本实施例中的内扣合边 112 与底座 111 的侧端部的距离与外扣合边 121 的壁厚相同，因而安装座 11 与框体 12 配合后，两者的侧面平齐，与背景墙模块的结合更加紧密。

[0046] 本实施例中的 LED 灯条 13 和透光板 14 均安装在框体 12 上。框体 12 通过 LED 灯条 13 可进行照明，并且进一步丰富了框体 12 的装饰作用，增加了其照明功能。

[0047] 本实施例中 LED 灯条 13 和透光板 14 的具体安装结构为，在框体 12 上在靠近框体 12 的端部位置设置有用于安装透光板 14 的一号槽 123 和二号槽 124，透光板 14 宽度方向上的两端分别插入一号槽 123 和二号槽 124 中，框体 12 内设置有用于安装 LED 灯条 13 的安装槽 125，LED 灯条 13 插接于安装槽 125 内，安装槽 125 靠近透光板 14 处开设有使 LED 灯条 13 的光线透出的透光槽 126。透光板 14 两端直接插接在一号槽 123 和二号槽 124 中，而 LED 灯条 13 直接插接于安装槽 125 内，两者的安装都非常方便，LED 灯条 13 发光时，光线通过透光槽 126 并从透光板 14 透出。

[0048] 本实施例中的连接螺栓 15 穿过安装座 11 的底座 111 而与墙体连接，连接螺栓 15 的头部的高度低于内扣合边 112 的高度。连接螺栓 15 设置有若干个，这些连接螺栓 15 沿安装座 11 的长度方向设置，连接螺栓 15 穿过底座 111 后连接到墙体上，并且连接螺栓 15 与墙体为可拆卸的，因而更加方便安装座 11 的拆装和调整，连接螺栓 15 的头部的高度低于内扣合边 112 的高度，因而框体 12 与内扣合边 112 连接时，连接螺栓 15 的头部对其无影响。本实施例中的连接螺栓 15 也可采用螺钉、膨胀螺栓等替代。

[0049] 本实施例中的框体 12 上位于 LED 灯条 13 与透光板 14 之间的两侧具有反光面 127。LED 灯条 13 发光时，部分光线经过反光面 127 的反射而透过透光板 14，使得整体亮度提升。

[0050] 本实施例中的内扣合边 112 位于底座 111 和外扣合凸起 113 之间的区域设置有凹形槽 114，而内扣合凸起 122 卡入凹形槽 114 中，进一步防止框体 12 从安装座 11 脱出。

[0051] 安装时，事先将连接座 23 和安装座 11 固定在墙体上，而面板 21 与安装框 22 固定为一体，直接可将安装框 22 连同面板 21 通过滑动座 24 卡接在连接座 23 的卡接部 232 上，且滑动座 24 可沿卡接部 232 方向滑动调整，从而对背景墙模块 2 进行调整，使得背景墙模块 2 与背景墙模块 2 之间或背景墙模块 2 与边框 1 之间贴紧，确保连接的紧密型；安装时可先装一侧的边框 1，背景墙模块 2 依次贴紧后，再装另一侧的边框 1，使得边框 1 与背景墙模 2 块紧密结合；而框体 12 通过其外扣合边 121 直接插接在滑轨上，安装和拆卸都非常方便，另外框体 12 插接在滑轨上后，可沿滑轨方向进行滑动调整；外扣合边 121 插接于滑轨两侧且通过内扣合凸起 122 和外扣合凸起 113 的配合而与滑轨卡接，因而框体 12 的外扣合边 121 与滑轨插接时更加牢靠，框体 12 不易脱出；如图 11 所示，安装座 11 可沿背景墙模块 2 的外周设置，也可设置在两组背景墙模块 2 之间，其组合更加随意，进一步满足用户的装饰需求。

[0052] 此外，需要说明的是，本说明书中所描述的具体实施例，其零、部件的形状、所取名称等可以不同，本说明书中所描述的以上内容仅仅是对本发明结构及附图所作的举例说明。凡依据本发明专利构思所述的构造、特征及原理所做的等效变化或者简单变化，均包括于本发明专利的保护范围内。本发明所属技术领域的技术人员可以对所描述的具体实施例做各种各样的修改或补充或采用类似的方式替代，只要不偏离本发明的结构或者超越本权利要求书所定义的范围，均应属于本发明的保护范围。

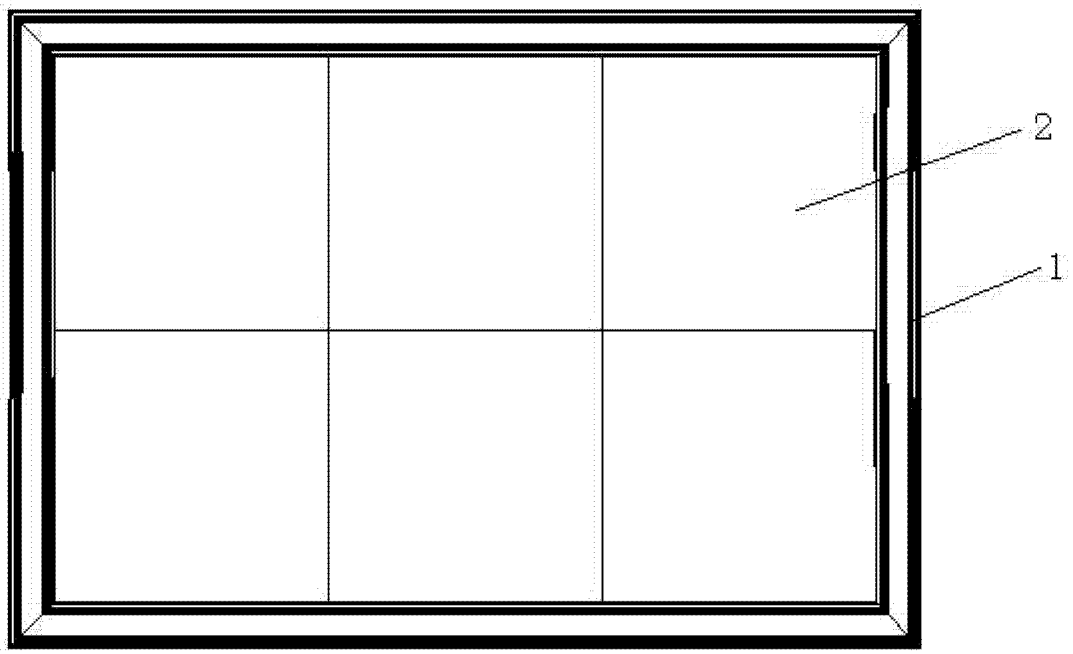

图 1

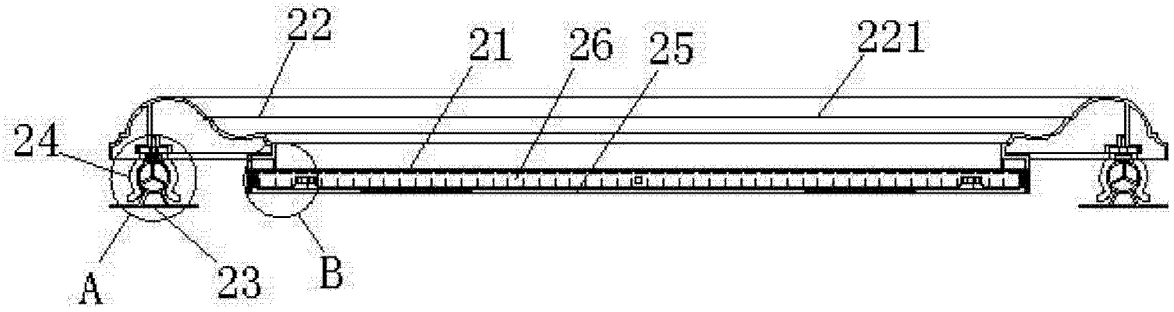

图 2

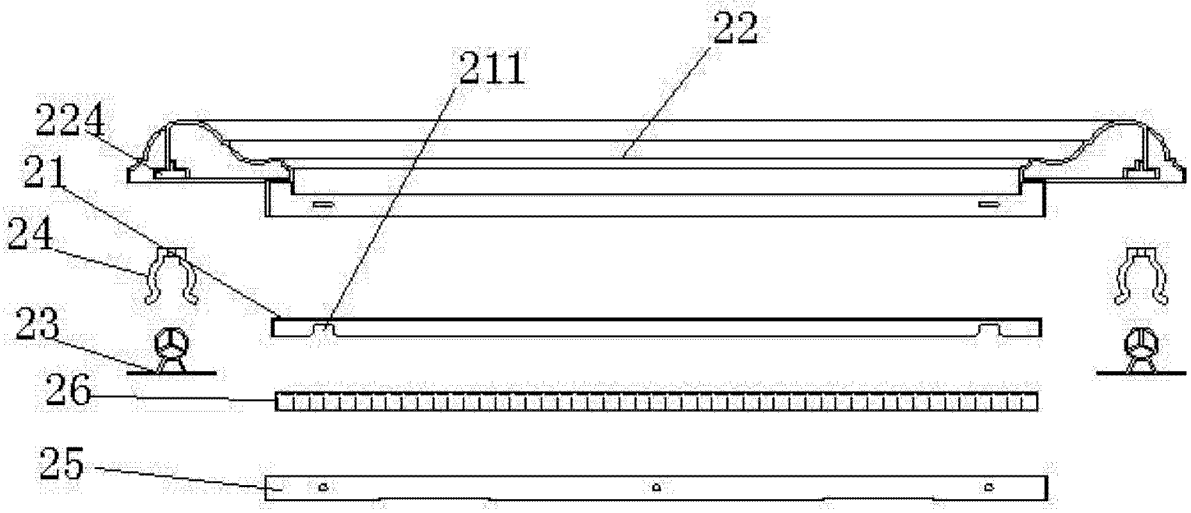

图 3

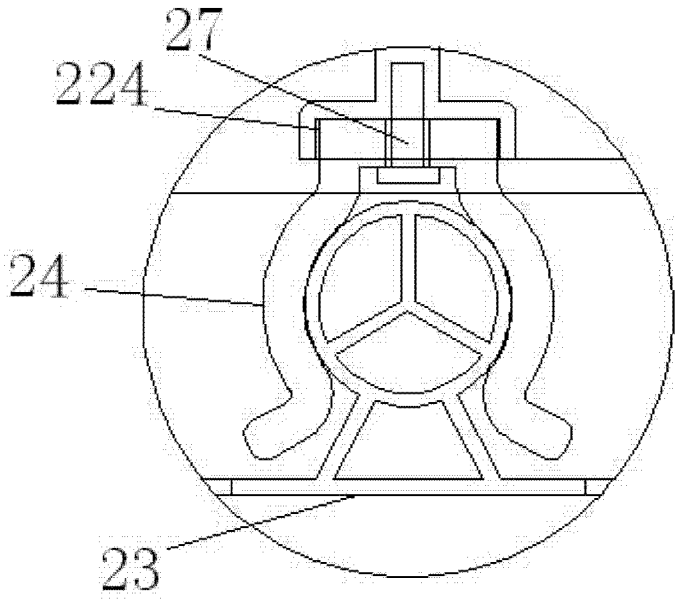

图 4

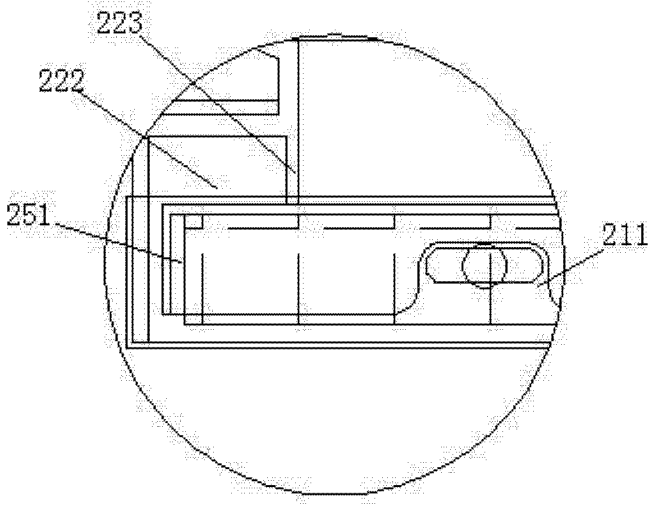

图 5

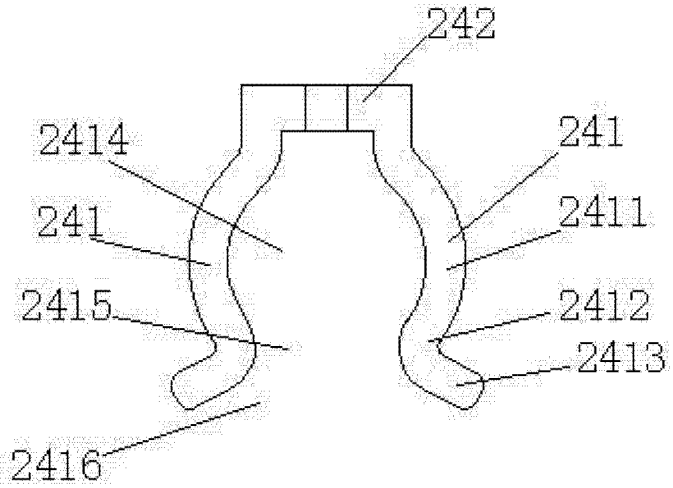

图 6

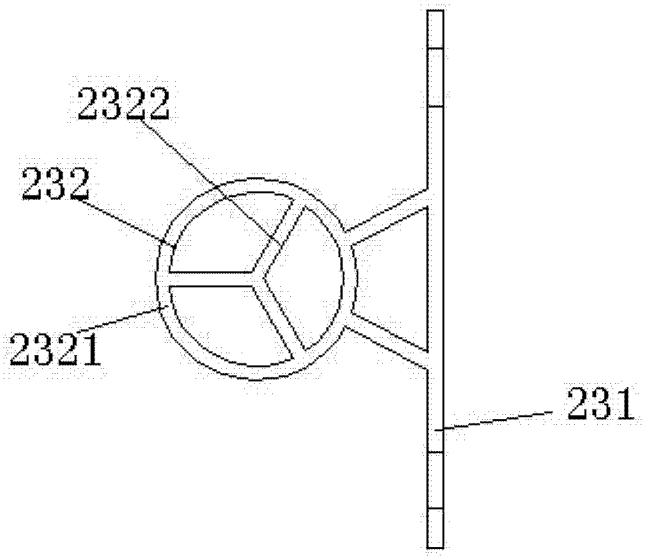

图 7

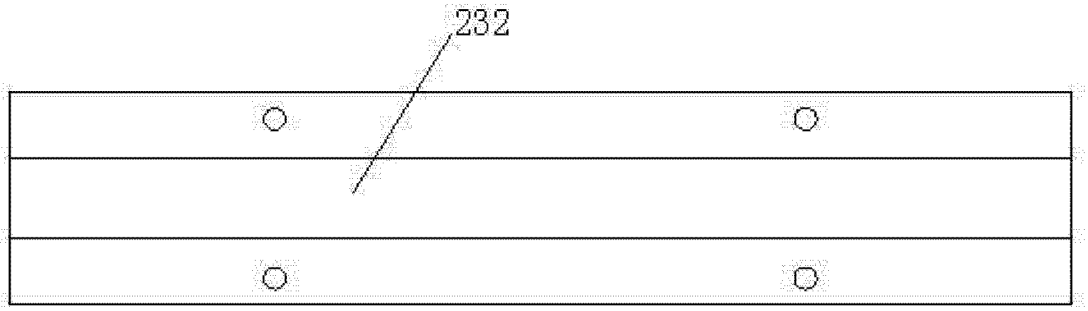

图 8

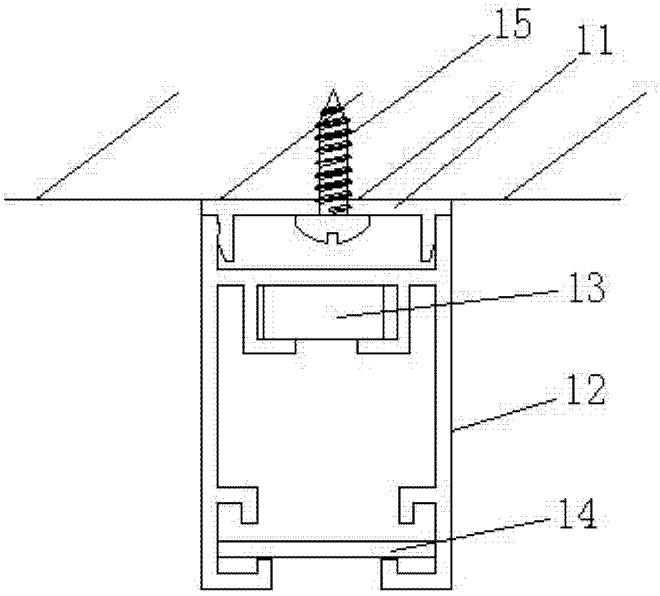
15
11
13
12
14

图 9

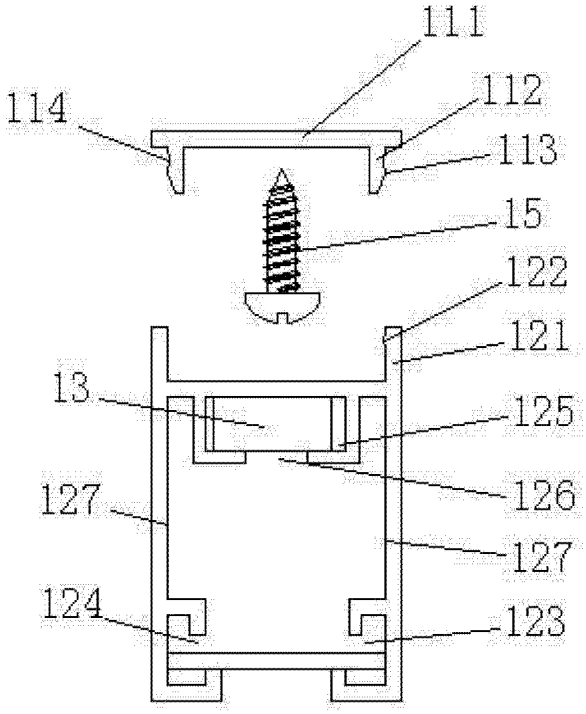
111
114
112
113
15
122
121
13
125
126
127
127
124
123

图 10

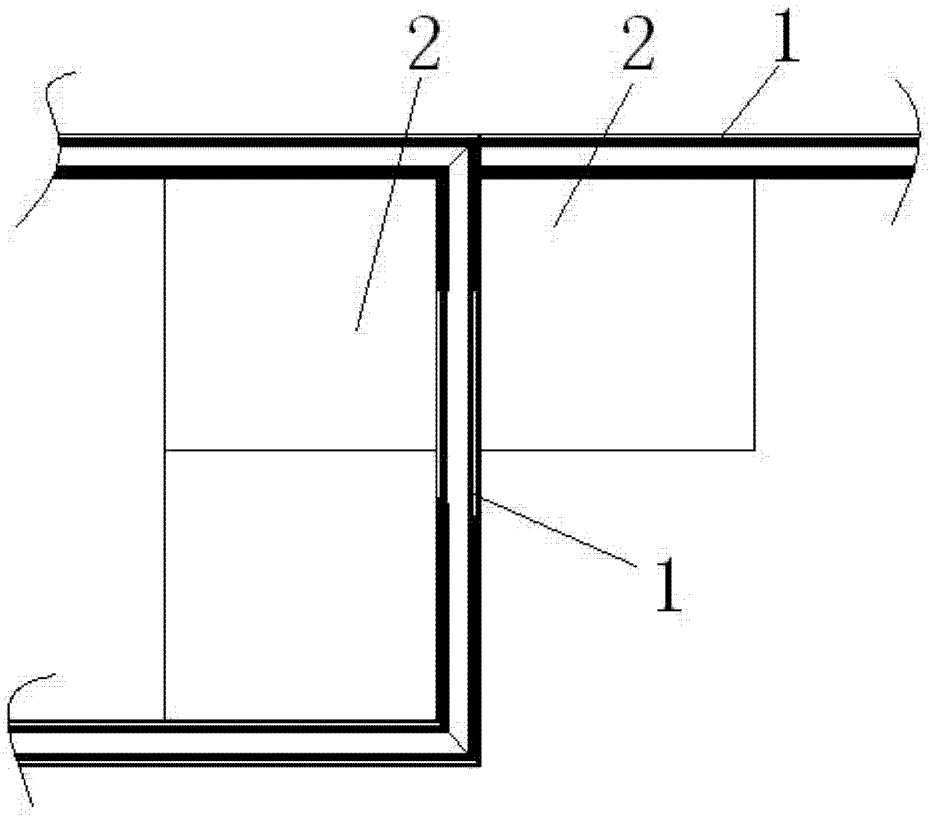

图 11