(19)中华人民共和国国家知识产权局

(12)实用新型专利

(10)授权公告号 CN 202760534 U
(45)授权公告日 2013.03.06

(21)申请号 201220230296.2

(22)申请日 2012.05.22

(73)专利权人 上海电机学院
地址 200240 上海市闵行区江川路 690 号

(72)发明人 杜浩明 关宇晨 高晓东 谢晓卉 鲍忠炎 张洪亮 蒋小冬 李亚威 张欢欢

(74)专利代理机构 上海翼胜专利商标事务所（普通合伙） 31218
代理人 翟羽 黄燕石

(51)Int.Cl.
A47B 21/04(2006.01)
A47B 3/083(2006.01)

权利要求书 1 页 说明书 3 页 附图 4 页

(54)实用新型名称

便携式笔记本桌

(57)摘要

本实用新型涉及一种便携式笔记本桌，包括主架、支板、卡块、支板支撑件和桌腿，支板通过安装在其侧边的支板铰链可转动设置在主架上，支板铰链的一侧为靠近用户的一侧，支板支撑件设置在主架与支板之间，卡块设置在支板上靠近支板铰链的一侧，桌腿能够调节高度并能够折叠在主架内，主架和支板根据用户方位分别分成左右两部分，主架的两部分通过设置在主架底部的主架铰链连接在一起，两部分主架和支板通过主架铰链对折。对折后，笔记本桌只有笔记本电脑的一半大小，方便携带。

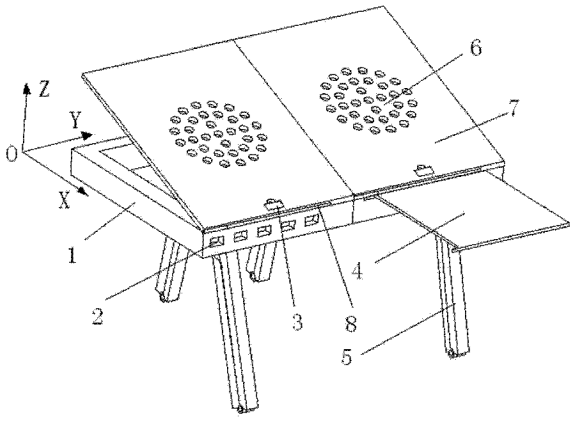

CN 202760534 U

1. 一种便携式笔记本桌，包括主架、支板、卡块、支板支撑件和桌腿，所述支板通过安装在其侧边的支板铰链可转动设置在主架上，所述支板铰链的一侧为靠近用户的一侧，所述支板支撑件设置在所述主架与所述支板之间，所述卡块设置在支板上靠近支板铰链的一侧，所述桌腿能够调节高度并能够折叠在所述主架内，其特征在于：所述主架和所述支板根据用户方位分别分成左右两部分，所述主架的两部分通过设置在主架底部的主架铰链连接在一起，所述两部分主架和支板能够通过主架铰链对折。

2. 根据权利要求 1 所述的便携式笔记本桌，其特征在于：所述卡块在左右支板上各设有一个，所述两个卡块离支板铰链的侧边的距离相等，所述卡块为翻动式卡块。

3. 根据权利要求 1 或 2 所述的便携式笔记本桌，其特征在于：在所述支板上设置散热孔。

4. 根据权利要求 3 所述的便携式笔记本桌，其特征在于：在所述支板的底面所述散热孔的位置安装风扇。

5. 根据权利要求 1 或 2 所述的便携式笔记本桌，其特征在于：在所述右侧支板下面设置抽拉式鼠标垫板。

6. 根据权利要求 1 或 2 所述的便携式笔记本桌，其特征在于：在所述主架内安装一个 USB 扩展器，所述 USB 扩展器扩展出多个 USB 接口，所述多个 USB 接口安装在所述主架的支板铰链侧边或左右侧边。

7. 根据权利要求 1 或 2 所述的便携式笔记本桌，其特征在于：所述支撑件为楔形块，在所述左右主架连接处设置多个定位槽，所述楔形块在不同的定位槽内能够同时支撑两块支板至不同的高度。

8. 根据权利要求 1 或 2 所述的便携式笔记本桌，其特征在于：在所述主架的底面设置三脚架连接口，通过所述三脚架连接口安装三脚架。

便携式笔记本桌

技术领域

[0001] 本实用新型涉及日常生活技术领域，特别是一种便携式笔记本桌。

背景技术

[0002] 现在市场上所销售的笔记本桌主要由实木、松木、楠竹、铝镁合金、ABS 塑胶等材质制成。大多笔记本桌只能将桌腿收起来，并不能折叠，其大小一般约为 14 寸笔记本电脑大小，体积相对较大，如果外出携带的话，这么大的体积对于用户来说，相当的不方便。除此之外，现有的笔记本桌不适合在室外场合使用。

[0003] 一些能散热的笔记本桌通过笔记本的 USB 插口给风扇提供电源，占用了笔记本电脑的 USB 端口，使得本来 USB 插口较少的笔记本在使用 USB 端口时更显得捉襟见肘。由于笔记本桌跟笔记本大小相当，鼠标移动的空间相对较小，使用户使用鼠标时很不方便，而且，有些笔记本桌由于材料问题，使得光电鼠标无法使用。

实用新型内容

[0004] 本实用新型的目的是为了解决上述技术问题，提供一种便携式笔记本桌，以期方便用户使用笔记本，并且方便携带。

[0005] 本实用新型采取的技术方案是：

[0006] 一种便携式笔记本桌，包括主架、支板、卡块、支板支撑件和桌腿，所述支板通过安装在其侧边的支板铰链可转动设置在主架上，所述支板铰链的一侧为靠近用户的一侧，所述支板支撑件设置在所述主架与所述支板之间，所述卡块设置在支板上靠近支板铰链的一侧，所述桌腿能够调节高度并能够折叠在所述主架内，其特征是，所述主架和所述支板根据用户方位分别分成左右两部分，所述主架的两部分通过设置在主架底部的主架铰链连接在一起，所述两部分主架和支板能够通过主架铰链对折。

[0007] 进一步，所述卡块在左右支板上各设有一个，所述两个卡块离支板铰链的侧边的距离相等，所述卡块为翻动式卡块。

[0008] 进一步，在所述支板上设置散热孔。

[0009] 进一步，在所述支板的底面所述散热孔的位置安装风扇。

[0010] 进一步，在所述右侧支板下面设置抽拉式鼠标垫板。

[0011] 进一步，在所述主架内安装一个 USB 扩展器，所述 USB 扩展器扩展出多个 USB 接口，所述多个 USB 接口安装在所述主架的支板铰链侧边或左右侧边。

[0012] 进一步，所述支撑件为楔形块，在所述左右主架连接处设置多个定位槽，所述楔形块在不同的定位槽内能够同时支撑两块支板至不同的高度。

[0013] 进一步，在所述主架的底面设置三脚架连接口，通过所述三脚架连接口安装三脚架。

[0014] 本实用新型的有益效果是：

[0015] (1)折叠式设计使笔记本桌更为小巧，节省了空间；

[0016] （2）拓展的笔记本的USB接口，使风扇使用时不占用笔记本的USB口；

[0017] （3）风扇可以提高笔记本的散热效果；

[0018] （4）内置的鼠标垫板使用方便，并解决了光电鼠标在某些材料上无法使用的尴尬局面；

[0019] （5）三脚架的接入，适合笔记本桌在室外使用。

附图说明

[0020] 附图1是本实用新型的前方立体结构示意图；

[0021] 附图2是本实用新型的后方立体结构示意图；

[0022] 附图3是本实用新型去掉支板的立体结构示意图；

[0023] 附图4是本实用新型折叠效果示意图；

[0024] 附图5是本实用新型的底部立体结构示意图。

[0025] 附图中的标记为：

[0026] 1．主架；　　2．USB接口；

[0027] 3．卡块；　　4．抽拉式鼠标垫板；

[0028] 5．桌腿；　　6．散热孔；

[0029] 7．支板；　　8．支板铰链；

[0030] 9．风扇；　　10．楔形块；

[0031] 11．定位槽；　　12．主架铰链；

[0032] 13．三脚架连接口。

具体实施方式

[0033] 下面结合附图对本实用新型便携式笔记本桌的具体实施方式作详细说明。

[0034] 为了让本实用新型易于理解，本说明书中使用了一些方向性用语。需要说明的是，本说明书中所提到的方向性用语，例如“上”、“下”、“左”、“右”、“前”、“后”等，是参考附图的方向，以附图中的XYZ坐标系为参照，Z轴正方向设为“上”，Z轴负方向设为“下”，X轴正方向设为“前”，X轴负方向设为“后”，Y轴正方向设为“右”，Y轴负方向设为“左”。使用的方向性用语是用以说明及理解本实用新型，而非用以限制本实用新型的保护范围。

[0035] 参见附图1至5，主架1上通过支板铰链8安装支板7，主架1分为左右相同的两部分，在主架1的下底部，通过主架铰链12将左右两块主架1连接在一起，当两块主架1放平时，主架铰链12固定住主架1使主架1在同一水平面上；支板7也分为左右相同的两部分，每一部分通过单独的支板铰链8连接在主架1的前侧边，主架1的前侧边即为用户位置侧。两部分支板7的连接线与两部分主架1的连接线在同一位置。两部分主架1均为框形，在框形的内侧边上通过铰链安装四个桌腿4，桌腿4的位置设置在整个主架1的四个角上，四个桌腿可收起在主架1的框形内。桌腿4的可再通过铰链接续一个延长段，使笔记本桌抬高到用户需要的高度，延长段对折后可一并收于主架1的框形内。桌腿4伸开时，可以使桌腿4与支板7的垂直方向产生一定人倾斜，提高笔记本桌的稳定性。在左右支板7靠近支板铰链8的位置各设置一个卡块3，两个卡块3离支板7的前侧边的距离相等，卡块3为翻动式卡块，当不使用卡块3时，可将卡块3压入支板7的内部。在主架1与支板7之间安装

支撑件，支撑件可采用现有技术中的支撑杆，在这里使用楔形块 10 进行支撑，在主架 1 上 X 轴的方向上设置多个定位孔 11，楔形块 10 定位在定位孔 11 内，楔形块 10 在不同的定位孔 11 内，可以使支板 7 抬起不同的角度。

[0036] 继续参见附图 1 至 5，在左右两块支板 7 上分别设置有圆形分布的散热孔 6，由于笔记本使用时会产生热量，散热孔 6 有助于笔记本的散热，在支板 7 的反面散热孔 6 的位置，安装风扇 9，风扇 9 可以由笔记本的 USB 接口供电，由于笔记本电脑的电池续航时间都不高，可以直接通过干电池给风扇 9 供电来节省笔记本的电池电量。鉴于一般用户都是使用右手来操作鼠标，在右侧支板 7 的下方设置抽拉式鼠标垫板 4，抽拉式鼠标垫板 4 由一块抽拉板和一块鼠标垫组成，鼠标垫的设置使常用的光电鼠标表现更好。抽拉式鼠标垫板 4 的设置可使支板 7 去除鼠标的放置面积，使笔记本桌做得更小。在主架 1 上安装一个 USB 扩展器（图中未示出），USB 扩展器的输出多个 USB 接口 2 安装在前侧边或左右侧边，附图中扩展的 USB 接口为 5 个，USB 扩展器的输入 USB 接口连接笔记本，为笔记本扩展多个 USB 接口，方便用户，同时补偿风扇 9 可能用掉的 USB 接口。为了使笔记本桌适合室外场地使用，在左右主架 1 的中间设置一个三脚架接口 13，三脚架接口 13 用于安装三脚架，以应对室外高低不平的放置表面。

[0037] 笔记本桌不用时，将卡块 3 按入支板 7 内，将抽拉式鼠标垫板 4 收起，将桌腿 4 收入主架 1 的框形内，收起楔形块 10，放下支板 7，将笔记本桌从主架 1 和支板 7 的中间位置对折，收成一个方形块，体积小，大小只有笔记本电脑的一半，方便携带。在室内使用时，沿主架 1 和支板 7 的中间位置翻开笔记本桌，展开四条桌腿 4，放置于工作台上，根据需要，翻出卡块 3、拉出抽拉式鼠标垫板 4、垫上楔形块 10，将笔记本放置在台板 7 上，开始操作笔记本，根据需要连接电扇 9、连接 USB 扩展器。在室外使用时，展开笔记本桌后，在三脚架接口 13 中安装三脚架，固定在地面或其它平面，再将笔记本置于台板 7 上，开始操作笔记本。

[0038] 以上所述仅是本实用新型的优选实施方式，应当指出，对于本技术领域的普通技术人员，在不脱离本实用新型原理的前提下，还可以做出若干改进和润饰，这些改进和润饰也应视为本实用新型的保护范围。

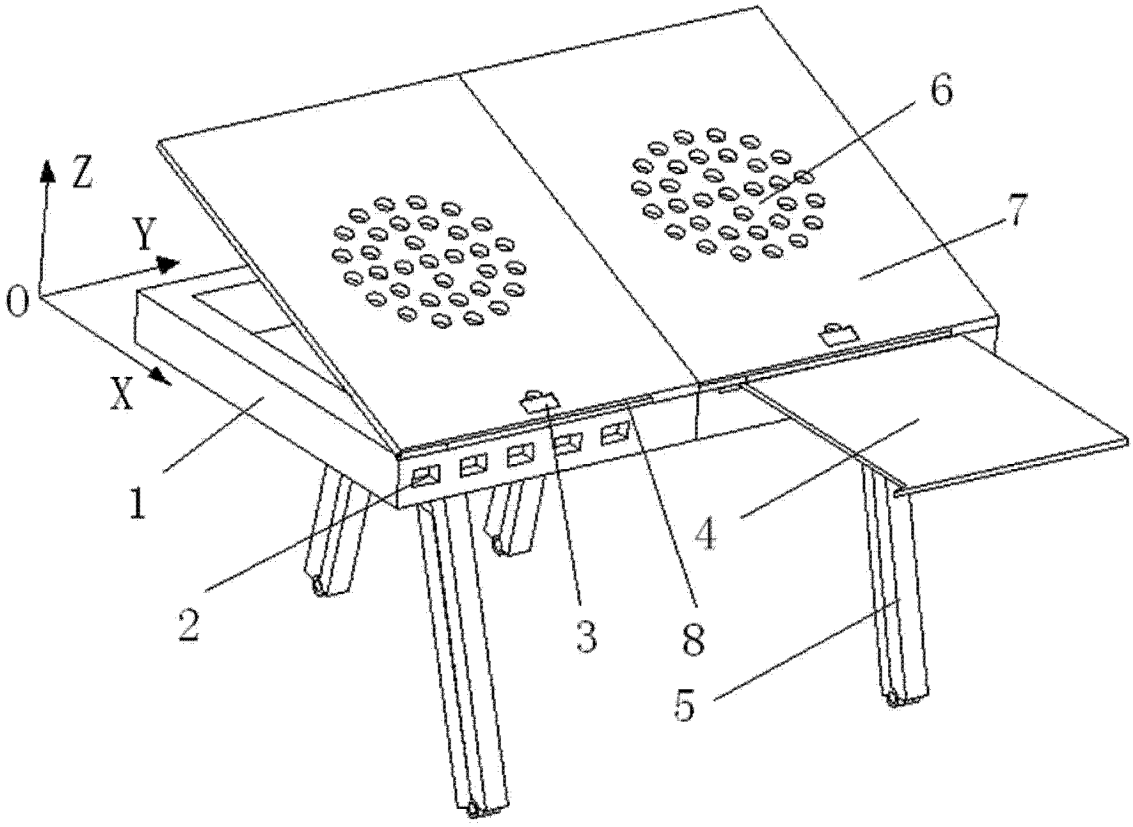

图 1

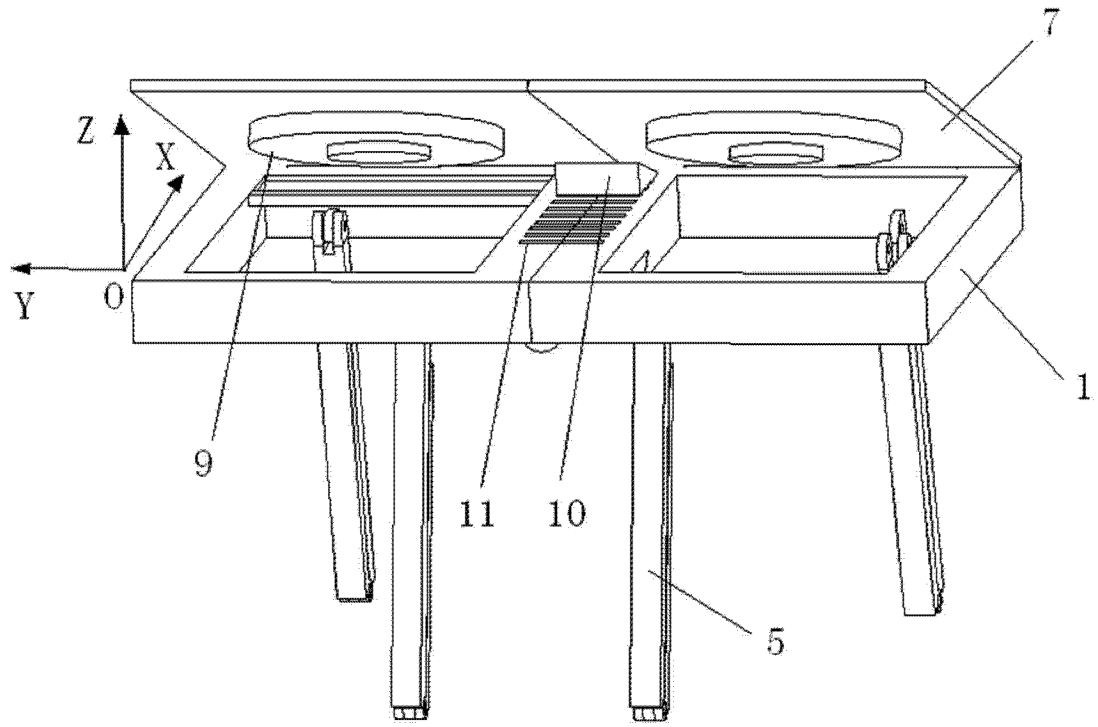

图 2

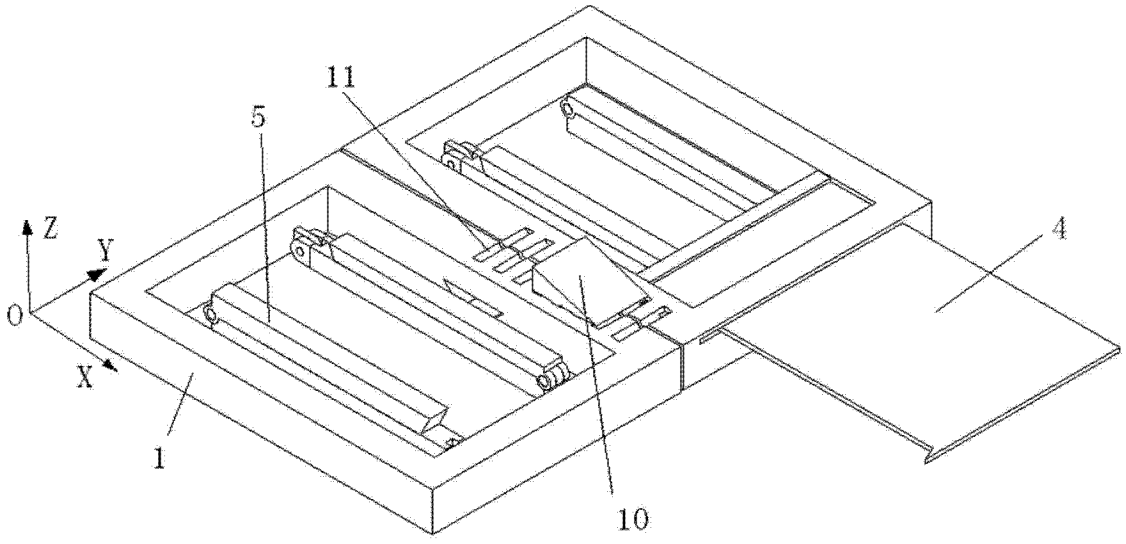

图 3

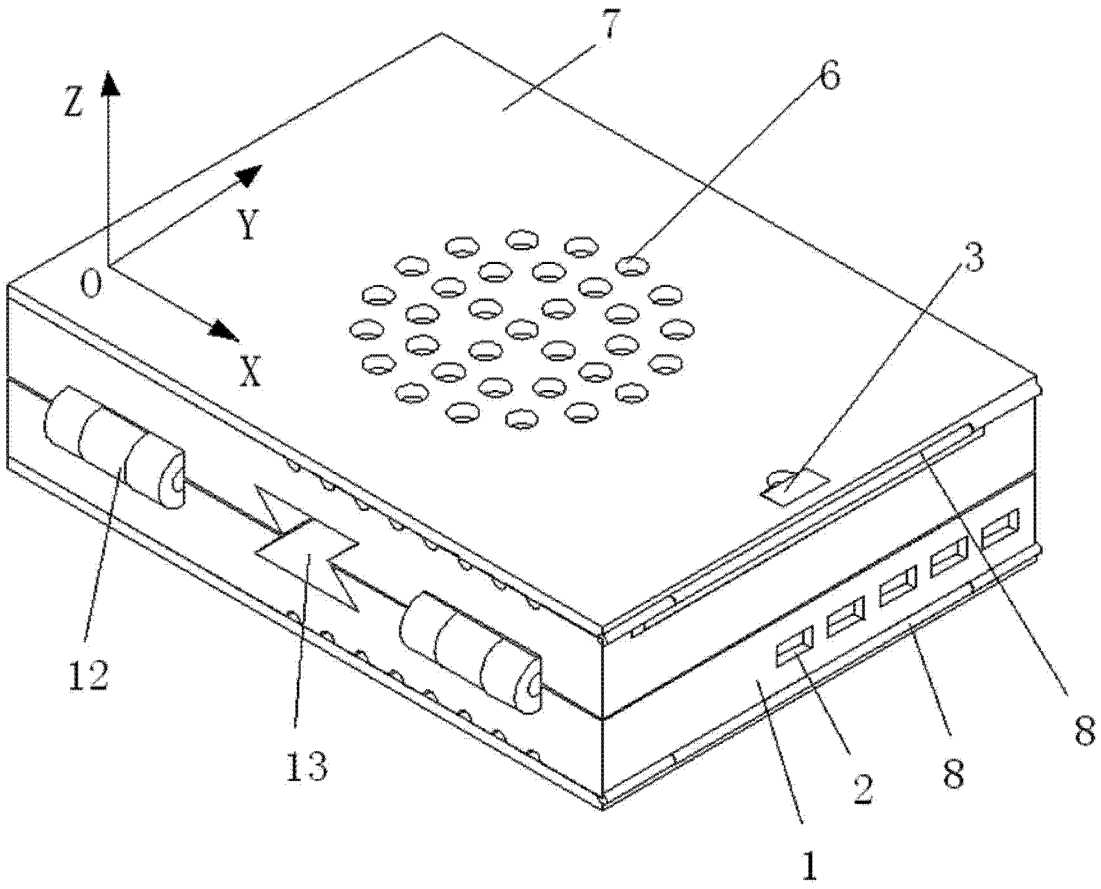

图 4

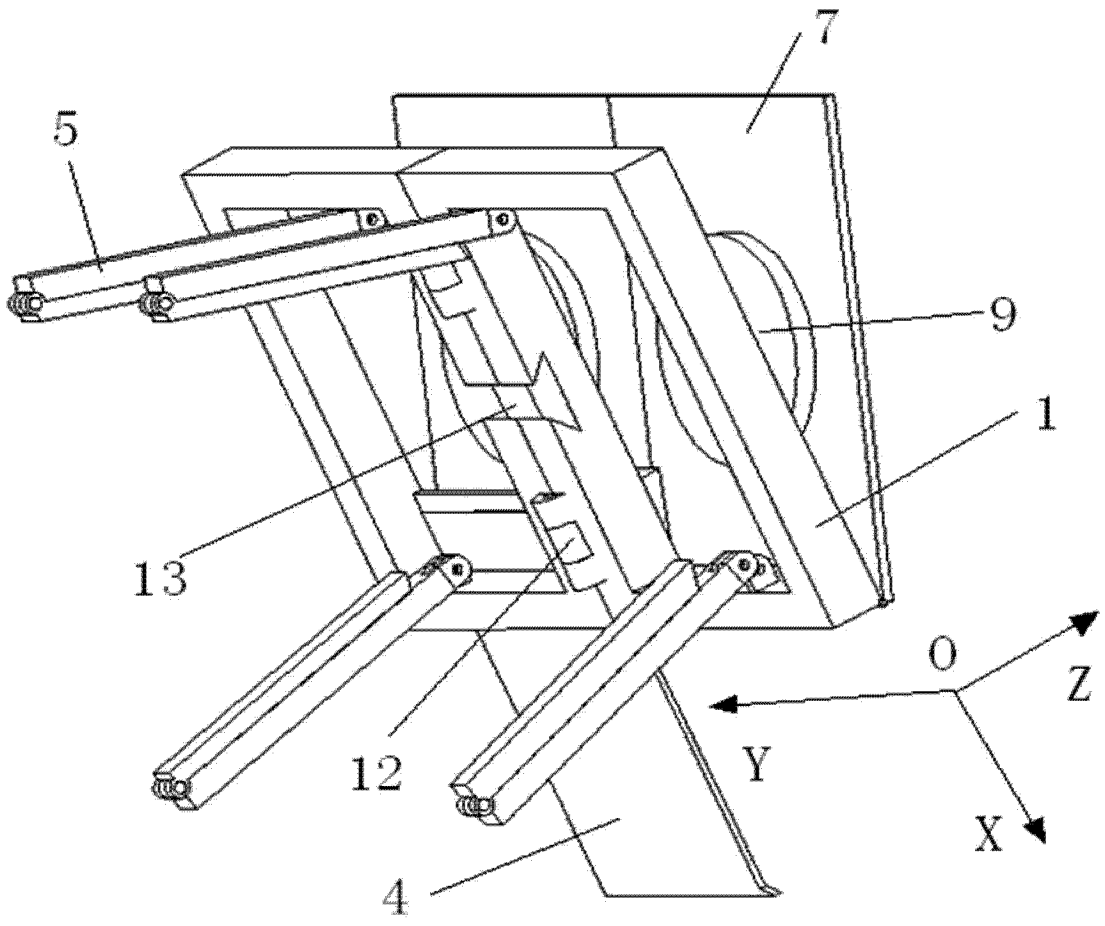

图 5