(19)中华人民共和国国家知识产权局

(12)实用新型专利

(10)授权公告号 CN 208176643 U
(45)授权公告日 2018.12.04

(21)申请号 201820029043.6

(22)申请日 2018.01.09

(73)专利权人 周伟鑫
地址 362412 福建省泉州市南安市美林庄顶村庄顶218号

(72)发明人 周伟鑫

(51)Int.Cl.
A61F 17/00(2006.01)
A61L 2/10(2006.01)

权利要求书1页 说明书3页 附图2页

(54)实用新型名称

一种内科用急救箱

(57)摘要

本实用新型公开了一种内科用急救箱，包括箱体，所述箱体的顶部活动连接有箱盖，所述箱体内腔的两侧均开设有空腔，所述空腔的内腔活动连接有紫外线杀菌灯，所述箱体的内腔固定连接有挡板，所述箱体内腔的底部固定连接有蓄电池，所述箱体左侧的底部开设有充电插孔，所述箱体的右侧固定连接有控制面板。本实用新型通过设置箱体、箱盖、空腔、紫外线杀菌灯、挡板、蓄电池、充电插孔、控制面板、单片机、消毒按钮、放置板和通孔的配合，解决了传统的内科用急救箱并不具备消毒杀菌的功能，当急救箱内部出现细菌时，放置在急救箱内部的手术器械，容易沾染细菌，降低了急救箱的实用性，且不方便医护人员使用的问题。

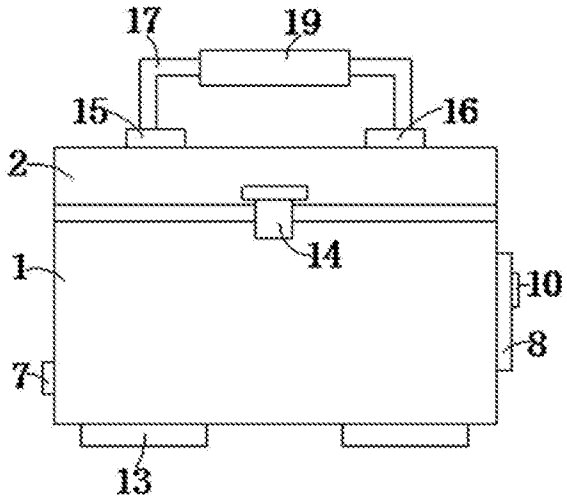

CN 208176643 U

1.一种内科用急救箱，包括箱体(1)，其特征在于：所述箱体(1)的顶部活动连接有箱盖(2)，所述箱体(1)内腔的两侧均开设有空腔(3)，所述空腔(3)的内腔活动连接有紫外线杀菌灯(4)，所述箱体(1)的内腔固定连接有挡板(5)，所述箱体(1)内腔的底部固定连接有蓄电池(6)，所述箱体(1)左侧的底部开设有充电插孔(7)，所述箱体(1)的右侧固定连接有控制面板(8)，所述控制面板(8)的内腔固定连接有单片机(9)，所述控制面板(8)的右侧固定连接有消毒按钮(10)，所述箱体(1)的内腔且位于挡板(5)的外表面固定连接有放置板(12)，所述挡板(5)的内腔开设有多个通孔(18)，所述消毒按钮(10)的输出端与单片机(9)的输入端单向电性连接，所述蓄电池(6)的输出端与单片机(9)的输入端单向电性连接，所述单片机(9)的输出端与紫外线杀菌灯(4)的输入端单向电性连接。

2.根据权利要求1所述的一种内科用急救箱，其特征在于：所述箱体(1)的内腔固定连接有多个挂钩(11)。

3.根据权利要求1所述的一种内科用急救箱，其特征在于：所述紫外线杀菌灯(4)和挡板(5)均对称设置在箱体(1)内腔的右侧。

4.根据权利要求1所述的一种内科用急救箱，其特征在于：所述箱体(1)底部的两侧均固定连接有底座(13)，所述箱盖(2)正面的中轴处活动连接有活动扣(14)，所述箱体(1)正面的顶部开设有与活动扣(14)配合使用的卡槽。

5.根据权利要求1所述的一种内科用急救箱，其特征在于：所述箱盖(2)顶部的两侧分别固定连接有第一固定座(15)和第二固定座(16)，所述第一固定座(15)和第二固定座(16)的顶部均固定连接有把手(17)，所述把手(17)的表面套接有防滑套(19)。

一种内科用急救箱

技术领域

[0001] 本实用新型涉及医疗设备技术领域，具体为一种内科用急救箱。

背景技术

[0002] 内科急救箱在抢救病人时，发挥着重要作用，医生在对病人进行急救时，需要用到一些医疗器械设备，比如镊子、手术剪刀、纱布等，中国实用新型CN206660019U提出“一种内科急救箱”，主要解决了医疗器械在急救箱内，容易出现交叉污染的问题，其主要目的是防止手术器械表面沾染细菌，虽然该发明在放置手术器械时，可以进行分开放置，一定程度上避免了交叉感染细菌的情况，但并没有从根源上解决问题，当急救箱内部存在细菌时，无论手术器械如何放置，其表面一定会沾染细菌，从而影响了医护人员的使用，为此，我们提出一种内科用急救箱。

实用新型内容

[0003] 本实用新型的目的在于提供一种内科用急救箱，具备对急救箱内部进行杀菌消毒的优点，解决了传统急救箱内部并不具备杀菌功能，从而导致手术器械表面容易沾染细菌的问题。

[0004] 为实现上述目的，本实用新型提供如下技术方案：一种内科用急救箱，包括箱体，所述箱体的顶部活动连接有箱盖，所述箱体内腔的两侧均开设有空腔，所述空腔的内腔活动连接有紫外线杀菌灯，所述箱体的内腔固定连接有挡板，所述箱体内腔的底部固定连接有蓄电池，所述箱体左侧的底部开设有充电插孔，所述箱体的右侧固定连接有控制面板，所述控制面板的内腔固定连接有单片机，所述控制面板的右侧固定连接有消毒按钮，所述箱体的内腔且位于挡板的外表面固定连接有放置板，所述挡板的内腔开设有多个通孔，所述消毒按钮的输出端与单片机的输入端单向电性连接，所述蓄电池的输出端与单片机的输入端单向电性连接，所述单片机的输出端与紫外线杀菌灯的输入端单向电性连接。

[0005] 优选的，所述箱体的内腔固定连接有多个挂钩。

[0006] 优选的，所述紫外线杀菌灯和挡板均对称设置在箱体内腔的右侧。

[0007] 优选的，所述箱体底部的两侧均固定连接有底座，所述箱盖正面的中轴处活动连接有活动扣，所述箱体正面的顶部开设有与活动扣配合使用的卡槽。

[0008] 优选的，所述箱盖顶部的两侧分别固定连接有第一固定座和第二固定座，所述第一固定座和第二固定座的顶部均固定连接有把手，所述把手的表面套接有防滑套。

[0009] 与现有技术相比，本实用新型的有益效果如下：

[0010] 1、本实用新型通过设置箱体、箱盖、空腔、紫外线杀菌灯、挡板、蓄电池、充电插孔、控制面板、单片机、消毒按钮、放置板和通孔的配合，解决了传统的内科用急救箱并不具备消毒杀菌的功能，当急救箱内部出现细菌时，放置在急救箱内部的手术器械，容易沾染细菌，降低了急救箱的实用性，且不方便医护人员使用的问题。

[0011] 2、本实用新型通过设置了多个挂钩，方便悬挂手术剪刀，防止医护人员拾取时，被

手术剪刀意外戳伤的问题。

[0012] 3、本实用新型通过对称设置了紫外线杀菌灯和挡板，提高了急救箱内部的杀菌效果，避免手术器械表面沾染细菌的问题。

[0013] 4、本实用新型通过设置了底座，增强了箱体的稳定性，通过设置了活动扣和卡槽，提高了急救箱的密封性。

[0014] 5、本实用新型通过设置了第一固定座、第二固定座和把手，提高了急救箱的便携性，通过设置了防滑套，增强了把手的防滑效果。

附图说明

[0015] 图1为本实用新型正视图；

[0016] 图2为本实用新型箱体内部结构示意图；

[0017] 图3为本实用新型系统原理图。

[0018] 图中：1箱体、2箱盖、3空腔、4紫外线杀菌灯、5挡板、6蓄电池、7充电插孔、8控制面板、9单片机、10消毒按钮、11挂钩、12放置板、13底座、14活动扣、15第一固定座、16第二固定座、17把手、18通孔、19防滑套。

具体实施方式

[0019] 下面将结合本实用新型实施例中的附图，对本实用新型实施例中的技术方案进行清楚、完整地描述，显然，所描述的实施例仅仅是本实用新型一部分实施例，而不是全部的实施例。基于本实用新型中的实施例，本领域普通技术人员在没有做出创造性劳动前提下所获得的所有其他实施例，都属于本实用新型保护的范围。

[0020] 请参阅图1-3，一种内科用急救箱，包括箱体1，箱体1的内腔固定连接有多个挂钩11，通过设置了多个挂钩11，方便悬挂手术剪刀，防止医护人员拾取时，被手术剪刀意外戳伤的问题，箱体1的顶部活动连接有箱盖2，箱体1内腔的两侧均开设有空腔3，空腔3的内腔活动连接有紫外线杀菌灯4，箱体1的内腔固定连接有挡板5，紫外线杀菌灯4和挡板5均对称设置在箱体1内腔的右侧，通过对称设置了紫外线杀菌灯4和挡板5，提高了急救箱内部的杀菌效果，避免手术器械表面沾染细菌的问题，箱体1内腔的底部固定连接有蓄电池6，箱体1左侧的底部开设有充电插孔7，箱体1的右侧固定连接有控制面板8，控制面板8的内腔固定连接有单片机9，控制面板8的右侧固定连接有消毒按钮10，箱体1的内腔且位于挡板5的外表面固定连接有放置板12，挡板5的内腔开设有多个通孔18，箱体1底部的两侧均固定连接有底座13，箱盖2正面的中轴处活动连接有活动扣14，箱体1正面的顶部开设有与活动扣14配合使用的卡槽，通过设置了底座13，增强了箱体1的稳定性，通过设置了活动扣14和卡槽，提高了急救箱的密封性，箱盖2顶部的两侧分别固定连接有第一固定座15和第二固定座16，第一固定座15和第二固定座16的顶部均固定连接有把手17，把手17的表面套接有防滑套19，通过设置了第一固定座15、第二固定座16和把手17，提高了急救箱的便携性，通过设置了防滑套19，增强了把手17的防滑效果，消毒按钮10的输出端与单片机9的输入端单向电性连接，蓄电池6的输出端与单片机9的输入端单向电性连接，单片机9的输出端与紫外线杀菌灯4的输入端单向电性连接。

[0021] 使用时，使用者将手术器械放置箱体1内腔的放置板12上，并关闭箱盖2，使用者通

过消毒按钮10，控制单片机9，通过单片机9控制紫外线杀菌灯4，对箱体1内部进行杀菌消毒，防止手术器械的表面沾染细菌，通过设置了充电插孔7和蓄电池6的配合，起到了供电的效果，通过设置了通孔18，方便紫外线穿透挡板5，对手术器械进行杀菌消毒，从而提高了紫外线杀菌灯4的工作效率。

[0022] 综上所述：该内科用急救箱，通过箱体1、箱盖2、空腔3、紫外线杀菌灯4、挡板5、蓄电池6、充电插孔7、控制面板8、单片机9、消毒按钮10、放置板12和通孔18的配合，解决了传统的内科用急救箱并不具备消毒杀菌的功能，当急救箱内部出现细菌时，放置在急救箱内部的手术器械，容易沾染细菌，降低了急救箱的实用性，且不方便医护人员使用的问题。

[0023] 尽管已经示出和描述了本实用新型的实施例，对于本领域的普通技术人员而言，可以理解在不脱离本实用新型的原理和精神的情况下可以对这些实施例进行多种变化、修改、替换和变型，本实用新型的范围由所附权利要求及其等同物限定。

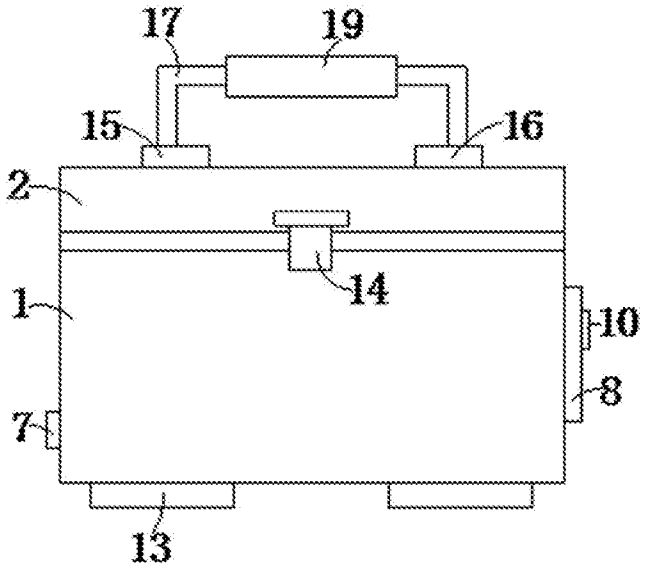

图1

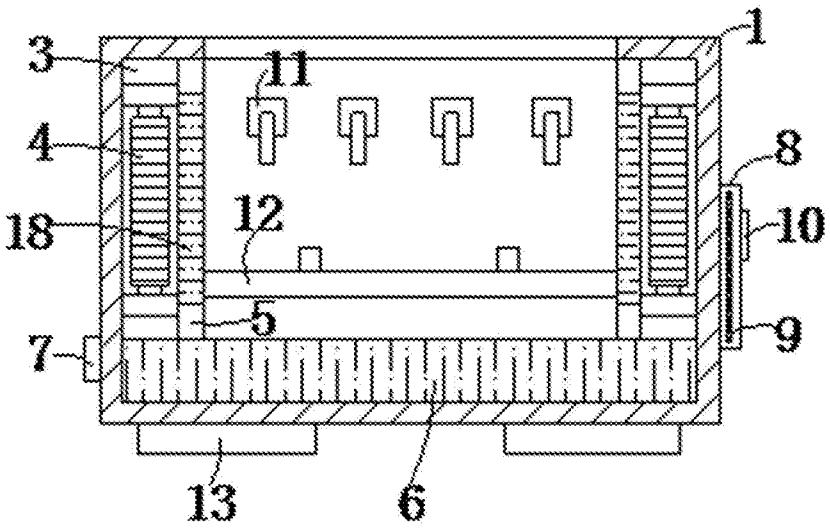

图2

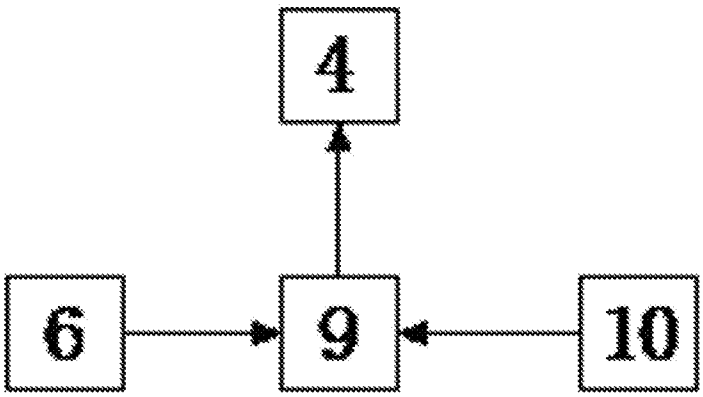

图3