(19)中华人民共和国国家知识产权局

(12)实用新型专利

(10)授权公告号 CN 202480724 U
(45)授权公告日 2012.10.10

(21)申请号 201120558969.2

(22)申请日 2011.12.28

(73)专利权人 刘丹丹
地址 250100 山东省济南市历城区董家镇843号济南市历城第二中学高一、17班

(72)发明人 刘丹丹

(74)专利代理机构 济南诚智商标专利事务所有限公司 37105
代理人 王汝银

(51)Int.Cl.
B43M 99/00(2010.01)

权利要求书 1 页 说明书 1 页 附图 1 页

(54)实用新型名称

一种便利笔筒

(57)摘要

一种便利笔筒，属于办公用品，主要解决人们使用笔筒内的笔时拿取不方便的问题。它包括筒体，其特征是，所述的筒体底部通过转轴与底座连接，筒体的侧壁上设有多个凸出筒壁的插笔槽。笔筒可通过转轴旋转，人们找到所需的笔更加容易，将平时常用的笔的笔夹插入插笔槽内，使用时拿取更加方便。

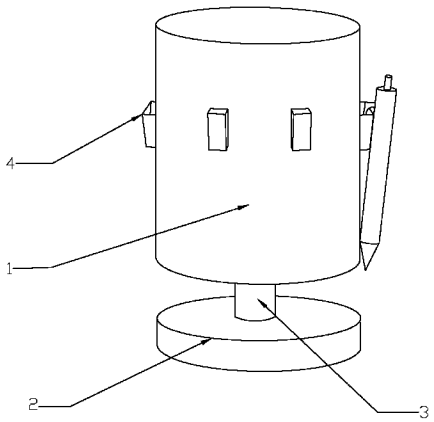

CN 202480724 U

1. 一种便利笔筒，包括筒体，其特征是，所述的筒体底部通过转轴与底座连接，筒体的侧壁上设有多个凸出筒壁的插笔槽。

一种便利笔筒

技术领域

[0001] 本实用新型涉及一种办公用品，具体地说是一种便利笔筒。

背景技术

[0002] 在日常生活中，人们使用笔筒将笔收集于一处，使书桌更加整洁，但是所有的笔混放在一起，使用时拿取往往需要翻找半天，非常不方便。

实用新型内容

[0003] 本实用新型的目的在于提供一种便利笔筒，该笔筒可旋转，找笔时更容易，且常用的笔可挂于笔筒外侧，使用更方便。

[0004] 本实用新型解决其技术问题所采取的原理方案是：一种便利笔筒，包括筒体，其特征是，所述的筒体底部通过转轴与底座连接，筒体的侧壁上设有多个凸出筒壁的插笔槽。

[0005] 本实用新型的有益效果是：笔筒可通过转轴旋转，人们找到所需的笔更加容易，将平时常用的笔的笔夹插入插笔槽内，使用时拿取更加方便。

附图说明

[0006] 图 1 为本实用新型的结构示意图。

[0007] 图中：1 筒体，2 底座，3 转轴，4 插笔槽。

具体实施方式

[0008] 如图 1 所示。一种便利笔筒，包括筒体 1，所述的筒体 1 底部通过转轴 3 与底座 2 连接，筒体 1 为圆柱形，也可制成方形或其它形状，筒体 1 可通过转轴 3 进行旋转，筒体 1 的侧壁上设有多个凸出筒壁的插笔槽 4。

[0009] 人们可将平时常用的笔的笔夹插入插笔槽 4 内，使用时直接拿取，非常方便，其它的笔放入筒体 1 内，当需要使用时，旋转筒体 1，即可很快找到所需的笔。同时，筒体内部仍可以放置文具。

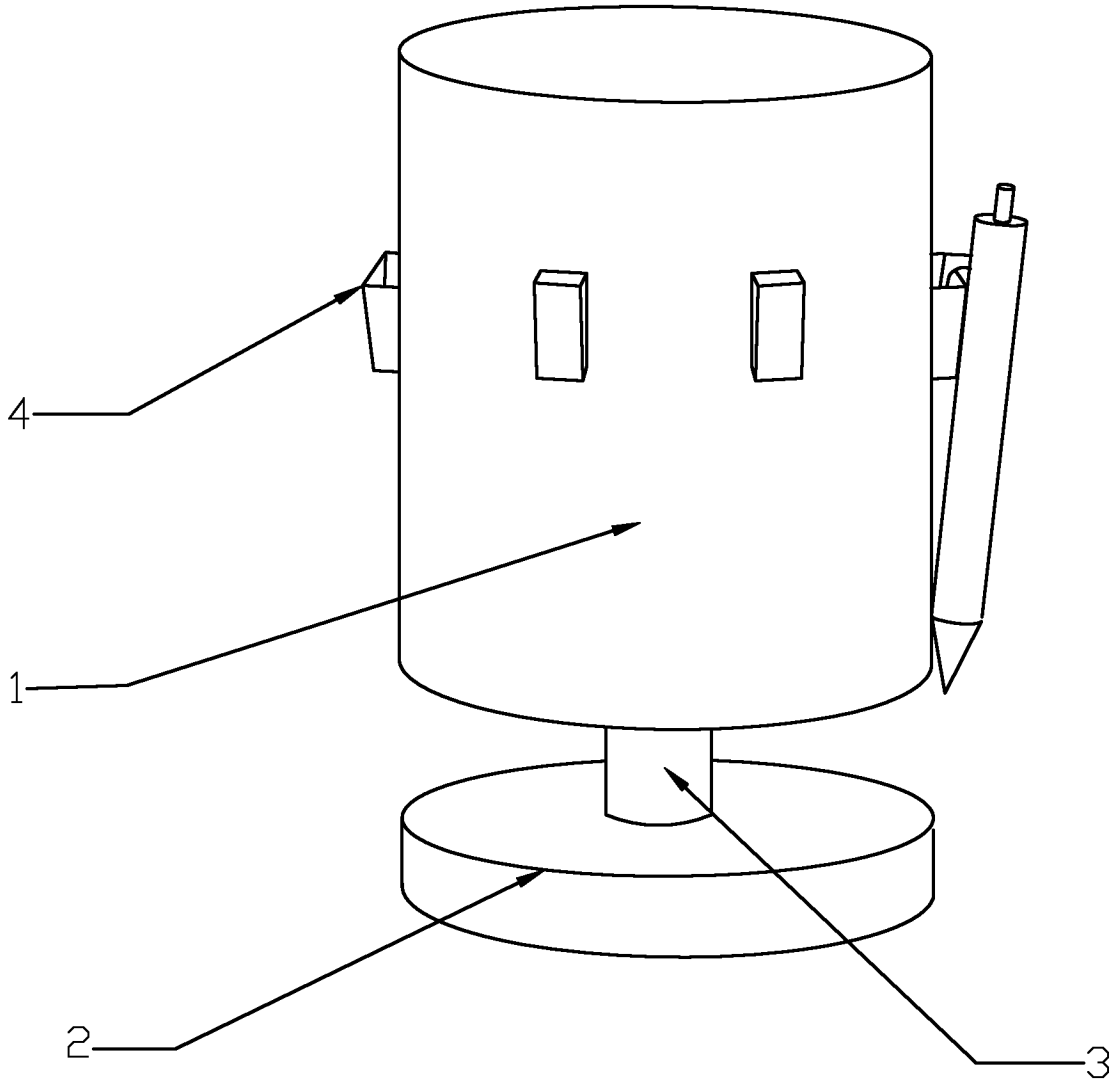

图 1