(19)中华人民共和国国家知识产权局

(12)实用新型专利

(10)授权公告号 CN 201668208 U
(45)授权公告日 2010.12.15

(21)申请号 201020120907.9

(22)申请日 2010.03.01

(73)专利权人 叶大林
地址 310052 浙江省杭州市滨江区南环路2930号

(72)发明人 叶大林

(74)专利代理机构 杭州金源通汇专利事务所（普通合伙） 33236
代理人 唐迅

(51)Int.Cl.
A47G 19/22(2006.01)
A47J 31/06(2006.01)

权利要求书 1 页 说明书 2 页 附图 2 页

(54)实用新型名称

帽塞

(57)摘要

本实用新型所设计的帽塞，它主要由圆柱形的帽盖构成，帽盖内圆心处设有向上凸起的圆台型塞柱，且圆台型塞柱的高度低于帽盖壁的高度。圆台型塞柱能轻松的插入无菌过滤杯底座的排水孔并保证完全密封，同时圆台型塞柱与帽盖壁形成高度差，降低了圆台型塞柱与其他物体接触的可能性，从而减少圆台型塞柱被污染的几率。在帽盖壁和塞柱之间设有一圈圆环壁，圆环壁和帽盖壁之间通过加强筋连接。且圆环壁的高度低于帽盖壁的高度，高于圆台型塞柱的高度。这种帽塞，结构设计合理，有很强的抗挤压性，外部形状不易变形，内部圆台型塞柱在成台阶状逐渐降低的帽盖侧壁和圆环壁的保护下，在正常使用情况下不易被污染，保证了无菌过滤杯的无菌环境。

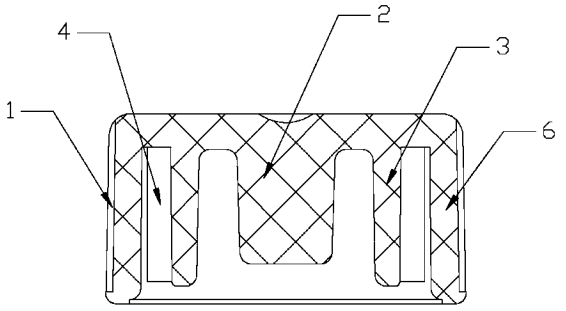

CN 201668208 U

1. 一种帽塞，它主要由圆柱形的帽盖构成，其特征是帽盖内圆心处设有向上凸起的圆台型塞柱，且圆台型塞柱的高度低于帽盖壁的高度。

2. 根据权利要求 1 所述的帽塞，其特征是在帽盖壁和塞柱之间设有一圈圆环壁，圆环壁和帽盖壁之间通过加强筋连接。

3. 根据权利要求 2 所述的帽塞，其特征是所述的圆环壁的高度低于帽盖壁的高度，高于圆台型塞柱的高度。

4. 根据权利要求 1 或 2 或 3 所述的帽塞，其特征是所述的帽盖壁的外侧设有齿状的防滑棱。

帽塞

技术领域

[0001] 本实用新型涉及一种帽塞，特别是一种无菌过滤杯的底座配合使用的帽塞。

背景技术

[0002] 现有的与无菌过滤杯底座配合的帽塞，结构强度较差，对侧向的压力的抵抗力较差，通过手捏等人力作用就能将原来横截面为圆形的帽塞挤压成椭圆形，帽塞变形将直接导致帽塞内部的塞柱角度变换，无法完全密封底座，同时变形的帽塞也很难安装如无菌过滤杯底座中，造成帽塞的浪费。再者，由于结构设计的不合理，塞柱的形状与无菌过滤杯底座的排水孔形状不是完全配合，且塞柱和帽塞的帽盖壁处于同一高度，造成反向放置帽塞时，塞柱与外接支撑物直接接触，从而对塞柱直接造成污染，进而影响无菌过滤杯的无菌环境。

实用新型内容

[0003] 本实用新型的目的是为了解决上述技术的不足而提供结构强度高，减少帽塞污染风险，且与无菌过滤杯底座配合密封效果好的帽塞。

[0004] 为了达到上述目的，本实用新型所设计的帽塞，它主要由圆柱形的帽盖构成，帽盖内圆心处设有向上凸起的圆台型塞柱，且圆台型塞柱的高度低于帽盖壁的高度。圆台型塞柱能轻松的插入无菌过滤杯底座的排水孔并保证完全密封，同时圆台型塞柱与帽盖壁形成高度差，降低了圆台型塞柱与其他物体接触的可能性，从而减少圆台型塞柱被污染的几率。

[0005] 为了加强帽塞的结构强度，增加其抗挤压性，在帽盖壁和塞柱之间设有一圈圆环壁，圆环壁和帽盖壁之间通过加强筋连接。且圆环壁的高度低于帽盖壁的高度，高于圆台型塞柱的高度。从而可以进一步降低圆台型塞柱被外界物品接触污染的可能性。

[0006] 在所述的帽盖壁的外侧设有齿状的防滑棱，增加帽塞的被抓持性。

[0007] 本实用新型所得到的帽塞，结构设计合理，有很强的抗挤压性，外部形状不易变形，内部圆台型塞柱在成台阶状逐渐降低的帽盖侧壁和圆环壁的保护下，在正常使用情况下不易被污染，保证了无菌过滤杯的无菌环境。同时这种帽塞能很好的密封无菌过滤杯底座上的排水通孔，且外侧设有防滑棱方便抓持使用。

附图说明

[0008] 图 1 是本实用新型实施例 1 结构示意图；

[0009] 图 2 是本实用新型实施例 1 仰视图；

[0010] 图 3 是本实用新型实施例 1 立体图。

具体实施方式

[0011] 下面通过实施例结合附图对本实用新型作进一步的描述。

[0012] 实施例 1：

[0013] 如图 1、图 2、图 3 所示，本实施例描述的帽塞，它主要由圆柱形的帽盖 1 构成，帽盖 1 内圆心处设有向上凸起的圆台型塞柱 2，在帽盖 1 壁和塞柱 2 之间设有一圈圆环壁 3，圆环壁 3 和帽盖壁 6 之间通过加强筋 4 连接。且圆环壁 3 的高度低于帽盖壁 6 的高度，高于圆台型塞柱 2 的高度。在所述的帽盖 1 壁的外侧设有齿状的防滑棱 5，增加帽塞的被抓持性。

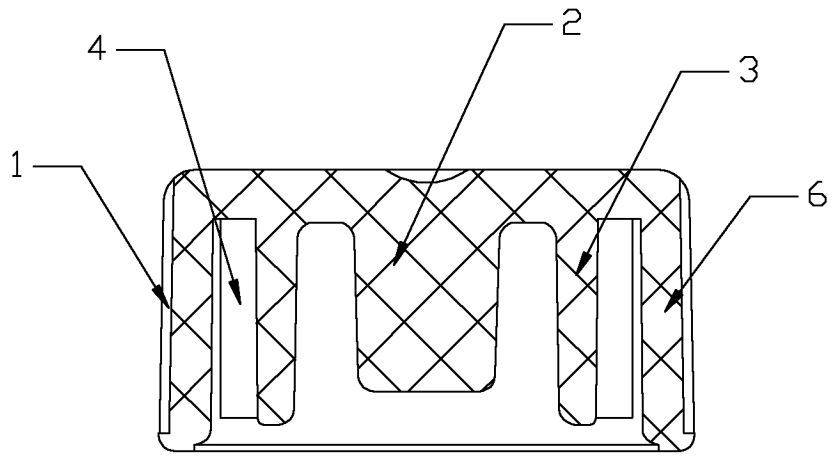

图 1

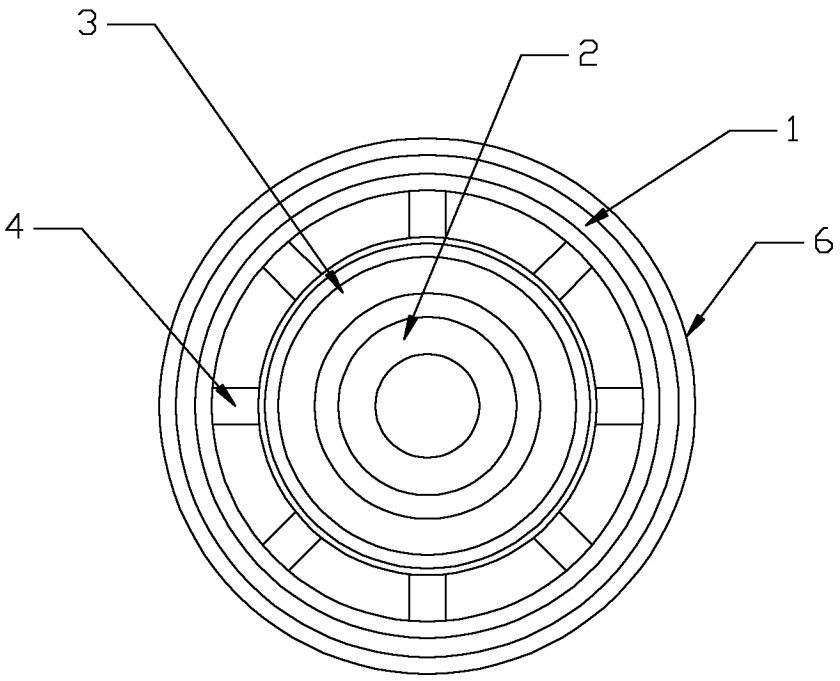

图 2

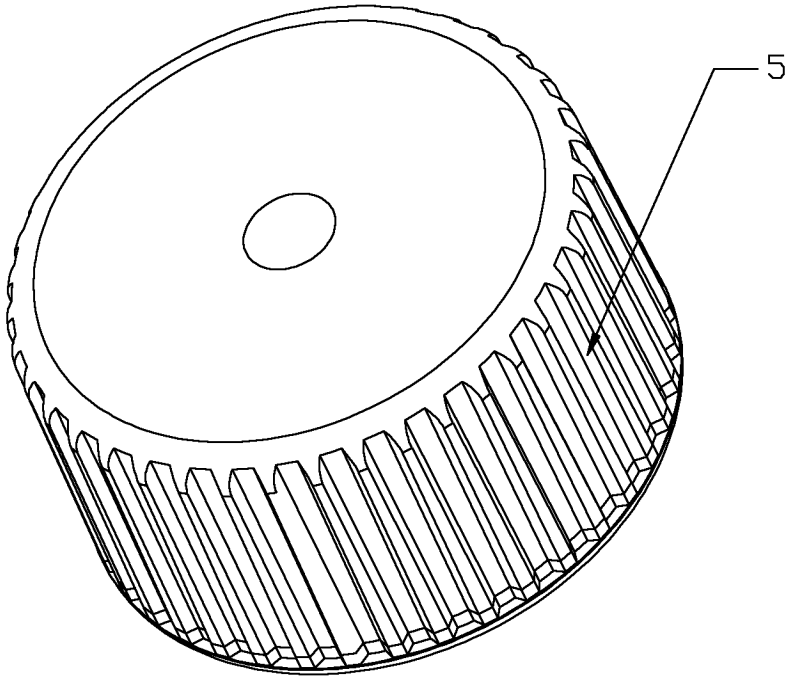

图 3