(19)中华人民共和国国家知识产权局

(12)实用新型专利

(10)授权公告号 CN 216166485 U
(45)授权公告日 2022.04.05

(21)申请号 202122581909.9

(22)申请日 2021.10.26

(73)专利权人 重庆广盛家具有限公司
地址 401329 重庆市九龙坡区白市驿镇海龙村5社

(72)发明人 张仲英 董宇茜子 董泽明 董宇梓宣

(74)专利代理机构 重庆信航知识产权代理有限公司 50218
代理人 徐维唯

(51)Int.Cl.
A47C 23/04(2006.01)
A47C 21/04(2006.01)

权利要求书1页 说明书3页 附图2页

(54)实用新型名称

一种多季适用床垫

(57)摘要

本实用新型属于家用床具相关技术领域的一种多季适用床垫，包括床垫支架，床垫支架顶部固定连接有垫面一，垫面一底部设有导冷板，导冷板底部右端固定连接有固定支架，固定支架内设有风扇，导冷板底部固定连接半导体制冷片，半导体制冷片底部设有散热架，散热架与固定板一顶部固定连接，固定板二的底部固定设有固定环，弹簧远离固定板二的一端与垫面二固定连接，垫面二顶部右侧与垫面一底部均设有温度传感器，垫面二顶部设有加热丝，床垫支架左右两侧开设有通风口；该装置不仅可以适用不同的季节对不同床垫的要求，还可以对床垫进行高度调节。

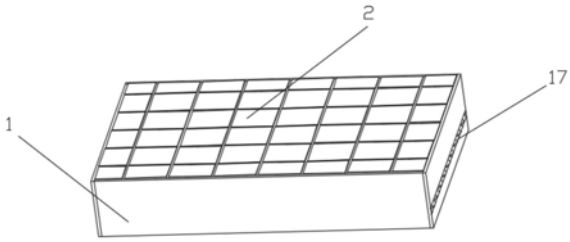

CN 216166485 U

1.一种多季适用床垫，包括床垫支架(1)，其特征在于：所述床垫支架(1)顶部固定连接有垫面一(2)，所述垫面一(2)底部设有导冷板(3)，所述导冷板(3)底部右端固定连接有固定支架(4)，所述固定支架(4)内设有风扇(6)，所述导冷板(3)底部固定连接半导体制冷片(7)，所述半导体制冷片(7)底部设有散热架(8)，所述散热架(8)与固定板一(9)顶部固定连接，固定板二(11)的底部固定设有固定环(12)，弹簧(13)远离固定板二(11)的一端与垫面二(16)固定连接，所述垫面二(16)顶部右侧与垫面一(2)底部均设有温度传感器(15)，所述垫面二(16)顶部设有加热丝(14)，所述床垫支架(1)左右两侧开设有通风口(17)。

2.根据权利要求1所述的一种多季适用床垫，其特征在于：伸缩杆(10)一端与固定板一(9)底部固定连接，所述伸缩杆(10)的另一端与固定板二(11)顶部固定连接。

3.根据权利要求1所述的一种多季适用床垫，其特征在于：所述加热丝(14)与垫面二(16)顶部设有防火保护层。

4.根据权利要求1所述的一种多季适用床垫，其特征在于：所述固定支架(4)的高度等于导冷板(3)和固定板一(9)之间的间距。

5.根据权利要求1所述的一种多季适用床垫，其特征在于：所述垫面一(2)为硬性竹席，所述垫面二(16)为柔性布料。

6.根据权利要求1所述的一种多季适用床垫，其特征在于：所述固定环(12)内设有弹簧(13)，所述弹簧(13)的直径小于固定环(12)的直径。

一种多季适用床垫

技术领域

[0001] 本实用新型属于家用床具相关技术领域,特别涉及一种多季适用床垫。

背景技术

[0002] 床垫是为了保证消费者获得健康而又舒适的睡眠而使用的一种介于人体和床之间的物品,床垫材质繁多,不同材料制作的床垫能给人带来不同的睡眠效果。随着物质文明和技术工艺的不断进步,现代人们使用的床垫种类逐渐趋向多元化。

[0003] 而目前市面上的床垫大多功能单一,大部分只针对冬天做了保暖处理,但效果不佳,夏天时,起不到凉爽的作用,且不同的人群有不同的睡眠习惯,对床垫的高度以及柔软度也有不同的要求,不合适的床垫会造成晚上睡眠质量差,白天没精神,影响工作效率,因此本实用新型提出。

实用新型内容

[0004] 本实用新型提供一种多季适用床垫,用于解决上述问题。

[0005] 为了解决上述技术问题,本实用新型提供了如下的技术方案:

[0006] 本实用新型涉及一种多季适用床垫,包括床垫支架,所述床垫支架顶部固定连接有垫面一,所述垫面一底部设有导冷板,所述导冷板底部右端固定连接有固定支架,所述固定支架内设有风扇,所述导冷板底部固定连接半导体制冷片,所述半导体制冷片底部设有散热架,所述散热架与固定板一顶部固定连接,固定板二的底部固定设有固定环,弹簧远离固定板二的一端与垫面二固定连接,所述垫面二顶部右侧与垫面一底部均设有温度传感器,所述垫面二顶部设有加热丝,所述床垫支架左右两侧开设有通风口。

[0007] 作为本实用新型的一种优选技术方案,伸缩杆一端与固定板一底部固定连接,所述伸缩杆的另一端与固定板二顶部固定连接。

[0008] 作为本实用新型的一种优选技术方案,所述加热丝与垫面二设有防火保护层,且加热丝呈U型分布,更有利于均匀加热。

[0009] 作为本实用新型的一种优选技术方案,所述固定支架的高度等于导冷板和固定板一之间的间距。

[0010] 作为本实用新型的一种优选技术方案,所述固定环内设有弹簧,所述弹簧的直径小于固定架的直径,固定环起到对弹簧固定卡位作用。

[0011] 本实用新型所达到的有益效果是:通过控制伸缩杆的伸缩,调整固定板一与固定板二之间的间距,来满足不同的人群对床垫不同高度的需求。

[0012] 夏天使用时,将垫面一放置和人体接触的一面,温度传感器控制半导体制冷片工作控制温度,半导体制冷片工作制冷,半导体制冷片与导冷板固定连接,由导冷板传导至垫面一的表面,垫面一达到表面温度降低的效果,冬天使用时,将垫面二放置和人体接触的一面,温度传感器控制U型加热丝加热,使加热更均匀,加热丝与垫面二设有防火保护层,起到保暖供热的效果防止意外的发生,弹簧远离固定板二的一端与垫面二固定连接,垫面一为

硬性竹席，垫面二为柔性布料，不同的垫面可以满足不同人群对床垫不同的软硬程度的要求。

附图说明

[0013] 附图用来提供对本实用新型的进一步理解，并且构成说明书的一部分，与本实用新型的实施例一起用于解释本实用新型，并不构成对本实用新型的限制。在附图中：

[0014] 图1是本实用新型的结构示意图；

[0015] 图2是本实用新型的爆炸图；

[0016] 图3是本实用新型中风扇的结构示意图。

[0017] 图中：1、床垫支架；2、垫面一；3、导冷板；4、固定支架；5、X型固定支架；6、风扇；7、半导体制冷片；8、散热架；9、固定板一；10、伸缩杆；11、固定板二；12、固定环；13、弹簧；14、加热丝；15、温度传感器；16、垫面二；17、通风口。

具体实施方式

[0018] 下面将结合本实用新型实施例中的附图，对本实用新型实施例中的技术方案进行清楚、完整地描述，显然，所描述的实施例仅仅是本实用新型一部分实施例，而不是全部的实施例。基于本实用新型中的实施例，本领域普通技术人员在没有做出创造性劳动前提下所获得的所有其他实施例，都属于本实用新型保护的范围。

[0019] 实施例：如图1-3所示，一种多季适用床垫，包括床垫支架1，床垫支架1顶部固定连接有垫面一2，垫面一2底部设有导冷板3，导冷板3底部右端固定连接有固定支架4，固定支架4内设有风扇6，导冷板3底部固定连接半导体制冷片7，半导体制冷片7底部设有散热架8，散热架8与固定板一9顶部固定连接，固定板二11的底部固定设有固定环 12，弹簧13远离固定板二11的一端与垫面二16固定连接，垫面二16顶部右侧与垫面一 2底部均设有温度传感器15，垫面二16顶部设有加热丝14，床垫支架1左右两侧开设有通风口17。

[0020] 具体的，本实用新型使用时，通过控制伸缩杆10的伸缩，调整固定板一9与固定板二11之间的间距，来满足不同的人群对床垫不同高度的需求，夏天使用时，可以将垫面一2放置和人体接触的一面，内部的半导体制冷片7工作制冷，半导体制冷片7与导冷板 3固定连接，由导冷板3传导至垫面一2的表面，半导体制冷片7与散热散热架8固定连接，固定之架4与风扇6由X型固定支架5固定连接，风扇6工作，半导体制冷片7远离垫面一2的一端发热，半导体制冷片7产生的热量由散热架8散热，热量由通风口17散出，温度传感器15控制半导体制冷片7工作控制温度，令垫面一2表面温度降低的效果，冬天使用时，可以将垫面二16放置和人体接触的一面，温度传感器15控制U型加热丝14 加热，加热丝14与垫面二16设有防火保护层，起到保暖供热的效果防止意外的发生，固定板二11的底部固定设有固定环12，弹簧13远离固定板二11的一端与垫面二16固定连接，优选地，所述垫面一2为硬性竹席，所述垫面二16为柔性布料，可以满足不同人群对床垫不同的软硬程度的要求。

[0021] 在本实用新型的描述中，需要理解的是，术语“同轴”、“底部”、“一端”、“顶部”、“中部”、“另一端”、“上”、“一侧”、“顶部”、“内”、“前部”、“中央”、“两端”等指示的方位或位置关系为基于附图所示的方位或位置关系，仅是为了便于描述本实用新型和简化描述，而不是指示或暗示所指的装置或元件必须具有特定的方位、以特定的方位构造和操作，因此不能

理解为对本实用新型的限制。

[0022] 此外，术语“第一”、“第二”、“第三”、“第四”仅用于描述目的，而不能理解为指示或暗示相对重要性或者隐含指明所指示的技术特征的数量，由此，限定有“第一”、“第二”、“第三”、“第四”的特征可以明示或者隐含地包括至少一个该特征。

[0023] 在本实用新型中，除非另有明确的规定和限定，术语“安装”、“设置”、“连接”、“固定”、“旋接”等术语应做广义理解，例如，可以是固定连接，也可以是可拆卸连接，或成一体；可以是机械连接，也可以是电连接；可以是直接相连，也可以通过中间媒介间接相连，可以是两个元件内部的连通或两个元件的相互作用关系，除非另有明确的限定，对于本领域的普通技术人员而言，可以根据具体情况理解上述术语在本实用新型中的具体含义。

[0024] 尽管已经示出和描述了本实用新型的实施例，对于本领域的普通技术人员而言，可以理解在不脱离本实用新型的原理和精神的情况下可以对这些实施例进行多种变化、修改、替换和变型，本实用新型的范围由所附权利要求及其等同物限定。

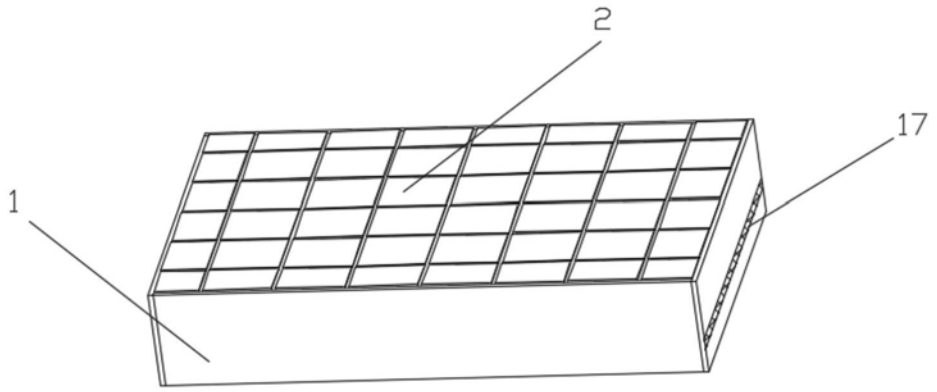

图1

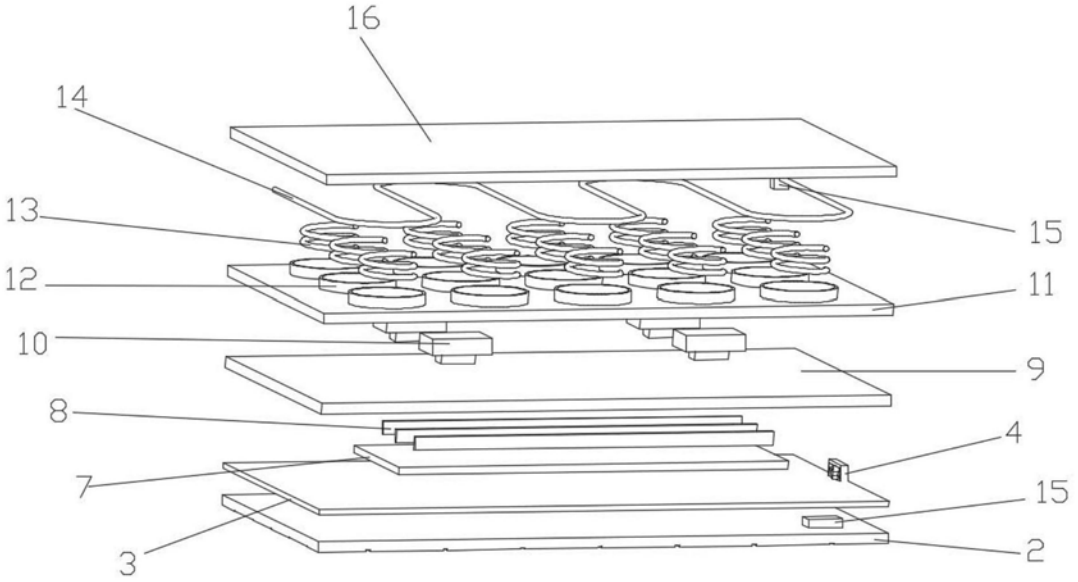

图2

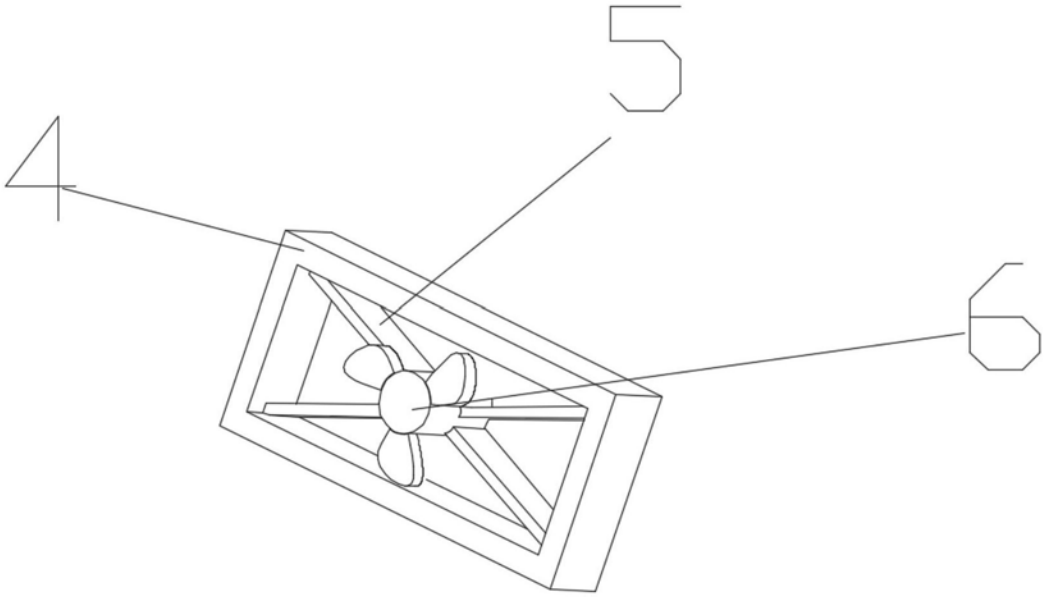

图3