(19)国家知识产权局

(12)实用新型专利

(10)授权公告号 CN 223059821 U
(45)授权公告日 2025.07.04

(21)申请号 202422047879.7

(22)申请日 2024.08.22

(73)专利权人 阳江市信诚水产有限公司
地址 529636 广东省阳江市阳春市春城街道大岗脚园区B4地块(食品车间)

(72)发明人 李来

(74)专利代理机构 广州赤信知识产权代理事务所(普通合伙) 44552
专利代理师 张仲举

(51)Int.Cl.
*B65G 15/30*(2006.01)
*B65G 69/20*(2006.01)
*B65G 15/58*(2006.01)

权利要求书1页 说明书3页 附图2页

(54)实用新型名称

一种直流卸鱼提升装置

(57)摘要

本实用新型公开了一种直流卸鱼提升装置，包括安装架，所述安装架上安装有驱动辊和支撑辊，所述驱动辊和支撑辊上传动连接有运输件；所述运输件包括第一连接板和第二连接板，且第一连接板和第二连接板转动连接，所述第一连接板表面中部设有挡板；所述第二连接板表面设有若干个排水孔，相邻的第一连接板之间设置四组第二连接板；运输件由第一连接板和第二连接板拼接而成，利用第一连接板的挡板挡住鱼，当鱼向斜上方输送时，挡板阻挡鱼向下滑动，相邻的两个挡板配合侧板形成框，鱼跳起来也不会滑落下去；拼接成型的运输件带有缝隙，第二连接板上还有排水孔，在鱼运输过程中，可以全面的把水滤除出去。

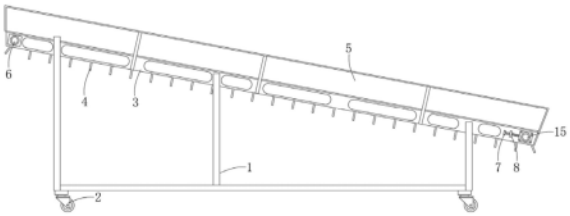


CN 223059821 U

1.一种直流卸鱼提升装置,其特征在于,包括安装架(3),所述安装架(3)上安装有驱动辊(6)和支撑辊(15),所述驱动辊(6)和支撑辊(15)上传动连接有运输件;

所述运输件包括第一连接板(9)和第二连接板(13),且第一连接板(9)和第二连接板(13)转动连接,所述第一连接板(9)表面中部设有挡板(4),且挡板(4)与第一连接板(9)一体成型,所述挡板(4)阻挡鱼下滑;

所述第二连接板(13)表面设有若干个排水孔(14),相邻的第一连接板(9)之间设置四组第二连接板(13)。

2.根据权利要求1所述的一种直流卸鱼提升装置,其特征在于:所述安装架(3)下表面设有支架(1),且支架(1)下端安装有滚轮(2)。

3.根据权利要求1所述的一种直流卸鱼提升装置,其特征在于:所述安装架(3)上表面边缘固定连接有侧板(5)。

4.根据权利要求1所述的一种直流卸鱼提升装置,其特征在于:所述安装架(3)侧面固定连接有螺孔座(8),所述螺孔座(8)中螺接有调节栓(7),且调节栓(7)与支撑辊(15)内部的转轴活动连接。

5.根据权利要求1所述的一种直流卸鱼提升装置,其特征在于:所述第一连接板(9)和第二连接板(13)侧面分别设有若干个第一连接块(10)和第二连接块(12),所述第一连接块(10)和第二连接块(12)中插接有连接轴(11)。

# 一种直流卸鱼提升装置

## 技术领域

[0001] 本实用新型涉及卸鱼技术领域,具体为一种直流卸鱼提升装置。

## 背景技术

[0002] 鱼通过车转运至加工现场后,在卸鱼时,为了高效省力的卸鱼,多数借助输送带把鱼运送到指定位置。相关技术中,经检索发现一种鱼类输送机(公告号CN105565013B)的方案,根据送鱼车的高度,通过第一驱动装置驱动输送平台绕着支撑架转动,使输送平台进料口的高度与卸鱼的高度相适应,然后将鱼通过传送带从进料口的一侧输送至出料口的一侧,省时省力。

[0003] 然而,上述鱼类输送机采用传送带运送鱼,传送带虽然有一定的防滑能力,但运送活鱼时,会因为鱼会跳起来、水,传送带倾斜度等因素导致部分鱼向下滑,尤其是鱼较多堆叠时,更容易滑落;传送带多数为橡胶制成,整体为带状,水只能顺着传送带的左右两边流出去,排水速度慢。

## 实用新型内容

[0004] 本实用新型的目的在于提供一种直流卸鱼提升装置,以解决上述背景技术中提出的问题。

[0005] 为实现上述目的,本实用新型提供如下技术方案:一种直流卸鱼提升装置,包括安装架,所述安装架上安装有驱动辊和支撑辊,所述驱动辊和支撑辊上传动连接有运输件;

[0006] 所述运输件包括第一连接板和第二连接板,且第一连接板和第二连接板转动连接,所述第一连接板表面中部设有挡板,且挡板与第一连接板一体成型,所述挡板阻挡鱼下滑,防滑落效果好,挡住鱼滑动;

[0007] 所述第二连接板表面设有若干个排水孔,排水面积大,及时把水滤掉,相邻的第一连接板之间设置四组第二连接板。

[0008] 进一步的,所述安装架上表面边缘固定连接有侧板,侧板阻挡鱼跳出去,预防鱼从提升装置上掉到地上。

[0009] 进一步的,所述安装架侧面固定连接有螺孔座,所述螺孔座中螺接有调节栓,且调节栓与支撑辊内部的转轴活动连接,拧动调节栓可以改变转轴的位置,调节运输件的松紧度。

[0010] 进一步的,所述第一连接板和第二连接板侧面分别设有若干个第一连接块和第二连接块,所述第一连接块和第二连接块中插接有连接轴,组成环形可以活动的运输件。

[0011] 与现有技术相比,本实用新型的有益效果是:

[0012] (1)运输件由第一连接板和第二连接板拼接而成,利用第一连接板的挡板挡住鱼,当鱼向斜上方输送时,挡板阻挡鱼向下滑动,相邻的两个挡板配合侧板形成框,鱼跳起来也不会滑落下去。

[0013] (2)拼接成型的运输件带有缝隙,第二连接板上还有排水孔,在鱼运输过程中,可

以全面的把水滤除出去。

## 附图说明

[0014] 图1为本实用新型整体的示意图；

[0015] 图2为本实用新型运输件的局部俯视图；

[0016] 图3为本实用新型第一连接板的结构示意图；

[0017] 图4为本实用新型第二连接板的结构示意图。

[0018] 图中：1、支架；2、滚轮；3、安装架；4、挡板；5、侧板；6、驱动辊；7、调节栓；8、螺孔座；9、第一连接板；10、第一连接块；11、连接轴；12、第二连接块；13、第二连接板；14、排水孔；15、支撑辊。

## 具体实施方式

[0019] 下面将结合本实用新型实施例中的附图，对本实用新型实施例中的技术方案进行清楚、完整地描述，显然，所描述的实施例仅仅是本实用新型一部分实施例，而不是全部的实施例。基于本实用新型中的实施例，本领域普通技术人员在没有做出创造性劳动前提下所获得的所有其他实施例，都属于本实用新型保护的范围。

[0020] 实施例：

[0021] 请参阅图1-4，本实用新型提供一种技术方案：一种直流卸鱼提升装置，包括安装架3，所述安装架3上安装有驱动辊6和支撑辊15，所述驱动辊6和支撑辊15上传动连接有运输件，驱动辊6带动运输件运动，将鱼向高处运送；

[0022] 所述运输件包括第一连接板9和第二连接板13，且第一连接板9和第二连接板13转动连接，所述第一连接板9表面中部设有挡板4，且挡板4与第一连接板9一体成型，所述挡板4阻挡鱼下滑，挡板4阻挡鱼滑动的效果更好，鱼较多堆起来时也不易向下滑动；

[0023] 所述第二连接板13表面设有若干个排水孔14，相邻的第一连接板9之间设置四组第二连接板13，使得相邻两个挡板4有一定的间距，可以盛放鱼。

[0024] 在本实施例中，如图1所示，所述安装架3下表面设有支架1，且支架1下端安装有滚轮2，方便推动提升装置移动。

[0025] 在本实施例中，如图1和图2所示，所述安装架3上表面边缘固定连接有侧板5，侧板5可以防止鱼从运输件两边掉下去，也可以阻挡鱼从运输件上跳出去。

[0026] 在本实施例中，如图1所示，所述安装架3侧面固定连接有螺孔座8，所述螺孔座8中螺接有调节栓7，且调节栓7与支撑辊15内部的转轴活动连接，当运输件松散时，拧动调节栓7可以带动转轴微微平移，转轴撑紧运输件。

[0027] 在本实施例中，如图2、图3、图4所示，在本实施例中，如图1所示，所述第一连接板9和第二连接板13侧面分别设有若干个第一连接块10和第二连接块12，所述第一连接块10和第二连接块12中插接有连接轴11，实现运输件的拼接，确保驱动辊6和支撑辊15顺利带动运输件运动起来。

[0028] 具体的，使用时，装鱼车的卸鱼对准提升装置较矮的一头，驱动辊6带动运输件转动，当鱼从卸鱼口卸到运输件上，运输件的挡板4阻挡鱼向下滑落，避免鱼掉到地上，和鱼一起排出的水顺着排水孔14流下去，减少水的运送，挡板4推动鱼到运输件较高的一端，并从

运输件上落到指定运输位置。

[0029] 尽管已经示出和描述了本实用新型的实施例,对于本领域的普通技术人员而言,可以理解在不脱离本实用新型的原理和精神的情况下可以对这些实施例进行多种变化、修改、替换和变型,本实用新型的范围由所附权利要求及其等同物限定。

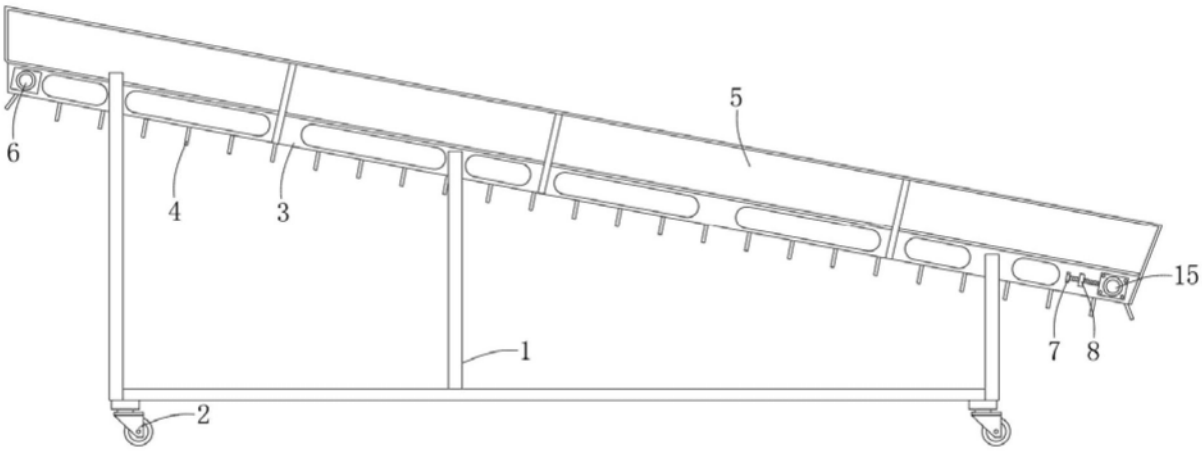


图1

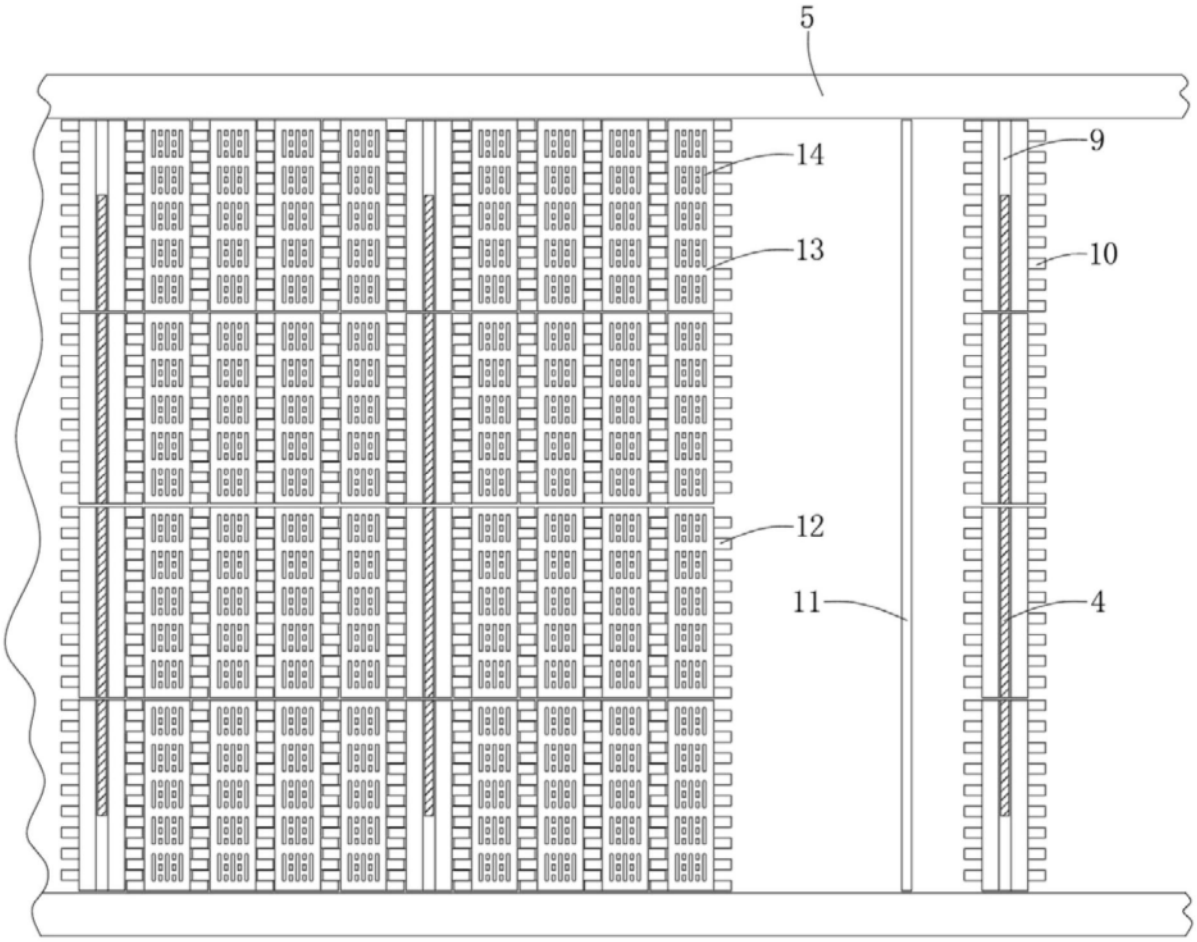


图2

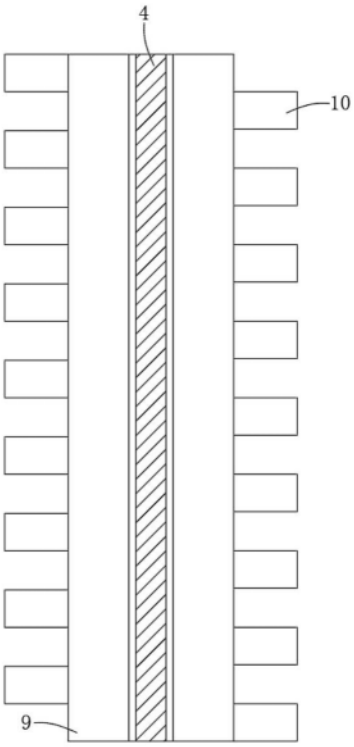


图3

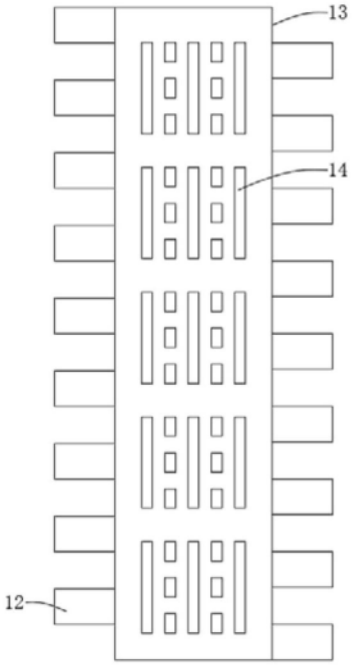


图4