(19)中华人民共和国国家知识产权局

(12)实用新型专利

(10)授权公告号 CN 202536484 U
(45)授权公告日 2012.11.21

(21)申请号 201220056427.X

(22)申请日 2012.02.18

(73)专利权人 胡进泽
地址 321300 浙江省永康市南苑路三弄 24 幢 11 号 101 室

(72)发明人 胡进泽

(51)Int.Cl.
A45F 3/04(2006.01)
A45F 5/00(2006.01)
A45C 3/02(2006.01)
A45C 15/00(2006.01)

权利要求书 1 页 说明书 1 页 附图 1 页

(54)实用新型名称

保洁书包

(57)摘要

本实用新型公开了一种保洁书包，包括包体、前包面、背包面、上包面、下包面、左侧面、背带，在所述的包里底面上设有抗菌垫，所述的背带上设有钥匙扣，所述的背包面上设有矫姿片，所述的左侧面设有报警器，所述的前包面上设有荧光粉，所述的上包面上设有枕头。本实用新型，方便实用、清洁卫生、柔软舒适、结构简单、成本低廉、易于制作，适于学生使用的书包。

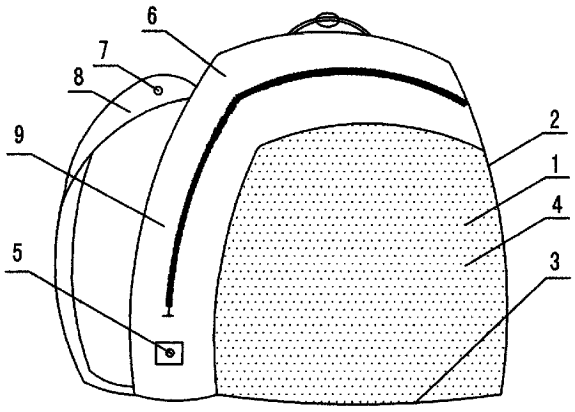

CN 202536484 U

1. 一种保洁书包，包括包体、前包面、背包面、上包面、下包面、左侧面、背带，其特征是：在所述的包里底面上设有抗菌垫，所述的背带上设有钥匙扣，所述的背包面上设有矫姿片，所述的左侧面设有报警器，所述的前包面上设有荧光粉，所述的上包面上设有枕头。

保洁书包

技术领域：

[0001] 本实用新型涉及一种保洁书包。

背景技术：

[0002] 目前，学生学习负担很重，对于学生来说有一个舒适书包，能很好的伴随学生学习，在书包的技术领域书包比较单一，比如；不能短矫正腰背，不能杀菌、挂扣，钱放到包里易被偷、夜间走路没有指标不安全，午休没枕头影响学生的学习生活。

发明内容：

[0003] 本实用新型所要解决的技术问题是提供一种使用方便的保洁书包。

[0004] 为解决上述技术问题，本实用新型所采用的技术方案是；一种保洁书包，包括包体、前包面、背包面、上包面、下包面、左侧面、背带，在所述的包里底面上设有抗菌垫，所述的背带上设有钥匙扣，所述的背包面上设有矫姿片，所述的左侧面设有报警器，所述的前包面上设有荧光粉，所述的上包面上设有枕头。

[0005] 在包里底面上设有抗菌垫使书包具有杀菌功能，背带上设有钥匙扣使书包具有挂、扣功能，背包面上设有矫姿片使书包具有矫姿功能左侧面设有报警器使书包具有报警功能，前包面上设有荧光粉使书包具有反光功能，上包面上设有枕头使书包具有垫的功能。

附图说明：

[0006] 图 1：是本实用新型保洁书包的前包面结构示意图。

[0007] 图 2：是本实用新型保洁书包的后包面结构示意图。

具体实施方式：

[0008] 下面结合附图和具体实施方式对本实用新型作进一步说明：

[0009] 如图 1、2 所示，一种保洁书包，包括包体 1、前包面 2、背包面 11、上包面 6、下包面 3、左侧面 9、背带 8，在所述的包里底面 10 上设有抗菌垫 12，所述的背带 8 上设有钥匙扣 7，所述的背包面 11 上设有矫姿片 14，所述的左侧面 9 设有报警器 5，所述的前包面 2 上设有荧光粉 4，所述的上包面 6 上设有枕头 13。

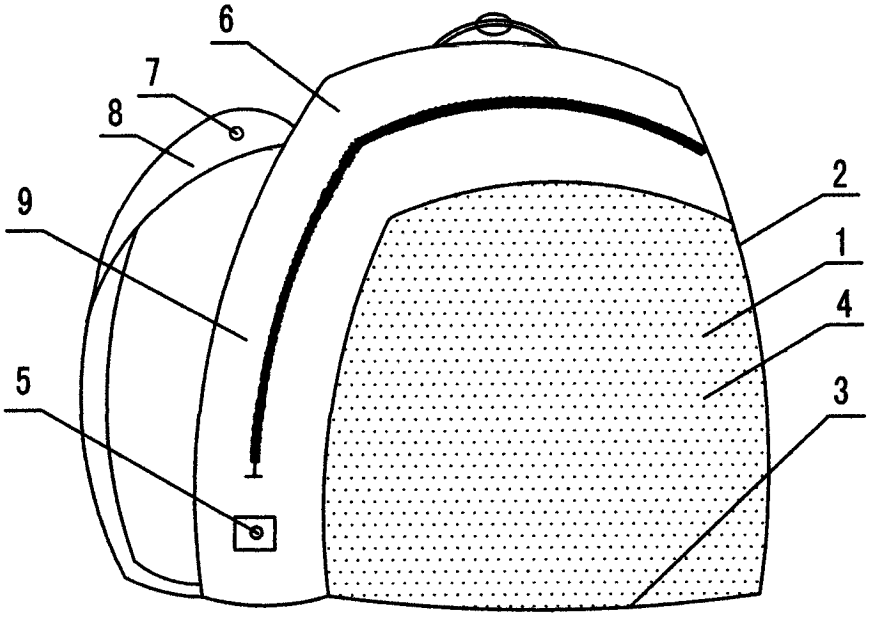

图 1

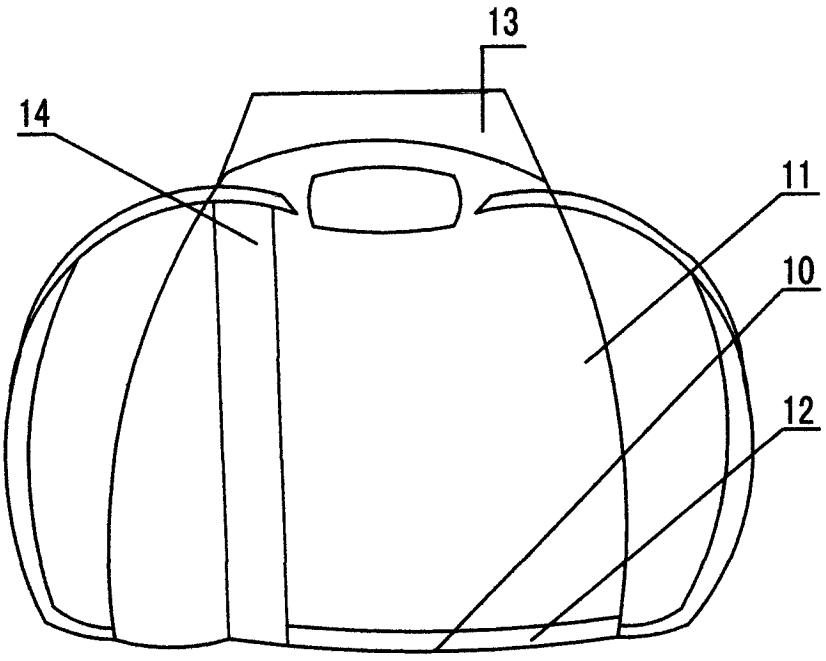

图 2