(19)中华人民共和国国家知识产权局

(12)实用新型专利

(10)授权公告号 CN 201861317 U
(45)授权公告日 2011.06.15

(21)申请号 201020588604.X

(22)申请日 2010.11.03

(73)专利权人 杭州科莱迪环保技术有限公司
地址 311121 浙江省杭州市余杭区仓前镇高桥工业区

(72)发明人 杨瑞春

(74)专利代理机构 贵阳中新专利商标事务所 52100
代理人 秦玉环

(51)Int.Cl.
A47G 19/22(2006.01)
A47G 29/093(2006.01)

权利要求书 1 页 说明书 1 页 附图 1 页

(54)实用新型名称

一种带夹子的杯子

(57)摘要

本实用新型涉及一种日常生活用品，公开了一种带夹子的杯子，包括杯底、杯壁和杯口，杯壁上设有杯柄，所述杯底下设置有夹子，所述夹子上设置有可供杯子放入的杯孔。所述杯孔内设置有内螺纹，所述杯壁下部设置有与内螺纹相对应的外螺纹。此结构有利于进一步加固杯子的稳定性。本实用新型的技术方案，即夹子的存在，使得人们在放置杯子时，可以将夹子固定在桌子边沿或者窗台边沿，从而避免了杯子被碰翻的危险，既实用又美观，在餐具领域具有广阔的市场前景。

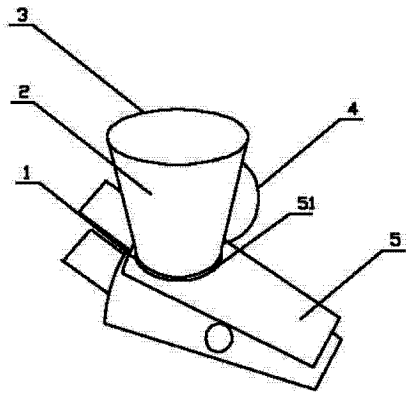

CN 201861317 U

1. 一种带夹子的杯子，包括杯底（1）、杯壁（2）和杯口（3），杯壁（2）上设有杯柄（4），其特征在于：所述杯底（1）下设置有夹子（5），所述夹子（5）上设置有可供杯子放入的杯孔（51）。

2. 根据权利要求 1 所述的一种带夹子的杯子，其特征在于：所述杯孔（51）内设置有内螺纹，所述杯壁（2）下部设置有与内螺纹相对应的外螺纹。

一种带夹子的杯子

技术领域

[0001] 本实用新型涉及一种日常生活用品，尤其涉及一种带夹子的杯子。

背景技术

[0002] 随着人们生活水平的提高，现有技术的杯子品种日趋多样化，然而，无论是何种材质的杯子，都有一个明显的缺陷，即对于较为拥挤的空间来说，杯子很容易被挤落在地或者挤翻，从而导致茶水横流，因此，设计一种带有夹子的杯子显得尤为必要。

发明内容

[0003] 本实用新型针对现有技术中存在的杯子常常因为缺少固定装置而被碰翻的缺点，提供了一种结构简单、经济实用、样式美观的带夹子的杯子。

[0004] 为了解决上述技术问题，本实用新型通过下述技术方案得以解决：

[0005] 一种带夹子的杯子，包括杯底、杯壁和杯口，杯壁上设有杯柄，所述杯底下设置有夹子，所述夹子上设置有可供杯子放入的杯孔。夹子的存在，使得人们在放置杯子时，可以将夹子固定在桌子边沿或者窗台边沿，从而避免了杯子被碰翻的危险。

[0006] 作为优选，所述杯孔内设置有内螺纹，所述杯壁下部设置有与内螺纹相对应的外螺纹。此结构有利于进一步加固杯子的稳定性。

[0007] 本实用新型的技术方案，即夹子的存在，使得人们在放置杯子时，可以将夹子固定在桌子边沿或者窗台边沿，从而避免了杯子被碰翻的危险，既实用又美观，在餐具领域具有广阔的市场前景。

附图说明

[0008] 图 1 是本实用新型的结构示意图。

具体实施方式

[0009] 下面结合图 1 与实施例对本实用新型作进一步详细描述。

[0010] 实施例

[0011] 如图 1 所示，一种带夹子的杯子，包括杯底 1、杯壁 2 和杯口 3，杯壁 2 上设有杯柄 4，所述杯底 1 下设置有夹子 5，所述夹子 5 上设置有可供杯子放入的杯孔 51，所述杯孔 51 内设置有内螺纹，所述杯壁 2 下部设置有与内螺纹相对应的外螺纹。

[0012] 上述结构中，夹子的存在，使得人们在放置杯子时，可以将夹子固定在桌子边沿或者窗台边沿，从而避免了杯子被碰翻的危险，杯孔内内螺纹和杯壁下部外螺纹的设置有利于进一步加固杯子的稳定性，既实用又美观，在餐具领域具有广阔的市场前景。

[0013] 总之，以上所述仅为本实用新型的较佳实施例，凡依本实用新型申请专利范围所作的均等变化与修饰，皆应属本实用新型专利的涵盖范围。

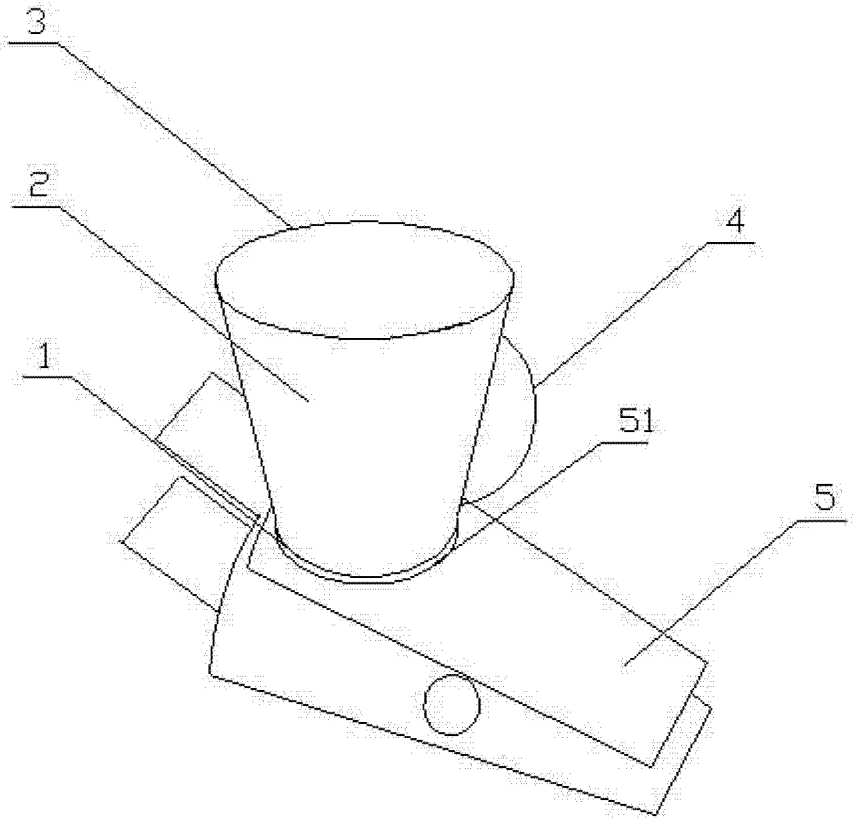

图 1