(19)中华人民共和国国家知识产权局

(12)实用新型专利

(10)授权公告号 CN 211810662 U
(45)授权公告日 2020.10.30

(21)申请号 201922077682.7

(22)申请日 2019.11.27

(73)专利权人 南京林业大学
地址 210037 江苏省南京市龙蟠路159号

(72)发明人 冯晓娟 冷慧妹

(74)专利代理机构 南京纵横知识产权代理有限公司 32224
代理人 刘妍妍

(51)Int.Cl.
B65D 5/06(2006.01)
B65D 5/50(2006.01)
B65D 5/66(2006.01)
B65D 85/30(2006.01)
B65D 81/02(2006.01)

权利要求书1页 说明书3页 附图2页

(54)实用新型名称

一种玻璃杯包装盒

(57)摘要

本实用新型为包装领域，具体涉及一种玻璃杯包装盒，包括盒体、封闭盒体上部的盒盖和封闭盒体下部的盒底；所述盒体由第一中间纸板、第二中间纸板、第三中间纸板、第四中间纸板经折叠围成，所述第一中间纸板与第三中间纸板相对；所述第二中间纸板与第四中间纸板相对。本实用新型所述的玻璃杯包装盒采用节省成本的一体式设计，只需要粘合一次，减少了胶带的使用，内部设计有便捷又禁止的缓冲卡点，可以把玻璃杯稳稳地固定在包装盒中，有效防止运输过程中的冲击振动，减少缓冲泡沫的使用，节省成本。

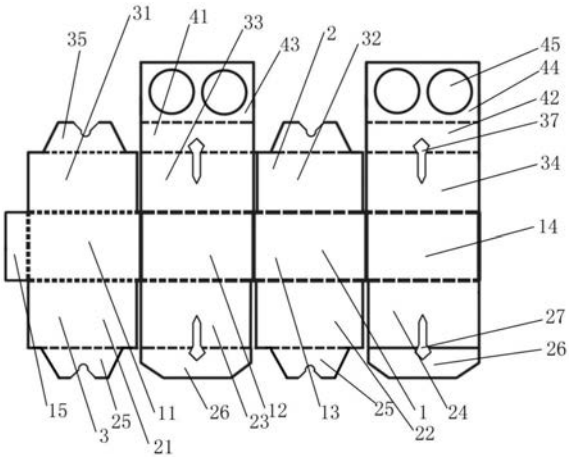

CN 211810662 U

1.一种玻璃杯包装盒，包括盒体、封闭盒体上部的盒盖和封闭盒体下部的盒底；其特征在于，所述盒体由第一中间纸板、第二中间纸板、第三中间纸板、第四中间纸板经折叠围成，所述第一中间纸板与第三中间纸板相对；所述第二中间纸板与第四中间纸板相对；

所述盒盖包括第一上盖、第二上盖、第一上固定板、第二上固定板；所述第一上盖与第一中间纸板的上边缘呈翻折连接，所述第二上盖与第三中间纸板的上边缘呈翻折连接；所述第一上固定板与第二中间纸板的上边缘呈翻折连接，所述第二上固定板与第四中间纸板的上边缘呈翻折连接；

所述盒底包括第一底板、第二底板、第一下固定板、第二下固定板；所述第一底板与第一中间纸板的下边缘呈翻折连接，所述第二底板与第三中间纸板的下边缘呈翻折连接；所述第一下固定板与第二中间纸板的下边缘呈翻折连接，所述第二下固定板与第四中间纸板的下边缘呈翻折连接；

所述玻璃杯包装盒还包括固定装置，用于固定玻璃杯；所述固定装置包括第一连接板、第二连接板、第一固定片和第二固定片；所述第一连接板的两端分别与第一下固定板和第一固定片连接；所述第二连接板的两端分别与第二下固定板和第二固定片连接；

所述第一上盖和第二上盖上均设置有上盖插片，所述第一上盖和第二上盖上的上盖插片数目均为2个；所述第一上固定板和第二上固定板上均设置有上固定板襟片；所述上固定板与上固定板襟片的连接处设置有上插孔；

所述第一底板和第二底板上均设置有底板插片，所述第一底板和第二底板上的底板插片数目均为2个；所述第一连接板和第一固定片的连接处设置有下插孔；所述第二连接板和第二固定片的连接处同样设置有下插孔。

2.根据权利要求1所述的玻璃杯包装盒，其特征在于，所述第一中间纸板一侧连接有接头，用于与第四中间纸板粘合固定。

3.根据权利要求1所述的玻璃杯包装盒，其特征在于，第一中间纸板、第二中间纸板、第三中间纸板、第四中间纸板的边长相等。

4.根据权利要求1所述的玻璃杯包装盒，其特征在于，所述第一固定片和第二固定片的短边为长边长度的一半。

5.根据权利要求1所述的玻璃杯包装盒，其特征在于，所述第一连接板和第二连接板的短边长度小于箱体高度。

6.根据权利要求1所述的玻璃杯包装盒，其特征在于，所述第一固定片和第二固定片上设置有固定孔；所述固定孔的形状为圆形或方形。

7.根据权利要求6所述的玻璃杯包装盒，其特征在于，所述第一固定片的固定孔数目为1~4个；所述第二固定片的固定孔数目为1~4个。

8.根据权利要求1所述的玻璃杯包装盒，其特征在于，所述第一连接板和第二连接板的对应位置上设置有磁吸装置。

9.根据权利要求1所述的玻璃杯包装盒，其特征在于，所述第一上盖和第二上盖上设置有提手。

10.根据权利要求1所述的玻璃杯包装盒，其特征在于，所述玻璃杯包装盒通过瓦楞纸板一纸成型。

一种玻璃杯包装盒

技术领域

[0001] 本实用新型为包装领域，具体涉及一种玻璃杯包装盒。

背景技术

[0002] 包装盒作为包装产品的盒子，保证运输中产品的安全，提升产品的档次，随着现代工业的高速发展和人们生活水平的不断提高，人们对包装盒的需求量将会不断增加，而随着人们对于物质的审美追求越来越高，尤其是产品的包装，需做到创新与实用，才能满足现代人的审美要求。

[0003] 现有玻璃杯快递运输包装，需要使用大量的白色泡沫塑料或塑料膜或气泡垫和胶带以对酒瓶进行保护，用料非常不环保，且在美观度上打折扣；且消费者在取用产品时比较麻烦，不够方便。因此设计出一款保护性能良好、用料环保、美观度高、消费者方便开启的玻璃杯包装盒很有必要。

实用新型内容

[0004] 本实用新型的目的在于克服上述现有技术的不足，提供一种玻璃杯包装盒，所述玻璃杯包装盒为一体式成型设计，只需要粘合一次，并具有良好固定效果。

[0005] 为实现本实用新型的目的，本实用新型采用的技术方案是：

[0006] 一种玻璃杯包装盒，包括盒体、封闭盒体上部的盒盖和封闭盒体下部的盒底；所述盒体由第一中间纸板、第二中间纸板、第三中间纸板、第四中间纸板经折叠围成，所述第一中间纸板与第三中间纸板相对；所述第二中间纸板与第四中间纸板相对；

[0007] 所述盒盖包括第一上盖、第二上盖、第一上固定板、第二上固定板；所述第一上盖与第一中间纸板的上边缘呈翻折连接，所述第二上盖与第三中间纸板的上边缘呈翻折连接；所述第一上固定板与第二中间纸板的上边缘呈翻折连接，所述第二上固定板与第四中间纸板的上边缘呈翻折连接；

[0008] 所述盒底包括第一底板、第二底板、第一下固定板、第二下固定板；所述第一底板与第一中间纸板的下边缘呈翻折连接，所述第二底板与第三中间纸板的下边缘呈翻折连接；所述第一下固定板与第二中间纸板的下边缘呈翻折连接，所述第二下固定板与第四中间纸板的下边缘呈翻折连接；

[0009] 所述玻璃杯包装盒还包括固定装置，用于固定玻璃杯；所述固定装置包括第一连接板、第二连接板、第一固定片和第二固定片；所述第一连接板的两端分别与第一下固定板和第一固定片连接；所述第二连接板的两端分别与第二下固定板和第二固定片连接；

[0010] 所述第一上盖和第二上盖上均设置有上盖插片，所述第一上盖和第二上盖上的上盖插片数目均为2个；所述第一上固定板和第二上固定板上均设置有上固定板襟片；所述上固定板与上固定板襟片的连接处设置有上插孔；

[0011] 所述第一底板和第二底板上均设置有底板插片，所述第一底板和第二底板上的底板插片数目均为2个；所述第一连接板和第一固定片的连接处设置有下插孔；所述第二连接

板和第二固定片的连接处同样设置有下插孔。

[0012] 进一步的，所述第一中间纸板一侧连接有接头，用于与第四中间纸板粘合固定。

[0013] 进一步的，第一中间纸板、第二中间纸板、第三中间纸板、第四中间纸板的边长相等。

[0014] 进一步的，所述第一固定片和第二固定片的短边为长边长度的一半；

[0015] 进一步的，所述第一连接板和第二连接板的短边长度小于箱体高度。

[0016] 进一步的，所述第一固定片和第二固定片上设置有固定孔；所述固定孔的形状为圆形或方形。

[0017] 进一步的，所述第一固定片43的固定孔数目为1～4个；所述第二固定片44 的固定孔数目为1～4个。

[0018] 进一步的，所述第一连接板和第二连接板的对应位置上设置有磁吸装置。

[0019] 进一步的，所述第一上盖和第二上盖上设置有提手。

[0020] 进一步的，所述玻璃杯包装盒通过瓦楞纸板一纸成型。

[0021] 相对于现有技术，本申请取得了以下有益效果：

[0022] 本实用新型所述的玻璃杯包装盒采用节省成本的一体式设计，只需要粘合一次，减少了胶带的使用，内部设计有便捷又禁止的缓冲卡点，可以把玻璃杯稳稳地固定在包装盒中，有效防止运输过程中的冲击振动，减少缓冲泡沫的使用，节省成本；包装盒一纸成型，拆开后可以方便地回收和运输；此外，所述玻璃杯包装盒的设计方便消费者开启和取出产品，包装也可重复使用。

附图说明

[0023] 图1为包装盒展开结构示意图；

[0024] 图2为包装盒打开盒盖时的盒体内部示意图；

[0025] 图3为包装盒打开上固定板时的示意图。

具体实施方式

[0026] 实施例1

[0027] 如图1-3所示，本实用新型提供一种玻璃杯包装盒，包括盒体1、封闭盒体上部的盒盖2和封闭盒体下部的盒底3；所述盒体1由第一中间纸板11、第二中间纸板12、第三中间纸板13、第四中间纸板14经折叠围成，所述第一中间纸板11与第三中间纸板13相对；所述第二中间纸板12与第四中间纸板14相对；

[0028] 所述盒盖2包括第一上盖21、第二上盖22、第一上固定板23、第二上固定板24；所述第一上盖21与第一中间纸板11的上边缘呈翻折连接，所述第二上盖22与第三中间纸板13的上边缘呈翻折连接；所述第一上固定板23与第二中间纸板12的上边缘呈翻折连接，所述第二上固定板24与第四中间纸板14的上边缘呈翻折连接；

[0029] 所述盒底3包括第一底板31、第二底板32、第一下固定板33、第二下固定板34；所述第一底板31与第一中间纸板11的下边缘呈翻折连接，所述第二底板32与第三中间纸板13的下边缘呈翻折连接；所述第一下固定板33与第二中间纸板12的下边缘呈翻折连接，所述第二下固定板34与第四中间纸板14的下边缘呈翻折连接；

[0030] 所述玻璃杯包装盒还包括固定装置4，用于固定玻璃杯；所述固定装置4包括第一连接板41、第二连接板42、第一固定片43和第二固定片44；所述第一连接板41的两端分别与第一下固定板33和第一固定片43连接；所述第二连接板42的两端分别与第二下固定板34和第二固定片44连接；

[0031] 所述第一上盖21和第二上盖22上均设置有上盖插片25，所述第一上盖21 和第二上盖22上的上盖插片数目均为2个；所述第一上固定板23和第二上固定板24上均设置有上固定板襟片26；所述上固定板与上固定板襟片26的连接处设置有上插孔27；所述上插孔27通过固定上盖插片25固定盒盖；

[0032] 所述第一底板31和第二底板32上均设置有底板插片35，所述第一底板31 和第二底板32上的底板插片数目均为2个；所述第一连接板41和第一固定片 43的连接处设置有下插孔37；所述第二连接板42和第二固定片44的连接处同样设置有下插孔；所述下插孔37通过固定底板插片35固定底板；

[0033] 所述第一中间纸板11一侧连接有接头15，用于与第四中间纸板14粘合固定；

[0034] 第一中间纸板11、第二中间纸板12、第三中间纸板13、第四中间纸板14 的边长相等；

[0035] 所述第一固定片43和第二固定片44的短边为长边长度的一半；

[0036] 所述第一连接板41和第二连接板42的短边长度小于箱体高度；

[0037] 所述第一固定片43和第二固定片44上设置有固定孔45；所述固定孔45的形状为圆形或方形；

[0038] 所述第一固定片43的固定孔数目为1～4个；所述第二固定片44的固定孔数目为1～4个；

[0039] 所述第一连接板和第二连接板的对应位置上还可以设置磁吸装置，通过磁吸装置的吸合，提升对玻璃杯的固定效果；

[0040] 所述第一上盖和第二上盖上还设置有提手，用于方便提起包装盒；

[0041] 所述玻璃杯包装盒通过B型瓦楞纸板一纸成型；

[0042] 成型盒体时；首先将第一中间纸板、第二中间纸板、第三中间纸板、第四中间纸板和接头分别折叠90°；将第一中间纸板的接头粘合于第四中间纸板，再折叠第一底板、第二底板、第一下固定板、第二下固定板；将第一连接板、第二连接板分别折叠90°；再将第一固定片和第二固定片折叠90°并使第一固定片和第二固定片位于同一平面上；将第一底板和第二底板上的底板插片插入第一下固定板和第二下固定板上的插孔中；折叠第一上盖、第二上盖、第一上固定板、第二上固定板；将第一上盖和第二上盖上的上盖插片插入第一上固定板和第二上固定板上的插孔中。

[0043] 本实用新型所述的玻璃杯包装盒采用节省成本的一体式设计，只需要粘合一次，减少了胶带的使用，内部设计有便捷又禁止的缓冲卡点，可以把玻璃杯稳稳地固定在包装盒中，有效防止运输过程中的冲击振动，减少缓冲泡沫的使用，节省成本；包装盒一纸成型，拆开后可以方便地回收和运输；此外，所述玻璃杯包装盒的设计方便消费者开启和取出产品，包装也可重复使用。

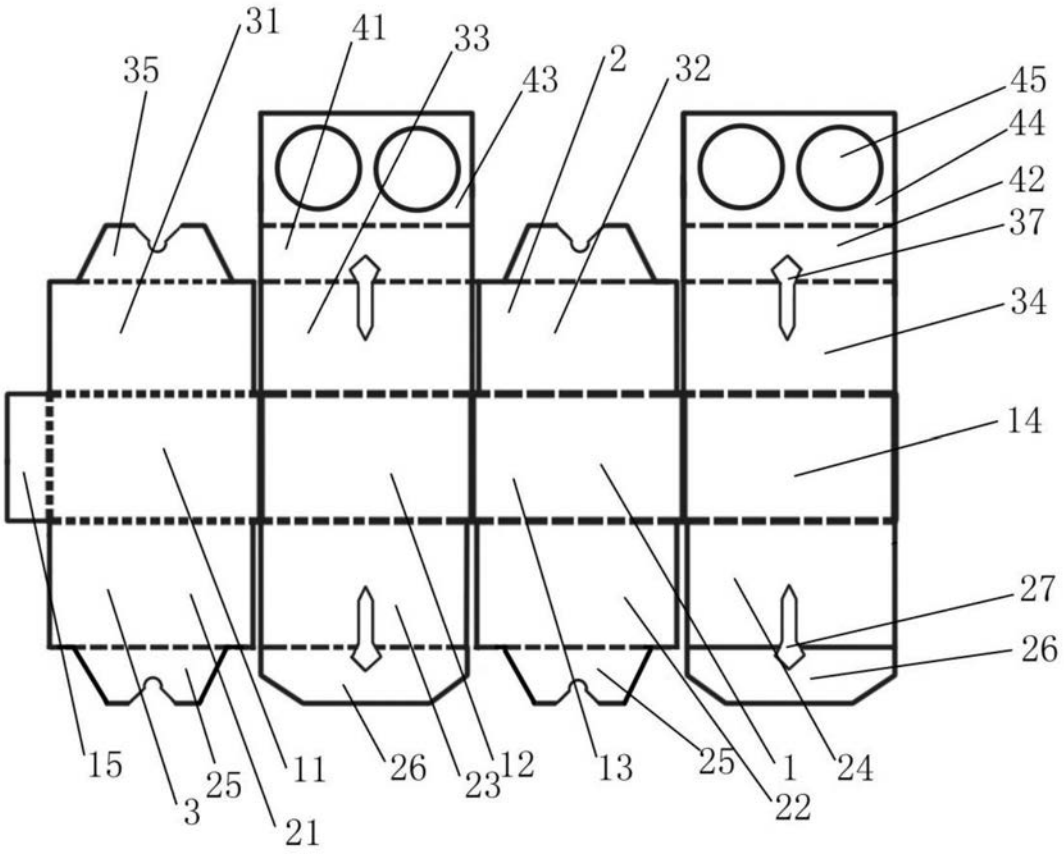
31
41
33
43
2
32
35
45
44
42
37
34
14
27
26
15
3
25
11
21
26
23
12
13
25
1
22
24

图1

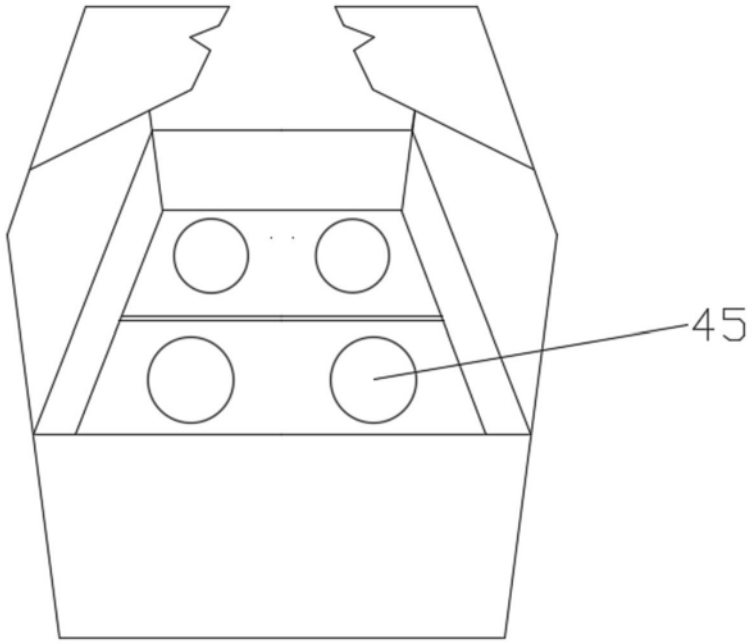
45

图2

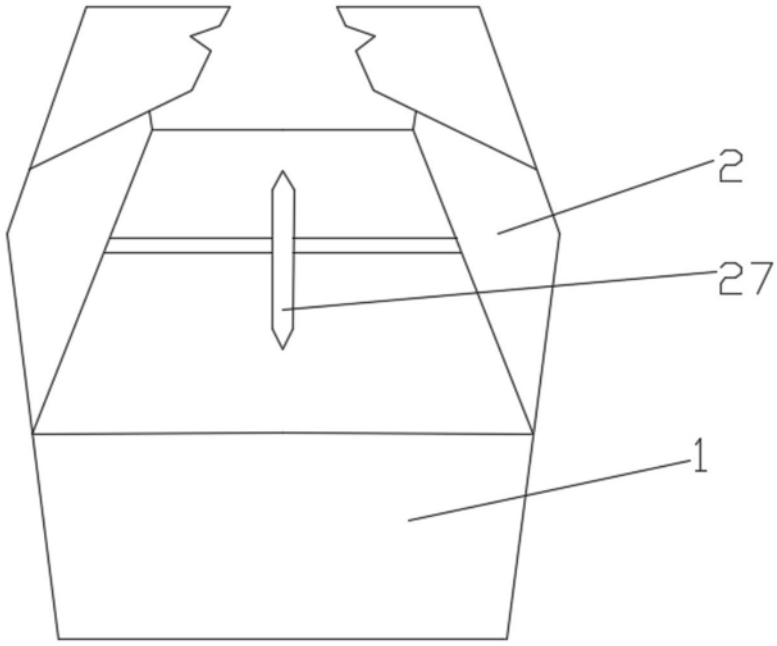

图3