(19)中华人民共和国国家知识产权局

(12)实用新型专利

(10)授权公告号 CN 207653813 U
(45)授权公告日 2018.07.27

(21)申请号 201720575840.X

(22)申请日 2017.05.23

(73)专利权人 广西钦州胜腾商务有限公司
地址 535000 广西壮族自治区钦州市子材东大街广西钦州高新技术产业开发区B1地块河东公寓36#楼一层102号房

(72)发明人 陈熙悌

(74)专利代理机构 北京同辉知识产权代理事务所(普通合伙) 11357
代理人 魏忠晖

(51)Int.Cl.
A47B 47/00(2006.01)
A47B 85/00(2006.01)

(ESM)同样的发明创造已同日申请发明专利

权利要求书1页 说明书2页 附图2页

(54)实用新型名称

一种置物柜

(57)摘要

本实用新型公开了一种置物柜，由下柜体和上柜体组成；上柜体所述上柜体和下柜体通过合页连接；上柜体可以绕合页翻折，当上柜体立于下柜体上方时，组成一个置物柜或展示架，当上柜体向下180°翻折时，与下柜体组成一个矩形箱体，可作为贮藏柜的同时作为椅子或桌子使用；所述下柜体的底面设置有第一防滑垫，所述上柜体的顶部设有第二防滑垫，防止使用时由于受力打滑。

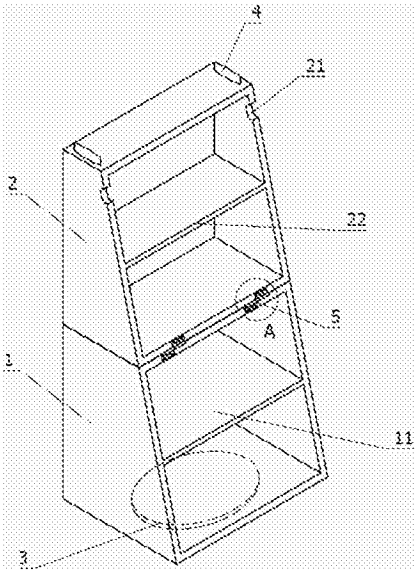

CN 207653813 U

1.一种置物柜，其特征在于，由下柜体(1)和上柜体(2)组成；所述下柜体(1)的上表面与所述上柜体(2)的下表面形状和面积均相等，高度相等；且所述下柜体(1)和上柜体(2)的侧面均为直角梯形，上柜体上底边、上柜体下底边、下柜体上底边、下柜体下底边的长度比为1∶2∶2∶3；上柜体所述上柜体(2)和下柜体(1)通过合页(5)连接；所述下柜体(1)的底面设置有第一防滑垫(3)，所述上柜体(2)的顶部设有第二防滑垫(4)。

2.根据权利要求1所述的一种置物柜，其特征在于，所述上柜体(2)的两侧面板上设有凹槽(21)。

3.根据权利要求1所述的一种置物柜，其特征在于，所述下柜体(1)内设置有第一隔板(11)。

4.根据权利要求1所述的一种置物柜，其特征在于，所述上柜体(2)内设置有第二隔板(22)。

5.根据权利要求1所述的一种置物柜，其特征在于，所述第二防滑垫(4)设置在所述上柜体(2)顶部的两端。

一种置物柜

技术领域

[0001] 本实用新型涉及家具领域，特别是一种置物柜。

背景技术

[0002] 随着城市化的发展，越来越多的人聚集到城市里，平均住房面积越来越小，所以人们越来越重视家具或家居装饰品的多功能性，未来家居用品会向着“一物多用”的方向发展，或是通过对家居用品的结构进行改造，在不影响正常使用功能的情况下达到节省空间的目的。并且对于大多数年轻消费者来说，家具的装饰性和趣味性很大程度的影响人们对于商品的购买欲。

实用新型内容

[0003] 针对现有技术存在的不足，本实用新型的目的是提供一种既可以作为展示柜，又可以作为储物柜的多功能置物柜，作为储物柜时还可以作为小桌子或小凳子使用。

[0004] 为了达到上述目的，本实用新型提供的技术方案如下：

[0005] 一种置物柜，由下柜体和上柜体组成；所述下柜体的上表面与所述上柜体的下表面形状和面积均相等，高度相等；且所述下柜体和上柜体的侧面均为直角梯形，上柜体上底边、上柜体下底边、下柜体上底边、下柜体下底边的长度比为1:2:2:3；上柜体所述上柜体和下柜体通过合页连接，在上下柜体开口方向的重合处连接；上柜体可以绕合页翻折，当上柜体立于下柜体上方时，组成一个置物柜或展示架，当上柜体向下180°翻折时，与下柜体组成一个矩形箱体，可作为贮藏柜的同时作为椅子或桌子使用；所述下柜体的底面设置有第一防滑垫，所述上柜体的顶部设有第二防滑垫，防止使用时由于受力打滑。

[0006] 优选地，所述上柜体的两侧面板上设有凹槽，凹槽作为扶手，便于在矩形箱体的状态下将上柜体向上翻折。

[0007] 优选地，所述下柜体内设置有第一隔板。

[0008] 优选地，所述上柜体内设置有第二隔板。

[0009] 优选地，所述第二防滑垫设置在所述上柜体顶部的两端，当上柜体位于下柜体上方，整体作为置物柜或展示柜使用时，上柜体顶部。

[0010] 本实用新型的有益效果：本实用新型的一种置物柜由上柜体和下柜体通过合页链接组成，当上柜体位于下柜体上方时，可以作为置物柜或展示柜使用；当下柜体向下180°翻折后，与下柜体组成矩形柜体，可以作为凳子或小桌子使用，同时内部可以贮物，且在下柜体底部和上柜体顶部安装有防滑垫，可以有效防止受力而打滑。

附图说明

[0011] 图1为所述置物柜的立体图；

[0012] 图2为图1中A处的放大示意图；

[0013] 图3为所述置物柜的左视图。

具体实施方式

[0014] 参照图1-3对本实用新型的做进一步的详细描述。

[0015] 实施例1

[0016] 一种置物柜，由下柜体1和上柜体2组成，且侧面均为直角梯形；下柜体1侧面的直角梯形，上底边长20cm，下底边长30cm，高40cm；上柜体2侧面的直角梯形，上底边长10cm，下底边长20cm，高40cm；所述上柜体2和下柜体1通过合页5在上下柜体开口方向的重合处连接；所述下柜体1的底面设置有圆形的第一防滑垫3，所述上柜体2的顶部的两端分别设有椭圆形的第二防滑垫4；上柜体2和下柜体1的中线处分别设置有第二隔板22和第一隔板11，上柜体2两侧距离顶部5cm处设置有凹槽21。

[0017] 在下柜体1内平行放入红酒，当上柜体2和下柜体1组成正方体时，作为红酒储藏柜，表面可作为凳子或小桌子；当上柜体2翻折到下柜体1上方时，在上柜体2中竖直摆放几瓶红酒，可作为红酒展示柜。

[0018] 以上所述仅是本实用新型的优选实施方式，并不是对本实用新型专利范围的限制，凡属于本实用新型思路下的技术方案均属于本实用新型的保护范围。应当指出，对于本领域的普通技术人员来说，在不脱离本实用新型构思的前提下的若干改进和润饰，这些改进和润饰也应视为本实用新型的保护范围。

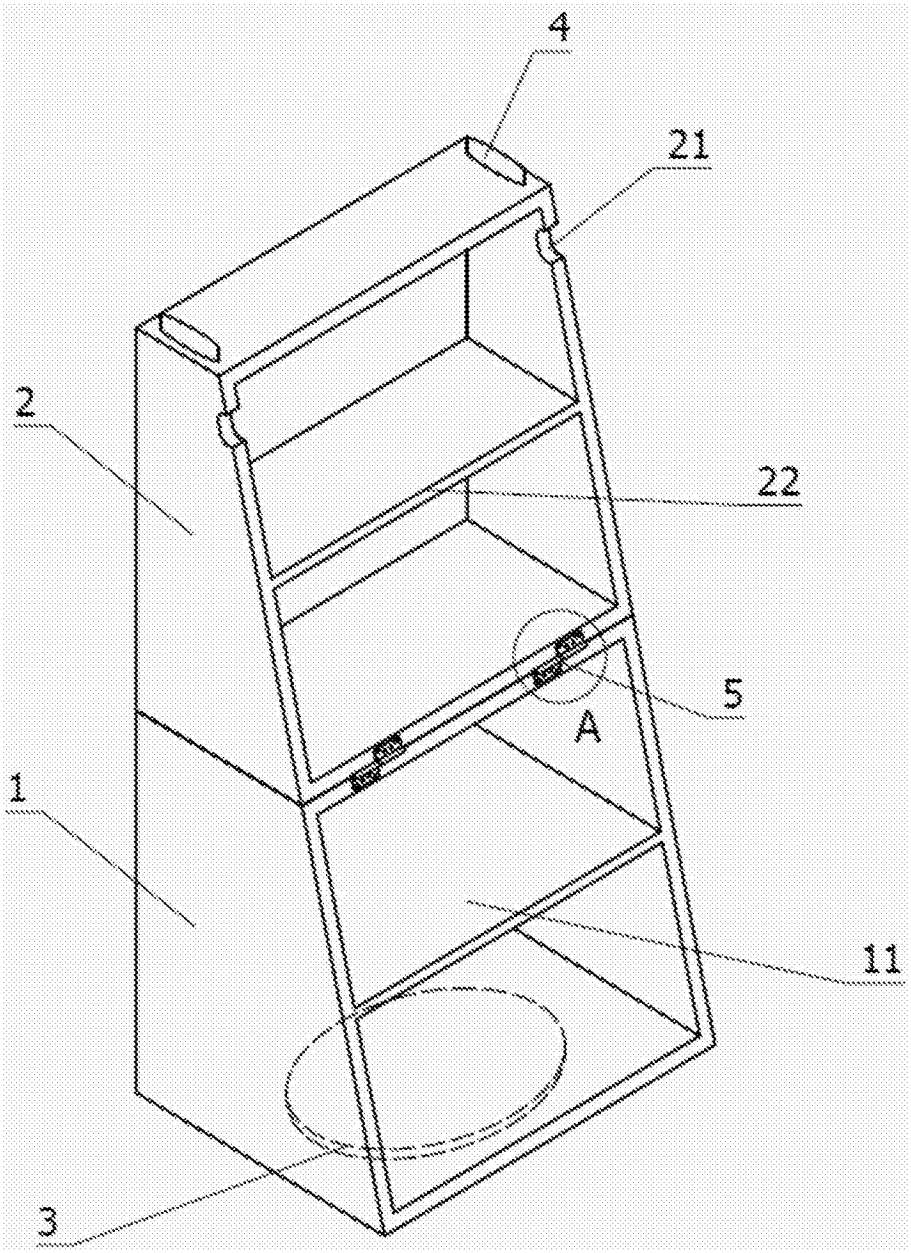

图1

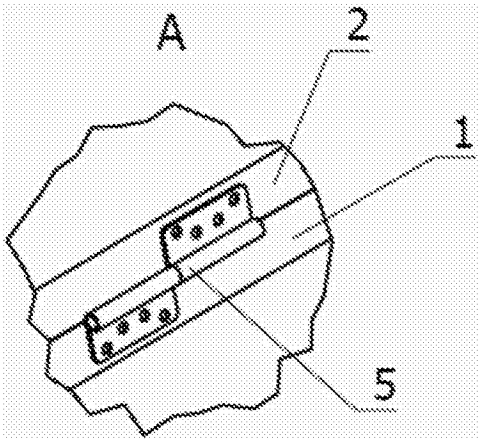

图2

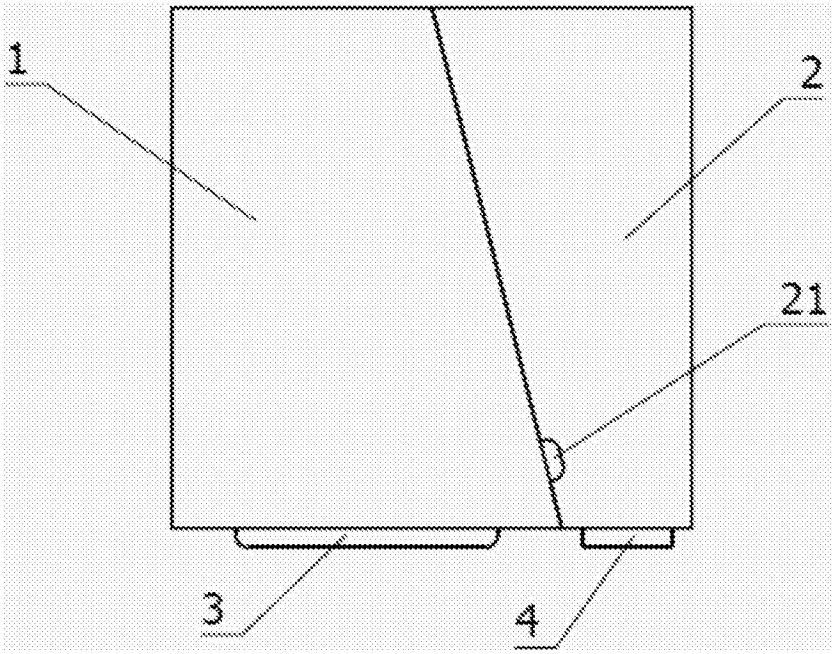

图3