(19)中华人民共和国国家知识产权局

(12)实用新型专利

(10)授权公告号 CN 202891219 U
(45)授权公告日 2013.04.24

(21)申请号 201220626701.2

(22)申请日 2012.11.24

(73)专利权人 张朝殿
地址 404707 重庆市巫山县大昌镇深圳路145号

(72)发明人 张朝殿

(51)Int.Cl.
A47C 7/72(2006.01)

权利要求书1页 说明书1页 附图1页

(54)实用新型名称

带音响的椅子

(57)摘要

一种带音响的椅子，其由椅身、音响、扶手和椅脚组成。所述扶手上设有所述音响。如果坐在上面的人需要用音响请求帮助时可以直接按动扶手上的音响。

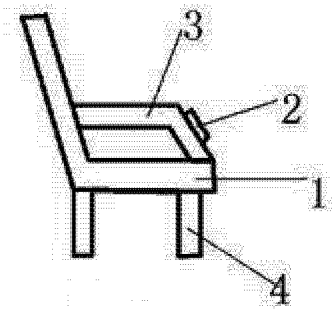

CN 202891219 U

1. 一种带音响的椅子，其包括椅身（1）、音响（2）、扶手（3）和椅脚（4），其特征在于：所述扶手（3）上设有所述音响（2）。

带音响的椅子

技术领域

[0001] 本使用新型设计一种椅子，尤其涉及一种带音响的椅子。

背景技术

[0002] 传统的椅子没有自带音响，音响在另外的，这样给病人和客人带来不便。

发明内容

[0003] 本实用新型所要解决的技术问题在于提供一种带音响的椅子，其设计巧妙，结构简单。

[0004] 为了解决以上技术问题，本实用新型的技术方案如下：

[0005] 一种带音响的椅子，其由椅身（1）、音响（2）、扶手（3）和椅脚（4）组成。所述扶手上设有所述音响。

[0006] 本实用新型的有益效果是：如果坐在上面的人需要用音响请求帮助时可以直接按动扶手上的音响。

附图说明

[0007] 图 1 为本实用新型实施例的结构图。

具体实施方式

[0008] 下面结合附图和实施例对本实用新型作进一步说明：

[0009] 如图 1 所示，本实用新型由椅身、音响、扶手和椅脚组。扶手上设有音响。

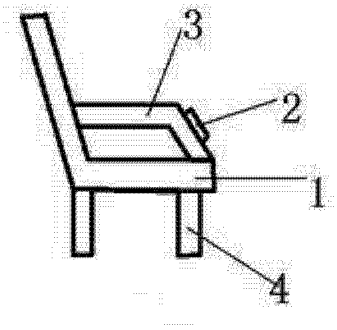

图 1