(19)中华人民共和国国家知识产权局

(12)实用新型专利

(10)授权公告号 CN 203153270 U
(45)授权公告日 2013.08.28

(21)申请号 201320026362.9

(22)申请日 2013.01.18

(73)专利权人 刘嵩
地址 100011 北京市朝阳区黄寺大街 28 号院 1-504

(72)发明人 刘嵩

(51)Int.Cl.
A47G 19/22(2006.01)

权利要求书1页 说明书2页 附图7页

(54)实用新型名称

三合一茶杯

(57)摘要

一种三合一茶杯，由一个两头开口的双口杯，两个茶杯盖，一个一端封口、一端开口并设有安装密封胶圈骨架的过滤丝网筒，两个密封胶圈组成，其特征是，将套有密封胶圈的过滤丝网筒放入双口杯一头，拧紧茶杯盖，双口杯另一头拧紧放入密封胶圈的茶杯盖。本三合一茶杯即为洗茶、沏茶、饮茶功能于一体的茶具。

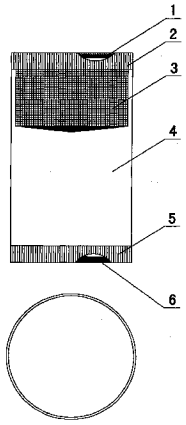

CN 203153270 U

1. 一种三合一茶杯，由一个两头开口的双口杯，两个茶杯盖，一个一端封口、一端开口并设有安装密封胶圈骨架的过滤丝网筒，两个密封胶圈组成，其特征是，将套有密封胶圈的过滤丝网筒放入双口杯一头，拧紧茶杯盖，双口杯另一头拧紧放入密封胶圈的茶杯盖。

2. 根据权利要求 1 所述的三合一茶杯，其特征是，双口杯为透明单层杯。

3. 根据权利要求 1 所述的三合一茶杯，其特征是，双口杯为非透明单层杯。

4. 根据权利要求 1 所述的三合一茶杯，其特征是，双口杯为透明双层真空杯。

5. 根据权利要求 1 所述的三合一茶杯，其特征是，双口杯为非透明双层真空杯。

6. 根据权利要求 1 所述的三合一茶杯，其特征是，过滤丝网筒一端封口，另一端开口，在开口侧设一圈凸出的骨架。

7. 根据权利要求 1 所述的三合一茶杯，其特征是，密封胶圈内圈中间设一圈凹槽。

三合一茶杯

技术领域

[0001] 本发明涉及个人，家庭及办公室用品。

背景技术

[0002] 饮茶已是一种文化。一方面，沏茶前需洗茶；另方面，沏完茶不宜久泡，应现喝现沏。所以讲究茶道的各种茶具应运而出，但绝大部分均为适宜人数较多的场合，且占地较大，如功夫茶具等，一个茶壶，一套洗茶用具，诸多茶杯。而当一个人出差，或在个人办公室，或在家里仅 1 ～ 2 人饮用，不仅洗茶、沏茶显得麻烦，尤其不便携带。因此本三合一茶杯，即为洗茶、沏茶、饮茶功能于一体的茶具，不仅使用简单，方便，主要适于个人在办公室、家中，尤其是出差时携带使用。

发明内容

[0003] 本实用新型的目的是提供一种三合一茶杯，实现方便个人在办公室、家中，尤其是出差时携带使用。

[0004] 其技术方案是：一种三合一茶杯，由一个两头开口的双口杯，两个茶杯盖，一个一端封口、一端开口并设有安装密封胶圈骨架的过滤丝网筒，两个密封胶圈组成，其特征是，将套有密封胶圈的过滤丝网筒放入双口杯一头，拧紧茶杯盖，双口杯另一头拧紧放入密封胶圈的茶杯盖。

[0005] 其中，双口杯为透明单层杯，或为非透明单层杯，或为透明双层真空杯， 或为非透明双层真空杯。

[0006] 其过滤丝网筒一端封口，另一端开口，在开口侧设一圈凸出的骨架。

[0007] 其密封胶圈内圈中间设一圈凹槽。

附图说明

[0008] 方案一

[0009] 图 1-1 是标准型三合一茶杯图：

[0010] 1、6——密封胶圈

[0011] 2、5——茶杯盖

[0012] 3——过滤丝网筒

[0013] 4——单层双口杯

[0014] 图 2 是密封胶圈图。

[0015] 图 3 是茶杯盖图。

[0016] 图 4 是过滤丝网筒图。

[0017] 图 5-1 是单层双口杯图。

[0018] 方案二

[0019] 图 1-2 是真空型三合一茶杯图：

[0020] 1、6——密封胶圈

[0021] 2、5——茶杯盖

[0022] 3——过滤丝网筒

[0023] 4——双层真空双口杯

[0024] 方案二图 2 ～ 4 与方案一完全相同，仅图 5-2 是双层真空双口杯图。

具体实施方式

[0025] 按图 1-1 标准型三合一茶杯图与图 1-2 真空型三合一茶杯图分别制作单层双口杯及双层真空双口杯，茶杯盖，密封胶圈，过滤丝网筒。其中，双口杯上下两个口均设有螺纹；茶杯盖内设有螺纹；过滤丝网筒一端封口，另一端开口并设有套密封胶圈用骨架。

[0026] 将其一密封胶圈套入过滤丝网筒开口侧骨架上，再将该带有密封胶圈的过滤丝网筒放进双口杯上口，使密封胶圈外径正好与杯口外园吻合，拧上茶杯盖即可密封。另一密封胶圈直接放入茶杯盖内，拧入双口杯下口即可密封。

[0027] 按三合一茶杯结构图，设计出不同规格尺寸的产品，即可按茶具常规工艺生产。

[0028] 使用说明

[0029] 洗茶：

[0030] 将双口杯放有过滤丝网筒的一头朝上，将适量茶叶放进过滤丝网筒内，拧紧茶杯盖。

[0031] 将双口杯倒过来，倒入开水没过茶叶，拧紧茶杯盖。

[0032] 经反复摇动洗茶，拧开茶杯盖将洗过茶的水倒出，茶叶即留在过滤丝网筒内，洗茶完毕。

[0033] 沏茶：

[0034] 将开水倒入洗完茶的双口杯中，拧上茶杯盖，适时浸泡。

[0035] 饮茶：

[0036] 或将沏好的茶水倒至另一杯中饮用，则茶叶即可不被长期浸泡；或将整个 茶杯倒过来，使装有茶叶的过滤丝网筒一头朝上，茶叶也就不会被长期浸泡，当沏好的茶水温度适宜，再将整个茶杯倒过来直接开盖饮用。每喝几口，均应反复将茶杯倒过来保持茶叶不被水长期浸泡，这样即可仅使用该三合一茶杯饮茶，不必另备茶杯。

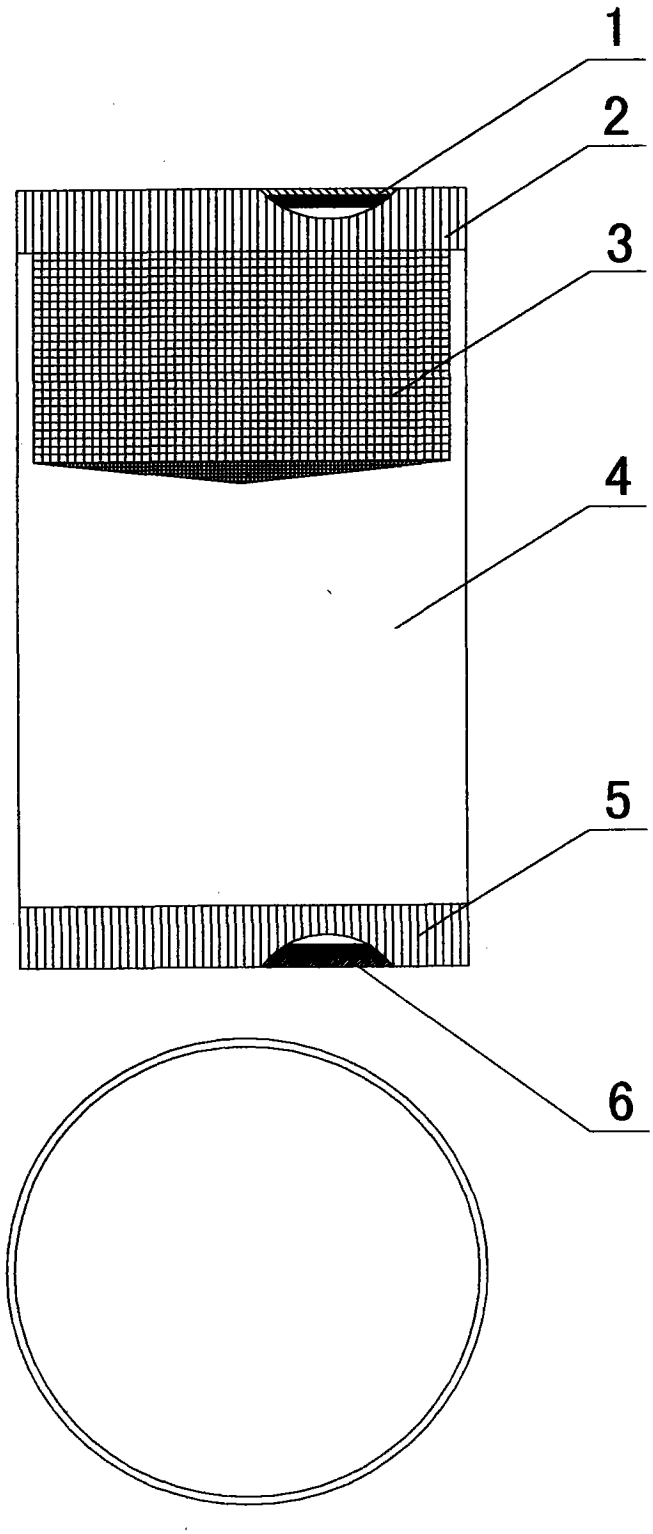

图 1-1

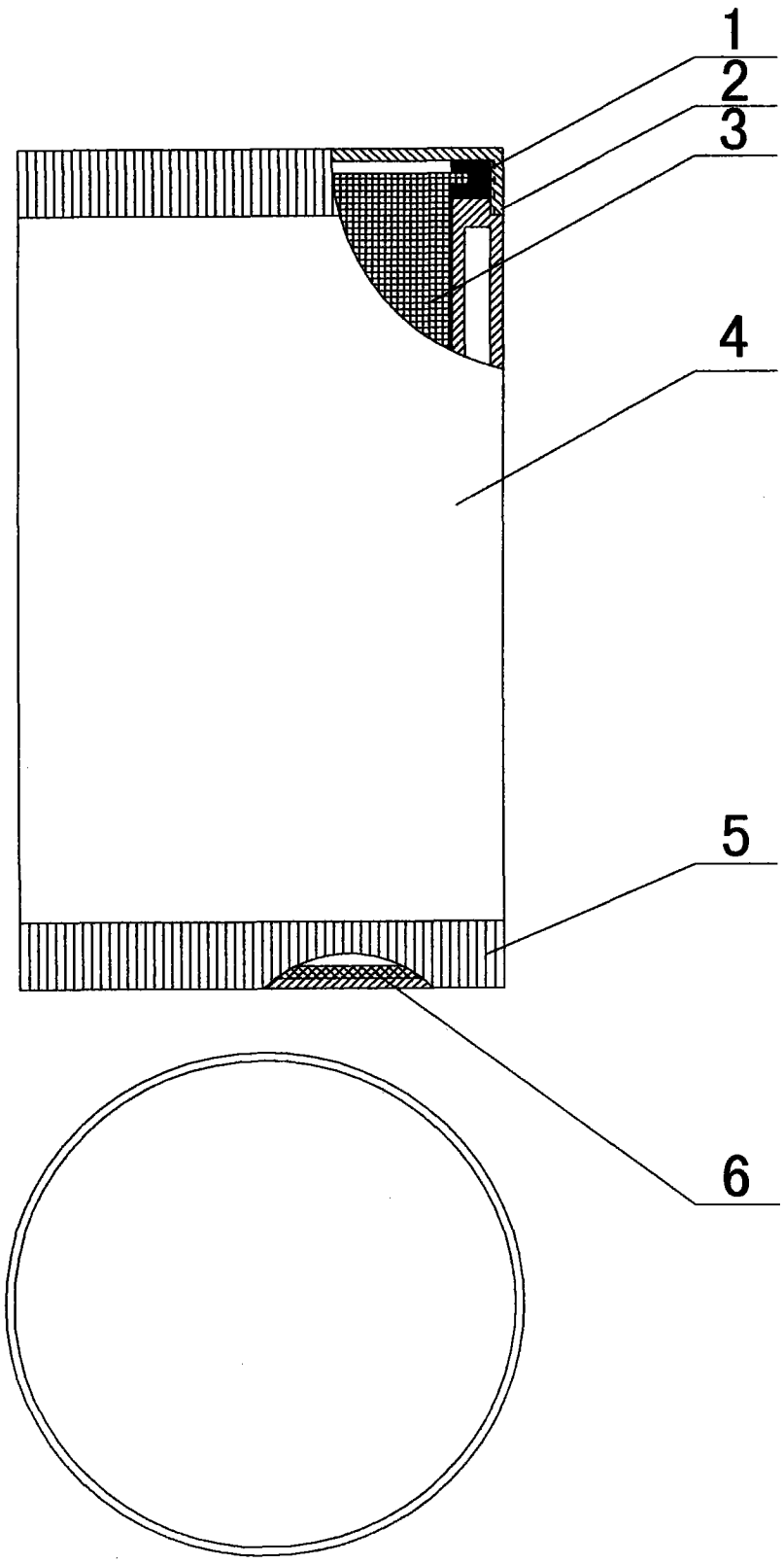

图 1-2

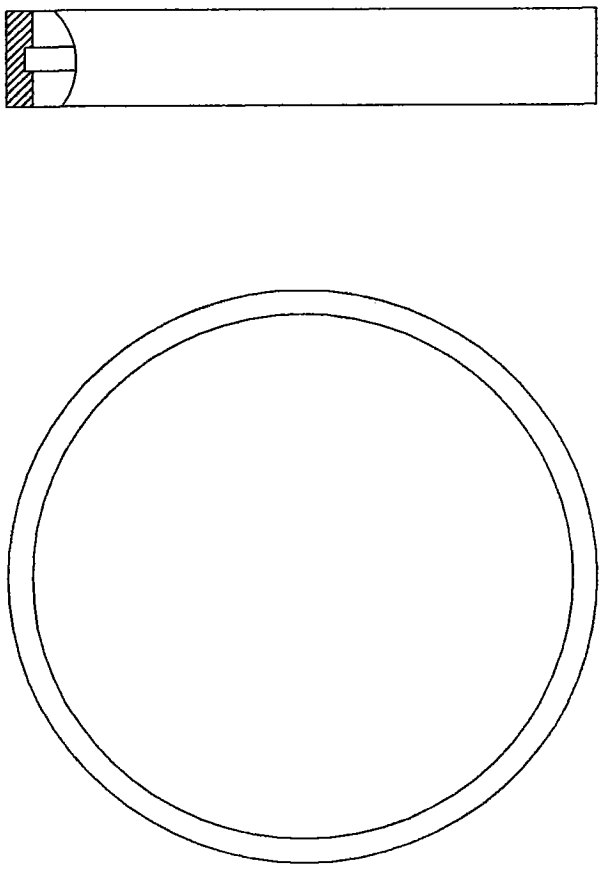

图 2

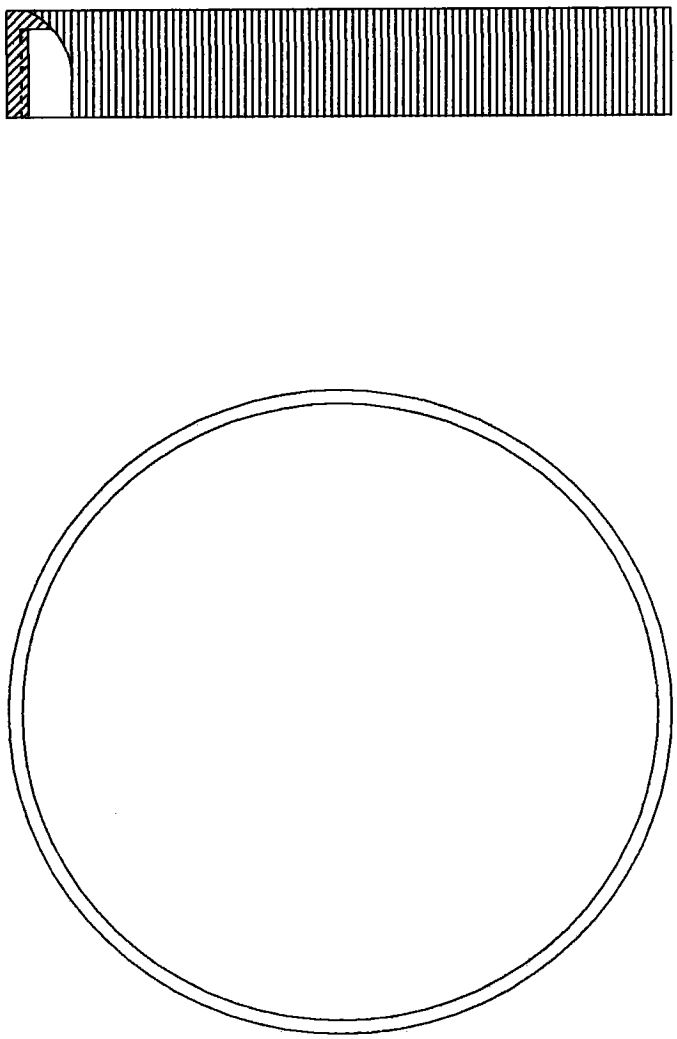

图 3

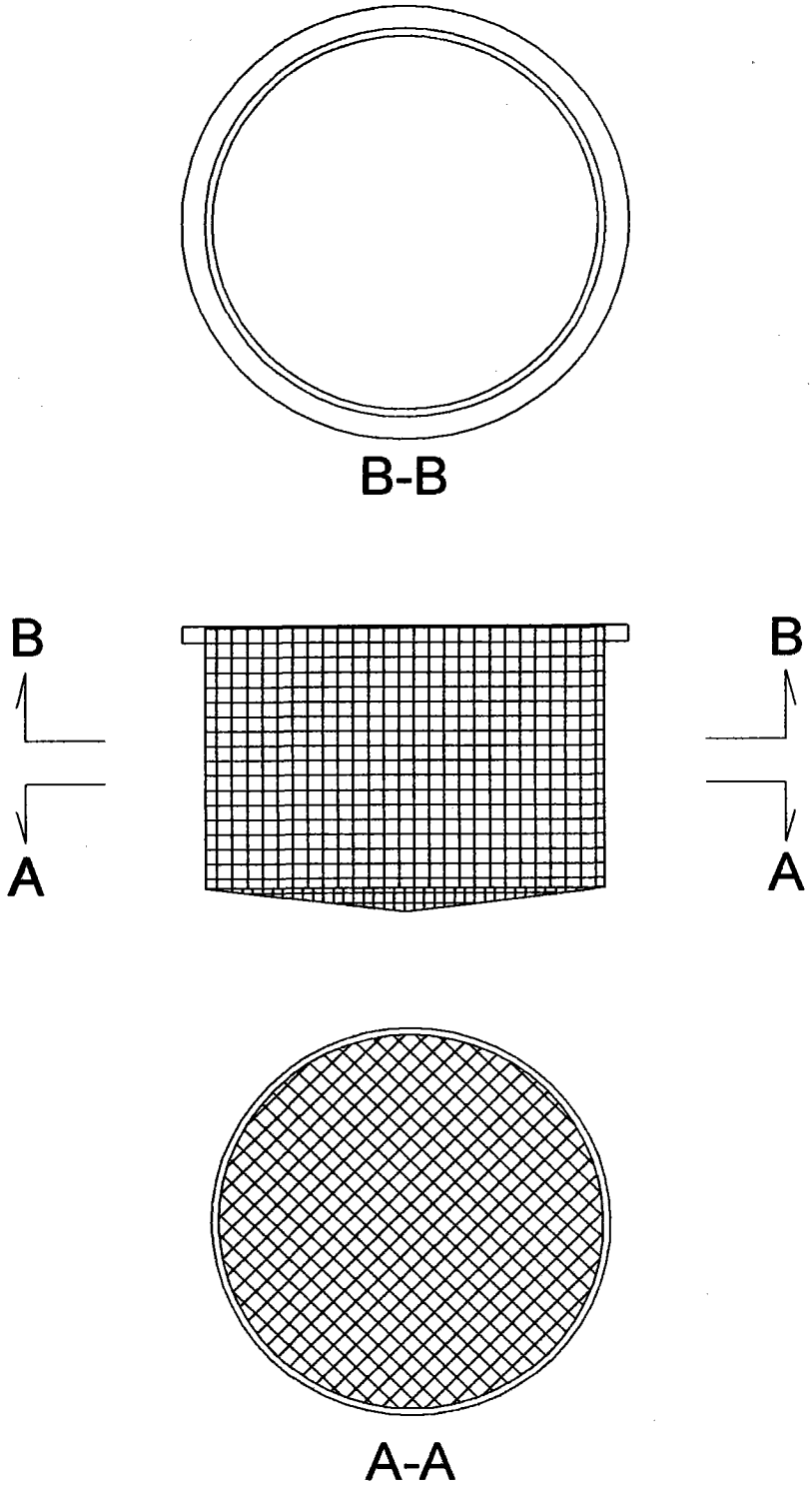

图 4

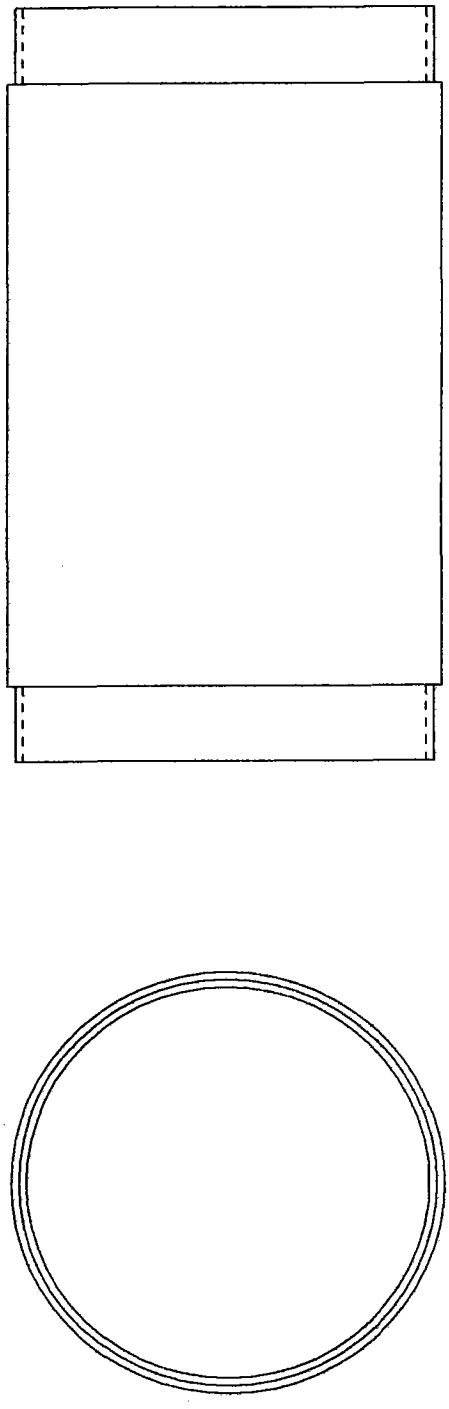

图 5-1

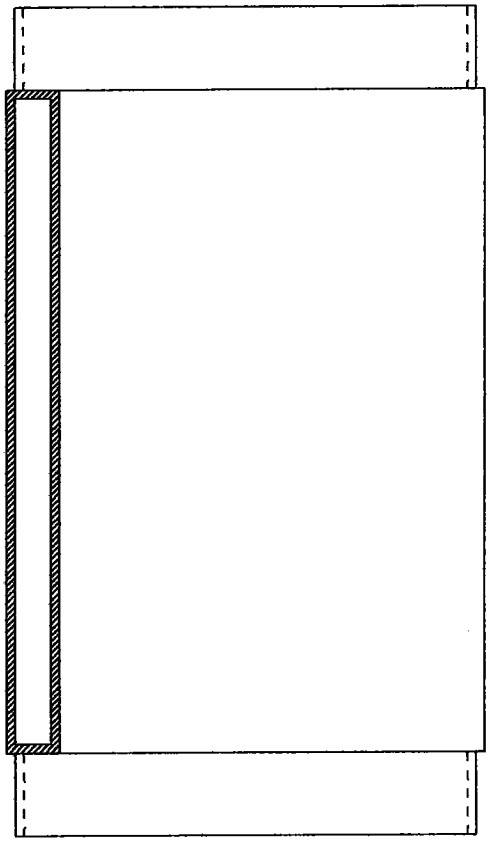

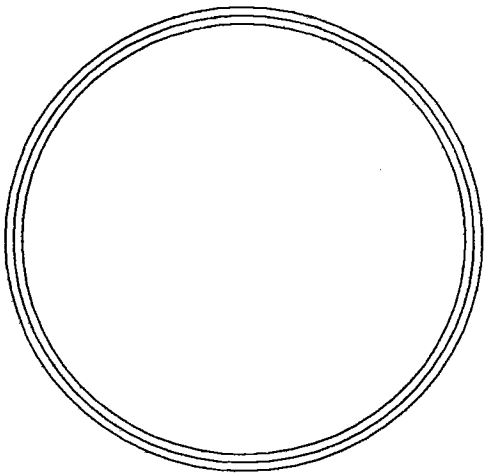

图 5-2