(19)中华人民共和国国家知识产权局

(12)实用新型专利

(10)授权公告号 CN 207550771 U
(45)授权公告日 2018.06.29

(21)申请号 201721441971.5

(22)申请日 2017.11.02

(73)专利权人 大连东立工艺纺织品有限公司
地址 116300 辽宁省大连市瓦房店市南共济街三段200号

(72)发明人 俞勤 秦琼

(74)专利代理机构 北京华识知识产权代理有限公司 11530
代理人 刘艳玲

(51)Int.Cl.
B65D 19/38(2006.01)
B65D 85/67(2006.01)

(ESM)同样的发明创造已同日申请发明专利

权利要求书1页 说明书2页 附图2页

(54)实用新型名称

一种纺织用物料转运设备

(57)摘要

本实用新型公开了一种纺织用物料转运设备，包括底座，底座的顶部一侧对称焊接有支撑板，且支撑板与底座相互垂直，两组支撑板相互靠近的一侧沿其高度方向均开设有滑槽，两组滑槽的内部均滑动安装有滑块，两组滑块上均缠绕有连接绳，两组连接绳远离滑块的一端均缠绕有滚筒，两组支撑板相互远离的一侧的顶部均螺母连接有驱动电机，且驱动电机的输出轴与滚筒连接，两组滑块伸出滑槽的一端均焊接有推杆电机，且推杆电机水平设置，两组推杆电机的输出轴均焊接有固定块。本实用新型结构简单，设计新颖，可以将布卷的一端提起，方便工作人员将其竖直摆放，该装置可以大大节省工作人员的劳动体力，提高布卷摆放的效率，同时避免工作人员受伤。

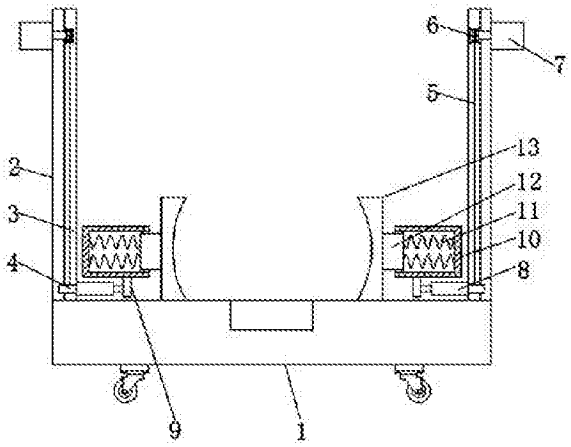

CN 207550771 U

1.一种纺织用物料转运设备，包括底座(1)，其特征在于，所述底座(1)的顶部一侧对称焊接有支撑板(2)，且支撑板(2)与底座(1)相互垂直，两组所述支撑板(2)相互靠近的一侧沿其高度方向均开设有滑槽(3)，两组所述滑槽(3)的内部均滑动安装有滑块(4)，两组所述滑块(4)上均缠绕有连接绳(5)，两组所述连接绳(5)远离滑块(4)的一端均缠绕有滚筒(6)，两组所述支撑板(2)相互远离的一侧的顶部均螺母连接有驱动电机(7)，且驱动电机(7)的输出轴与滚筒(6)连接，两组所述滑块(4)伸出滑槽(3)的一端均焊接有推杆电机(8)，且推杆电机(8)水平设置，两组所述推杆电机(8)的输出轴均焊接有固定块(9)，两组所述固定块(9)远离推杆电机(8)的一端均焊接有固定盒(10)，两组所述固定盒(10)相互靠近的一侧均开设有开口，两组所述固定盒(10)的内部均连接有多组弹簧(11)，所述弹簧(11)靠近固定盒(10)开口的一端连接有安装块(12)，所述安装块(12)远离弹簧(11)的一侧焊接有夹板(13)。

2.根据权利要求1所述的一种纺织用物料转运设备，其特征在于，两组所述夹板(13)相互靠近的一侧均开设有凹面，两组所述夹板(13)相互靠近的一侧均粘贴有橡胶垫。

3.根据权利要求1所述的一种纺织用物料转运设备，其特征在于，两组所述支撑板(2)的顶部均开设有通孔，且驱动电机(7)的输出轴贯穿通孔。

4.根据权利要求1所述的一种纺织用物料转运设备，其特征在于，所述底座(1)的底部对称安装有四组万向轮。

5.根据权利要求1所述的一种纺织用物料转运设备，其特征在于，所述安装块(12)的竖截面积小于固定盒(10)的竖截面积，所述安装块(12)靠近弹簧的一侧焊接有限位块。

6.根据权利要求1所述的一种纺织用物料转运设备，其特征在于，所述底座(1)的顶部表面远离支撑板(2)的一侧开设有凹槽。

一种纺织用物料转运设备

技术领域

[0001] 本实用新型涉及纺织技术领域，尤其涉及一种纺织用物料转运设备。

背景技术

[0002] 纺织原意是取自纺纱与织布的总称，但是随着纺织知识体系和学科体系的不断发展和完善，特别是非组织纺织材料和三维复合编织技术产生后，现在的纺织已经不仅是传统的手工纺纱和织布也包括无纺布技术，现代三维编织技术，现代静电纳米成网技术等生产的服装用、产业用、装饰用纺织品。当前纺织厂里生产加工布料时，是利用织布机将成卷的布匹通过机器加工，而加工物料也就是成卷的布匹，在对这些成卷的布匹进行转运时，需要将这些成卷布匹竖直放置在栈板上，再由推车将栈板转运走，目前，在成卷布料放置时，主要是由人力将布卷推起，并使之竖直排布，这种劳动方式不仅费时费力，而且布卷容易倒下砸伤工作人员，为此我们提出了一种纺织用物料转运设备来解决此问题。

实用新型内容

[0003] 本实用新型的目的是为了解决现有技术中存在的缺点，而提出的一种纺织用物料转运设备。

[0004] 为了实现上述目的，本实用新型采用了如下技术方案：

[0005] 一种纺织用物料转运设备，包括底座，所述底座的顶部一侧对称焊接有支撑板，且支撑板与底座相互垂直，两组所述支撑板相互靠近的一侧沿其高度方向均开设有滑槽，两组所述滑槽的内部均滑动安装有滑块，两组所述滑块上均缠绕有连接绳，两组所述连接绳远离滑块的一端均缠绕有滚筒，两组所述支撑板相互远离的一侧的顶部均螺母连接有驱动电机，且驱动电机的输出轴与滚筒连接，两组所述滑块伸出滑槽的一端均焊接有推杆电机，且推杆电机水平设置，两组所述推杆电机的输出轴均焊接有固定块，两组所述固定块远离推杆电机的一端均焊接有固定盒，两组所述固定盒相互靠近的一侧均开设有开口，两组所述固定盒的内部均连接有多组弹簧，所述弹簧靠近固定盒开口的一端连接有安装块，所述安装块远离弹簧的一侧焊接有夹板。

[0006] 优选的，两组所述夹板相互靠近的一侧均开设有凹面，两组所述夹板相互靠近的一侧均粘贴有橡胶垫。

[0007] 优选的，两组所述支撑板的顶部均开设有通孔，且驱动电机的输出轴贯穿通孔。

[0008] 优选的，所述底座的底部对称安装有四组万向轮。

[0009] 优选的，所述安装块的竖截面积小于固定盒的竖截面积，所述安装块靠近弹簧的一侧焊接有限位块。

[0010] 优选的，所述底座的顶部表面远离支撑板的一侧开设有凹槽。

[0011] 与现有的技术相比，本实用新型的有益效果是：通过对装置的结构进行优化和改进，安装有驱动电机、固定盒、连接绳、滚筒、弹簧、夹板、推杆电机、固定块和滑块等结构，其中推杆电机推动整个固定盒移动，固定盒上的夹板再将布卷夹持住，再由驱动电机带动连

接绳移动，连接绳再带动滑块移动，最终将布卷的一端提起，该装置结构简单，设计新颖，可以将布卷的一端提起，方便工作人员将其竖直摆放，该装置可以大大节省工作人员的劳动体力，提高布卷摆放的效率，同时避免工作人员受伤。

附图说明

[0012] 图1为本实用新型提出的一种纺织用物料转运设备的正视结构示意图；

[0013] 图2为本实用新型提出的一种纺织用物料转运设备的侧视结构示意图。

[0014] 图中：1底座、2支撑板、3滑槽、4滑块、5连接绳、6滚筒、7驱动电机、8推杆电机、9固定块、10固定盒、11弹簧、12安装块、13夹板。

具体实施方式

[0015] 下面将结合本实用新型实施例中的附图，对本实用新型实施例中的技术方案进行清楚、完整地描述，显然，所描述的实施例仅仅是本实用新型一部分实施例，而不是全部的实施例。

[0016] 参照图1-2，一种纺织用物料转运设备，包括底座1，底座1的顶部一侧对称焊接有支撑板2，且支撑板2与底座1相互垂直，两组支撑板2相互靠近的一侧沿其高度方向均开设有滑槽3，两组滑槽3的内部均滑动安装有滑块4，两组滑块4上均缠绕有连接绳5，两组连接绳5远离滑块4的一端均缠绕有滚筒6，两组支撑板2相互远离的一侧的顶部均螺母连接有驱动电机7，且驱动电机7的输出轴与滚筒6连接，两组滑块4伸出滑槽3的一端均焊接有推杆电机8，且推杆电机8水平设置，两组推杆电机8的输出轴均焊接有固定块9，两组固定块9远离推杆电机8的一端均焊接有固定盒10，两组固定盒10相互靠近的一侧均开设有开口，两组固定盒10的内部均连接有多组弹簧11，弹簧11靠近固定盒10开口的一端连接有安装块12，安装块12远离弹簧11的一侧焊接有夹板13，两组夹板13相互靠近的一侧均开设有凹面，两组夹板13相互靠近的一侧均粘贴有橡胶垫，两组支撑板2的顶部均开设有通孔，且驱动电机7的输出轴贯穿通孔，底座1的底部对称安装有四组万向轮，安装块12的竖截面积小于固定盒10的竖截面积，安装块12靠近弹簧的一侧焊接有限位块，底座1的顶部表面远离支撑板2的一侧开设有凹槽。

[0017] 本实施例中，首先，将布卷放置在底座1的顶部位于两组支撑板2之间，启动推杆电机8，推杆电机8推动固定块9移动，由于固定块9与固定盒10之间焊接，因此推杆电机8推动固定盒10进行移动，固定盒10再带动夹板13将布卷进行夹持，再启动驱动电机7，驱动电机7带动滚筒6转动，滚筒6将连接绳5缠绕起来，是滑块4升高，滑块4与推动电机8焊接，因此滑块4带动布卷的一端升起，而布卷的另一端则卡接在底座1表面的凹槽内，放置布卷滑动，由此将布卷抬起，方便工作人员将布卷竖直摆放。

[0018] 以上所述，仅为本实用新型较佳的具体实施方式，但本实用新型的保护范围并不局限于此，任何熟悉本技术领域的技术人员在本实用新型揭露的技术范围内，根据本实用新型的技术方案及其实用新型构思加以等同替换或改变，都应涵盖在本实用新型的保护范围之内。

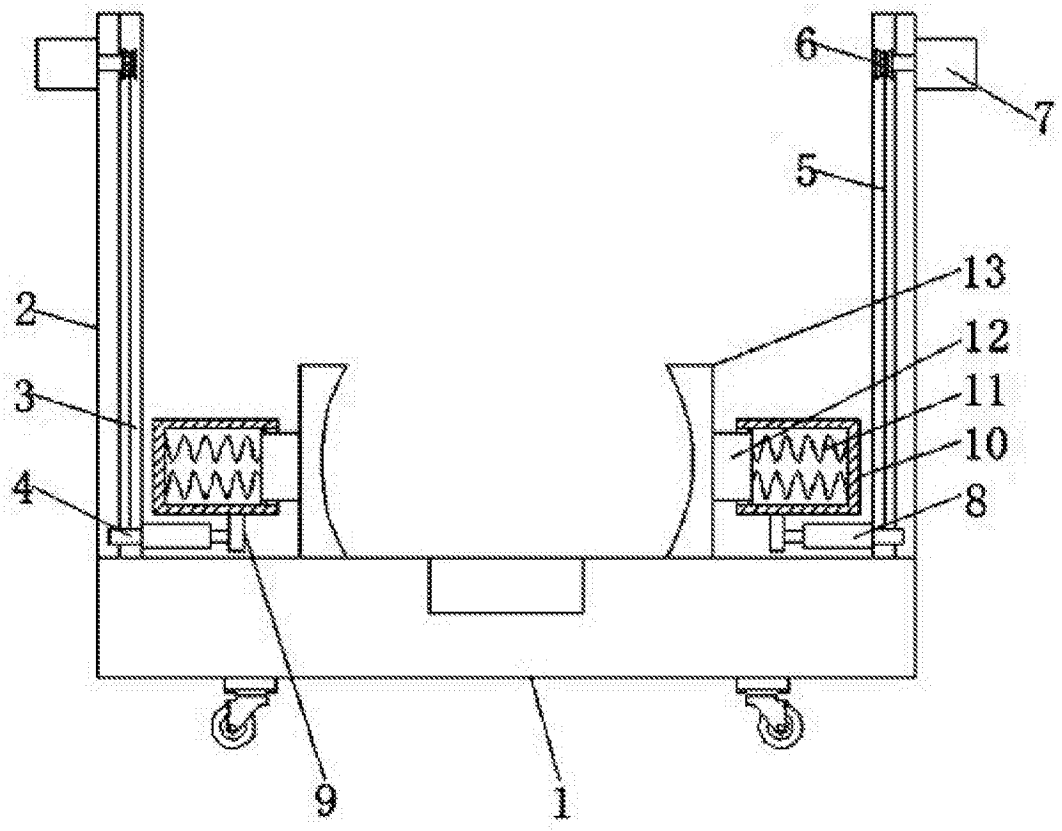

图1

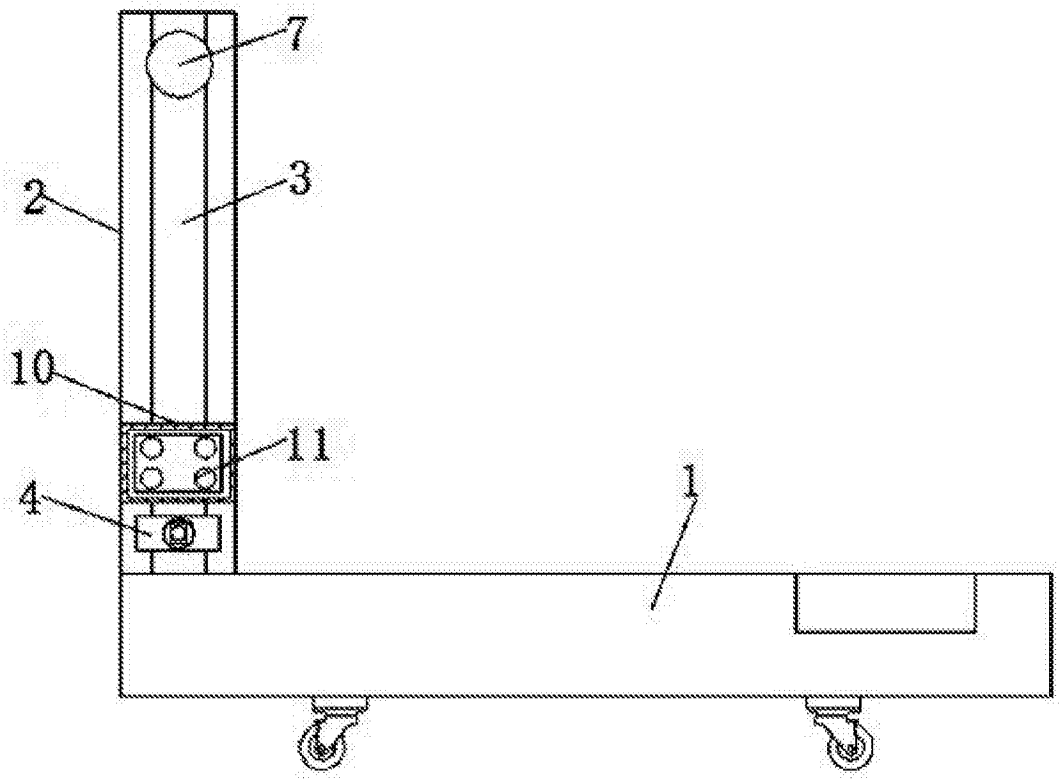

图2