(19)中华人民共和国国家知识产权局

(12)实用新型专利

(10)授权公告号 CN 204245610 U
(45)授权公告日 2015.04.08

(21)申请号 201420656951.X

(22)申请日 2014.11.06

(73)专利权人 林绍武
地址 510515 广东省广州市白云区沙太路283号天健广场入口右侧荣泰五金广东总部

(72)发明人 林绍武

(74)专利代理机构 广州市红荔专利代理有限公司 44214
代理人 李彦孚 陈瑞华

(51)Int.Cl.
A47B 88/04(2006.01)

权利要求书1页 说明书2页 附图1页

(54)实用新型名称

一种导轨缓冲器

(57)摘要

本实用新型公开了一种导轨缓冲器，包括支架、阻尼器、位于支架两侧上的弹簧、滑块和设置于该滑块上的拨叉，其中该支架上还设置有容纳所述阻尼器的容纳空间，还包括一对设置于该支架上的与固定轨卡紧的卡口，其中该一对卡口对称设置于支架两侧；本方案通过改变传统的缓冲器与固定轨之间的连接结构形式，具体的通过在缓冲器支架两侧上分别对称地设置一对与固定轨相卡紧的卡口结构。采用一对卡口结构可以使得缓冲器在工作时，其与固定轨之间的受力性能更加均匀合理，有利于提高整个缓冲器和固定轨的使用寿命。

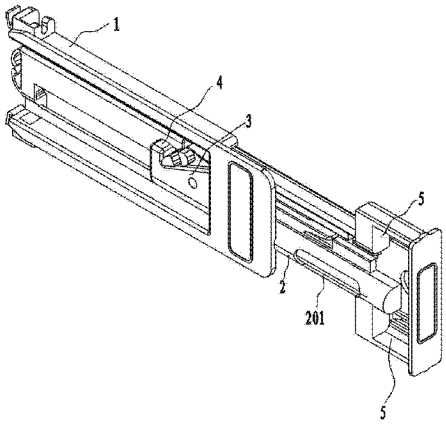

CN 204245610 U

1. 一种导轨缓冲器，包括支架（1）、阻尼器、位于支架两侧上的弹簧、滑块（3）和设置于该滑块（3）上的拨叉（4），其中该支架（1）上还设置有容纳所述阻尼器的容纳空间（2），其特征在于：还包括一对设置于该支架（1）上的与固定轨卡紧的卡口（5），其中该一对卡口（5）对称设置于支架（1）两侧。

2. 根据权利要求 1 所述的一种导轨缓冲器，其特征在于：所述卡口（5）为呈口字型的塑料制作而成。

3. 根据权利要求 1 或 2 所述的一种导轨缓冲器，其特征在于：所述容纳空间（2）上设置有一用于查看所述阻尼器材质的观察孔（201）。

一种导轨缓冲器

技术领域

[0001] 本实用新型涉及家具配件技术领域，尤其涉及到一种导轨缓冲器。

背景技术

[0002] 在家具配件领域中，需要进行拉开闭合的家具一般为了使得用户操作起来更加方便，家具生产厂家一般都设置有导轨。例如日常生活中常见的抽屉，安装有导轨的抽屉其拖动起来十分顺滑。然而随着社会的发展，人们对生活有着更高的要求。一些家具生产厂家为了解决家具在进行拉开闭合的过程中因碰撞而所产生的响声，其通过附加安装有缓冲器来减轻家具（例如抽屉）拉开或闭合时产生的撞击力度，从而避免发出响声。

[0003] 现有的缓冲器其与固定轨之间的安装方式大多是通过采用卡片和锁紧螺钉的方式相连接，而且缓冲器也通常是通过其一侧设置有的上述连接结构方式与固定轨相连。通常情况下，虽然现有的两者之间的连接结构方式也可以保证缓冲器与固定轨的正常使用。但是对于缓冲器与固定轨之间的长时间使用寿命而言，传统的连接结构方式并不能很好的保证其使用寿命，尤其对于家具（例如抽屉）所装载的物品较多时或小孩儿童拉开方式不对时，缓冲器与固定轨之间就存在受力不均匀的现象，有可能损坏两者之间的连接结构。

[0004] 此外，由于带有缓冲器的家具在消费者买回家时，家具都已经为安装完全的成品。缓冲器也通常密封在支架上，消费者很难知道其所购买家具中所采用的缓冲器材质，容易出现受骗的情况。

发明内容

[0005] 本实用新型的目的在于克服现有技术的不足，提供一种结构简单、安装拆卸方便、使用寿命长的导轨缓冲器。

[0006] 为实现上述目的，本实用新型所提供的技术方案为：一种导轨缓冲器，包括支架、阻尼器、位于支架两侧上的弹簧、滑块和设置于该滑块上的拨叉，其中该支架上还设置有容纳所述阻尼器的容纳空间，还包括一对设置于该支架上的与固定轨卡紧的卡口，其中该一对卡口对称设置于支架两侧。

[0007] 优选地，所述卡口为呈口字型的塑料制作而成。

[0008] 进一步地，所述容纳空间上设置有一用于查看所述阻尼器材质的观察孔。

[0009] 本方案通过改变传统的缓冲器与固定轨之间的连接结构形式，具体的通过在缓冲器支架两侧上分别对称地设置一对与固定轨相卡紧的卡口结构。采用一对卡口结构可以使得缓冲器在工作时，其与固定轨之间的受力性能更加均匀合理，有利于提高整个缓冲器和固定轨的使用寿命；另外，该卡口采用呈口字型的塑料材质制作，一方面使得缓冲器与固定轨之间的连接方式简单可靠，另一方面在保证两者连接强度的同时尽量减轻缓冲器的整体质量。此外，为了使得消费者在使用缓冲器结构时，可以方便的看到缓冲器本身的材质，本方案在缓冲器支架上用于容纳阻尼器的容纳空间端面上开设有用于观察阻尼器材质的观察孔。消费者在使用带有上述结构的缓冲器时，可以在拉开家具（例如抽屉）的过程中，可以

通过伸出的观察孔方便的观看阻尼器的材质，以便知晓自己所购买的缓冲器真实情况。

附图说明

[0010] 图 1 为本实用新型中缓冲器主视结构示意图。

[0011] 图 2 为本实用新型中缓冲器立体结构示意图。

[0012] 图中 :1- 支架，2- 容纳空间，201- 观察孔，3- 滑块，4- 拨叉，5- 卡口。

具体实施方式

[0013] 下面结合具体实施例对本实用新型作进一步说明 :

[0014] 参见附图 1 至附图 2 所示，本实施例所述的一种导轨缓冲器。该导轨缓冲器包括支架、阻尼器、位于支架 1 左右两侧上的弹簧、滑块 3 以及设置于该滑块 3 上的由尼龙材质制成而成的拨叉 4，其中该支架 1 上还设置有用于容纳阻尼器的容纳空间 2。阻尼器包括气缸、活塞和活塞杆，活塞杆一端同活塞固定相连，另一端从气缸伸出。为了使得缓冲器与固定轨之间的连接方式简单可靠，本方案采用在支架 1 两侧上分别对称地设置一对与固定轨相卡紧的卡口结构，即通过设置一对于该支架 1 上的与固定轨相卡紧的卡口 5。采用一对卡口结构可以使得缓冲器在工作时，其与固定轨之间的受力性能更加均匀合理，有利于提高整个缓冲器和固定轨的使用寿命 ;另外，该卡口采用呈口字型的塑料材质制作，一方面使得缓冲器与固定轨之间的连接方式简单可靠，另一方面在保证两者连接强度的同时尽量减轻缓冲器的整体质量。

[0015] 此外，为了使得消费者在使用缓冲器结构时，可以方便的看到缓冲器本身的材质，本方案在支架 1 上用于容纳阻尼器的容纳空间 2 端面上开设有用于观察阻尼器材质的观察孔 201。消费者在使用带有上述结构的缓冲器时，可以在拉开家具（例如抽屉）的过程中，可以通过伸出的观察孔 201 方便的观看阻尼器的材质，以便知晓自己所购买的缓冲器真实情况。

[0016] 以上所述之实施例子只为本实用新型之较佳实施例，并非以此限制本实用新型的实施范围，故凡依本实用新型之结构、原理所作的变化，均应涵盖在本实用新型的保护范围内。

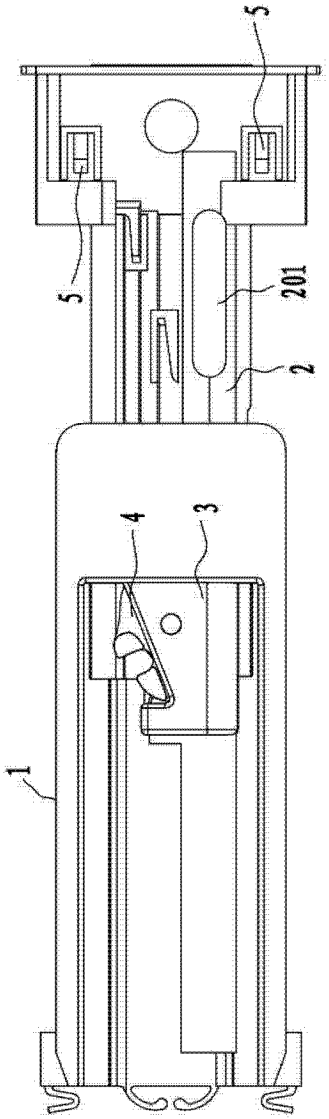

图 1

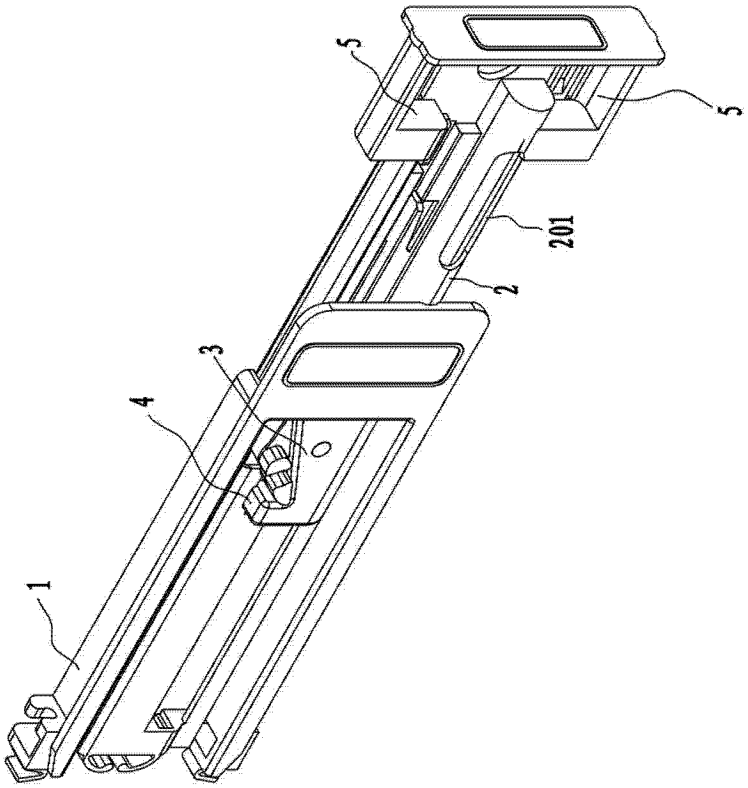

图 2