[19] 中华人民共和国国家知识产权局

[51] Int. Cl[7]
F21S 6/00
F21V 33/00
//F21W131:00

[12] 实用新型专利说明书

[21] ZL 专利号 200320112482.7

[45] 授权公告日 2004 年 12 月 29 日

[11] 授权公告号 CN 2667293Y

[22] 申请日 2003.12.4

[21] 申请号 200320112482.7

[73] 专利权人 张 璐

地址 300110 天津市南开区黄河道翰园东里 1-5-77

[72] 设计人 张 璐

[74] 专利代理机构 天津市新天方有限责任专利代理事务所

代理人 李道平

权利要求书 1 页 说明书 1 页 附图 1 页

[54] 实用新型名称 智能台灯

[57] 摘要

一种智能台灯，其主体结构包括灯座、灯杆、灯罩和灯，其特征在于：该台灯在灯座内安装了计时器和播放器存储芯片，在灯杆的下半部分安装了扬声器，在灯座的外表设置了功能开关。所述的计时器有一块液晶显示屏，平时可以当普通计时表使用，该计时器有一个开关和两个调节按钮 A 和 B，按钮 A 用于调节选项，包括：时间、日期和播放定时，按钮 B 用于调节各选项的数字；所述的播放器存储芯片内预先录有提示音(如：该休息了、该作眼睛保健操了等)、眼睛保健操和若干首轻音乐，并设有一个提示音选择按钮和一个停止提示音按钮。

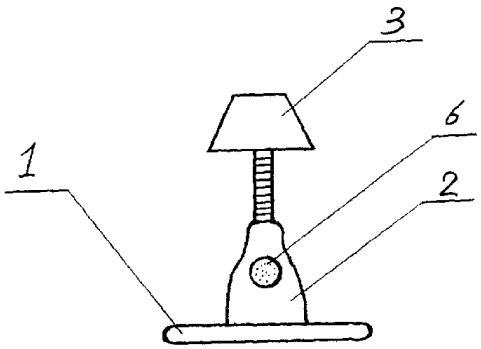

ISSN 1008-4274

知识产权出版社出版

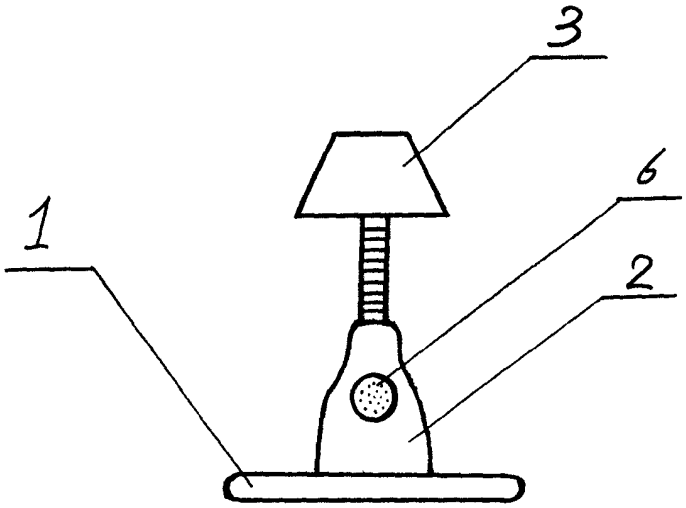

图 1

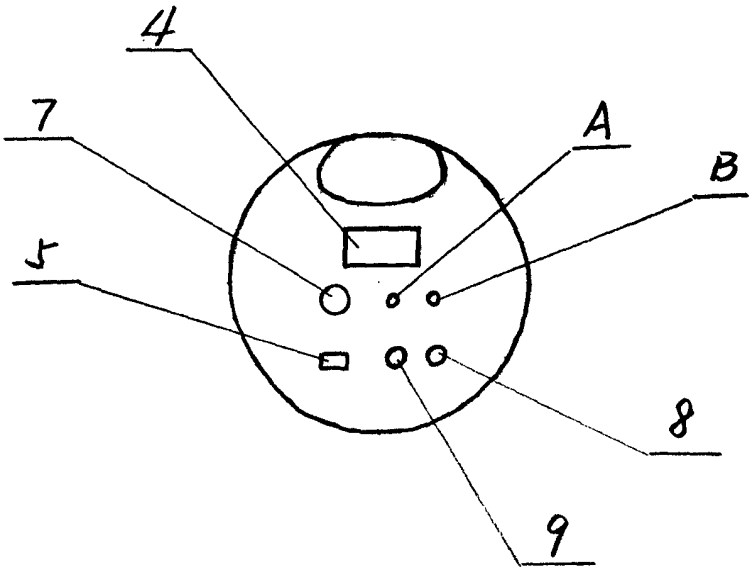

图 2.

智能台灯

技术领域

本实用新型涉及一种台灯，特别是涉及一种学生用的有提示功能的智能台灯。

背景技术

台灯是人们生活中必不可少的用品，对于不同的使用群体，其侧重的功能也各不相同。就学生用台灯而言，目前的种类就很多，但功能主要在于护眼。由于学生特别是小学生的自觉性很差，保护视力的意识不强，所以，当他（她）们在灯下学习的时候，应时常提醒他（她）们注意适时休息一下眼睛。目前，有这种提示功能的台灯，市场上尚未见到。

发明内容

为了克服现有技术的不足之处，本实用新型提供了一种具有提示功能的智能台灯，它可以定时提醒使用者适时休息一下眼睛，并有播放眼睛保健操及音乐的功能。

本实用新型解决其技术问题所采用的技术方案是：一种智能台灯，其主体结构包括灯座、灯杆、灯罩和灯，其特征在于：该台灯在灯座内安装了计时器和播放器存储芯片，在灯杆的下半部分安装了扬声器，在灯座的外表设置了功能开关。所述的计时器有一块液晶显示屏，平时可以当普通计时表使用，该计时器有一个开关和两个调节按钮 A 和 B，按钮 A 用于调节选项，包括：时间、日期和播放定时，按钮 B 用于调节各选项的数字；所述的播放器存储芯片内预先录有提示音（如：该休息了、该作眼睛保健操了等）、眼睛保健操和若干首轻音乐，并设有一个提示音选择按钮和一个停止提示音按钮。

附图说明

附图 1 为本实用新型所涉及的智能台灯的结构示意图，其中：1 为灯座，2 为灯杆，3 为灯罩，6 为扬声器。

附图 2 为灯座的示意图，其中：4 为液晶屏，5 为台灯开关，7 为计时器开关，8 为停止提示音按钮，9 为提示音选择按钮，A 为调节按钮，B 为调节按钮。

具体实施方式

如附图的一种智能台灯，其主体结构包括灯座（1）、灯杆（2）和灯罩（3），所述的灯杆（2）的下半部分安装了一个扬声器（6），所述的灯座（1）内安装了计时器和播放器存储芯片，所述的计时器有一块液晶显示屏（4），该计时器还有一个开关（7）和两个调节按钮（A）和（B），按钮（A）用于调节选项，包括：时间、日期和播放定时，按钮（B）用于调节各选项的数字；所述的播放器存储芯片内预先录有提示音（如：该休息了、该作眼睛保健操了等）、眼睛保健操和若干首轻音乐，并设有一个提示音选择按钮（9）和一个停止提示音按钮（8）。

1、一种智能台灯，其主体结构包括灯座（1）、灯杆（2）和灯罩（3），其特征在于：所述的灯座（1）内安装了计时器和播放器存储芯片，所述的灯杆（2）的下半部分安装了一个扬声器（6）。

2、根据权利要求 1 所述的一种智能台灯，其特征在于：所述的计时器有一块液晶显示屏（4），该计时器还有一个开关（7）和两个调节按钮（A）和（B）。

3、根据权利要求 1 所述的一种智能台灯，其特征在于：所述的灯座（1）上还设有一个提示音选择按钮（9）和一个停止提示音按钮（8）。