(19)中华人民共和国国家知识产权局

(12)实用新型专利

(10)授权公告号 CN 212844506 U
(45)授权公告日 2021.03.30

(21)申请号 202020830530.X

(22)申请日 2020.05.18

(73)专利权人 刘嘉欣
地址 510000 广东省广州市海珠区万华街9号403房

(72)发明人 刘嘉欣

(74)专利代理机构 北京化育知识产权代理有限公司 11833
代理人 涂琪顺

(51)Int.Cl.
G01N 1/14(2006.01)
G01N 1/18(2006.01)

权利要求书1页 说明书2页 附图2页

(54)实用新型名称

一种节能环保型污水取样装置

(57)摘要

本实用新型涉及污水检测技术领域，尤其涉及一种节能环保型污水取样装置，包括底板、漏斗和分液装置，底板上设有竖直杆，且竖直杆上连接有漏斗架和连接杆，且连接杆位于漏斗架的下方，漏斗设置在漏斗架上，且漏斗的顶部通过螺纹连接有漏斗盖，漏斗盖上设有活塞筒，分液装置包括导液板、导液管和分液头，且导液管的一侧与连接杆连接，导液板设置在导液管的下端，活塞筒中滑动配合有活塞头，且活塞头的顶部连接有活塞杆，分液头设置在导液板的底部，底板上设有试管垫。本实用新型将抽样和分样结合，简化了取样操作，方便了检测人工对污水的检测工作，提高了工作效率。

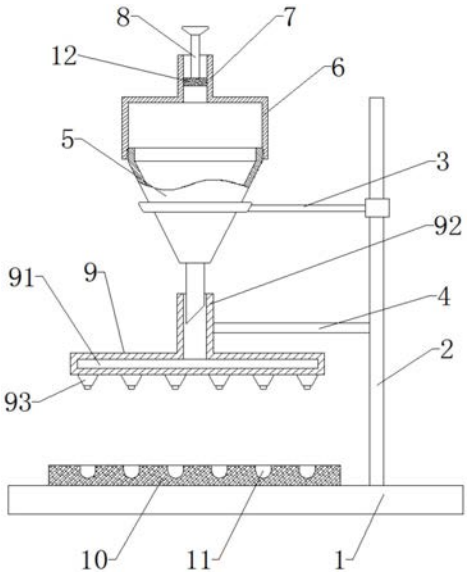

CN 212844506 U

1.一种节能环保型污水取样装置,其特征在于,包括:

底板(1),所述底板(1)上设有竖直杆(2),且竖直杆(2)上连接有漏斗架(3)和连接杆(4),且连接杆(4)位于漏斗架(3)的下方;

漏斗(5),所述漏斗(5)设置在漏斗架(3)上,且漏斗(5)的顶部通过螺纹连接有漏斗盖(6),所述漏斗盖(6)上设有活塞筒(7);

分液装置(9),所述分液装置(9)包括导液板(91)、导液管(92)和分液头(93),且导液管(92)的一侧与连接杆(4)连接,所述导液板(91)设置在导液管(92)的下端。

2.根据权利要求1所述的一种节能环保型污水取样装置,其特征在于,所述活塞筒(7)中滑动配合有活塞头(12),且活塞头(12)的顶部连接有活塞杆(8)。

3.根据权利要求1所述的一种节能环保型污水取样装置,其特征在于,多个所述分液头(93)设置在导液板(91)的底部。

4.根据权利要求1所述的一种节能环保型污水取样装置,其特征在于,所述底板(1)上设有试管垫(10)。

5.根据权利要求4所述的一种节能环保型污水取样装置,其特征在于,所述试管垫(10)上设有多个试管槽(11)。

一种节能环保型污水取样装置

技术领域

[0001] 本实用新型涉及污水检测技术领域，尤其涉及一种节能环保型污水取样装置。

背景技术

[0002] 水体作为自然界中最为重要的成分之一，不仅是人们日常生活离不开水体，在工业以及农业生产中，水体也起着不可获取的作用，但是现在随着工业的发展，水体已经受到了较为严重的污染，为了能够还原水体的健康状态，通常需要对污水进行采集以及测验，那么在这个过程中就需要通过污水的取样装置进行。

[0003] 现有的监测污水取样方式一般都是实验人员手动采集，使用多个试管一个个进行取样，从而能够使用多个试样，但是这样操作过于麻烦，费时费力，降低工作效率。

实用新型内容

[0004] 本实用新型的目的是为了解决现有技术中存在的缺点，而提出的一种节能环保型污水取样装置。

[0005] 为了实现上述目的，本实用新型采用了如下技术方案：

[0006] 一种节能环保型污水取样装置，包括底板、漏斗和分液装置，所述底板上设有竖直杆，且竖直杆上连接有漏斗架和连接杆，且连接杆位于漏斗架的下方，所述漏斗设置在漏斗架上，且漏斗的顶部通过螺纹连接有漏斗盖，所述漏斗盖上设有活塞筒，所述分液装置包括导液板、导液管和分液头，且导液管的一侧与连接杆连接，所述导液板设置在导液管的下端。

[0007] 优选的，所述活塞筒中滑动配合有活塞头，且活塞头的顶部连接有活塞杆。

[0008] 优选的，多个所述分液头设置在导液板的底部。

[0009] 优选的，所述底板上设有试管垫。

[0010] 优选的，所述试管垫上设有多个试管槽。

[0011] 相较于现有技术，本实用新型将抽样和分样结合，简化了取样操作，方便了检测人工对污水的检测工作，提高了工作效率。

附图说明

[0012] 图1为本实用新型提出的一种节能环保型污水取样装置的主视剖面结构示意图；

[0013] 图2为本实用新型提出的一种节能环保型污水取样装置的主视结构示意图。

[0014] 图中：1底板、2竖直杆、3漏斗架、4连接杆、5漏斗、6漏斗盖、7活塞筒、8活塞杆、9分液装置、91导液板、92导液管、93分液头、10试管垫、11试管槽、12活塞头。

具体实施方式

[0015] 下面将结合本实用新型实施例中的附图，对本实用新型实施例中的技术方案进行清楚、完整地描述，显然，所描述的实施例仅仅是本实用新型一部分实施例，而不是全部的

实施例。

[0016] 参照图1-2，一种节能环保型污水取样装置，包括底板1、漏斗5和分液装置9，底板1上设有竖直杆2，且竖直杆2上连接有漏斗架3和连接杆4，且连接杆4位于漏斗架3的下方，漏斗5设置在漏斗架3上，且漏斗5的顶部通过螺纹连接有漏斗盖6，漏斗盖6上设有活塞筒7，分液装置9包括导液板91、导液管92和分液头93，且导液管92的一侧与连接杆4连接，导液板91设置在导液管92的下端，多个分液头93设置在导液板91的底部。

[0017] 其中，活塞筒7中滑动配合有活塞头12，且活塞头12的顶部连接有活塞杆8，先将漏斗5取下，漏斗5的底部插入污水中，拉动活塞杆8，活塞杆8带动活塞头12移动，利用负压原理将污水抽取至漏斗5中，在将漏斗5放置在漏斗架3上，再推动活塞杆8将污水推入分液装置9中，最后污水从分液头93滴入对应的试管中。

[0018] 其中，底板1上设有试管垫10，试管垫10上设有多个试管槽11，将多个试管放置在试管槽11中。

[0019] 实施例：将多个试管放置在试管槽11中，先将漏斗5取下，漏斗5的底部插入污水中，拉动活塞杆8，活塞杆8带动活塞头12移动，利用负压原理将污水抽取至漏斗5中，在将漏斗5放置在漏斗架3上，再推动活塞杆8将污水推入分液装置9中，最后污水从分液头93滴入对应的试管中。从而本装置将抽样和分样结合，简化了取样操作，方便了检测人工对污水的检测工作，提高了工作效率。

[0020] 以上所述，仅为本实用新型较佳的具体实施方式，但本实用新型的保护范围并不局限于此，任何熟悉本技术领域的技术人员在本实用新型揭露的技术范围内，根据本实用新型的技术方案及其实用新型构思加以等同替换或改变，都应涵盖在本实用新型的保护范围之内。

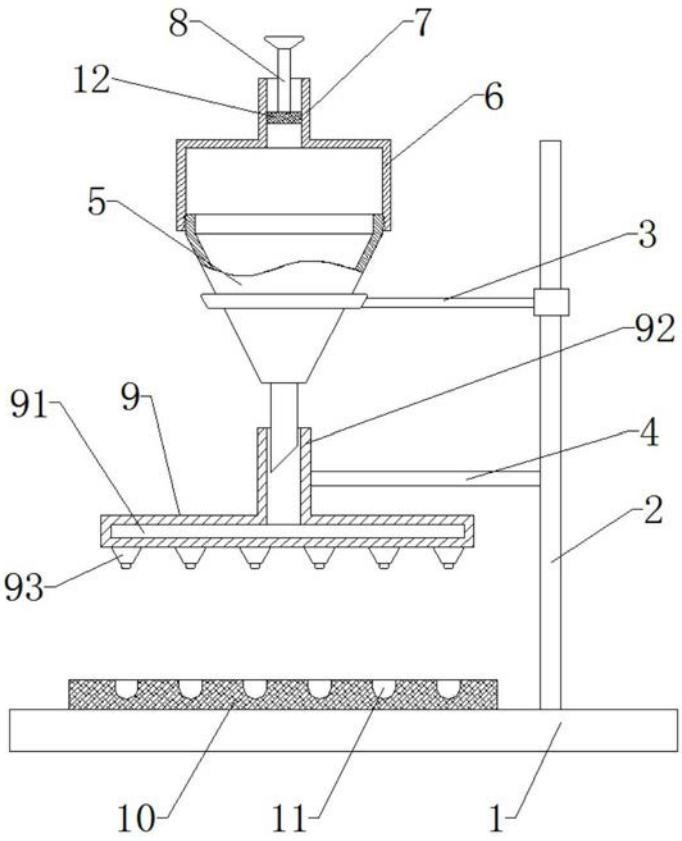

图1

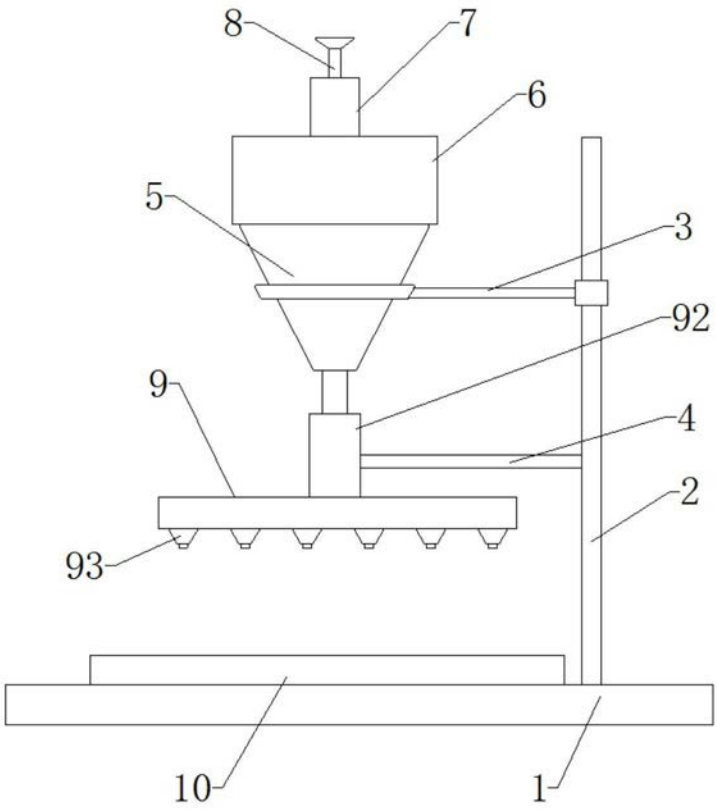

图2