(19)国家知识产权局

(12)实用新型专利

(10)授权公告号 CN 218220423 U
(45)授权公告日 2023.01.06

(21)申请号 202220580993.4

(22)申请日 2022.03.17

(73)专利权人 黎方艺
地址 526000 广东省肇庆市怀集县马宁镇谭播村委会格坑二组0427号

(72)发明人 闫丽萍

(51)Int.Cl.
A61F 7/00(2006.01)

权利要求书1页 说明书4页 附图2页

(54)实用新型名称

一种中医妇科热敷理疗装置

(57)摘要

本实用新型涉及医疗用具技术领域，且公开了一种中医妇科热敷理疗装置，包括装置主体，装置主体包括外壳和热敷垫，控制按钮一侧安装有连接板，连接板下方安装有充电口，入药口两侧均安装有提示灯，把手一侧安装有连接块，连接块一侧安装有连接带，热敷垫表面安装柔性垫。本中医妇科热敷理疗装置利用蓄电池对电力发热板输送电力，电力发热板通过电力产生热量，将热量通过热敷垫传输至柔性垫，从而起到电力发热效果，同时利用蓄电池和充电口对装置进行充电，使装置能够延长发热时间，利用装置主体的整体结构，通过控制把手，从而对装置进行移动和调节，控制装置对身体需要部位进行热敷，提高装置灵活性，提高患者舒适度。

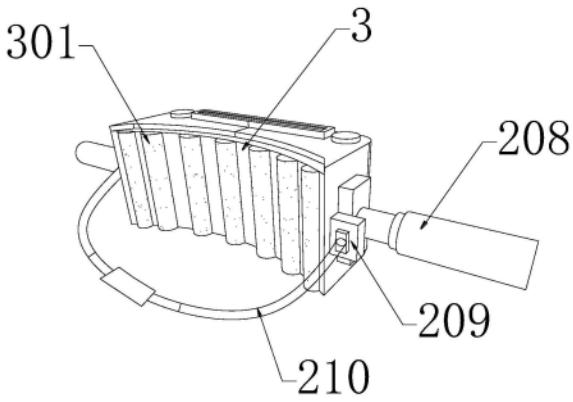

CN 218220423 U

1.一种中医妇科热敷理疗装置,包括装置主体(1),其特征在于:所述装置主体(1)包括外壳(2)和热敷垫(3),所述外壳(2)表面安装有控制面板(201),且控制面板(201)表面一侧安装有显示屏(202),所述显示屏(202)下方安装有控制按钮(203),且控制按钮(203)一侧安装有连接板(204),所述连接板(204)下方安装有充电口(205),所述外壳(2)上方中心安装有入药口(206),且入药口(206)两侧均安装有提示灯(207),所述外壳(2)两端均安装有把手(208),且把手(208)一侧安装有连接块(209),所述连接块(209)一侧安装有连接带(210),所述热敷垫(3)表面安装柔性垫(301)。

2.根据权利要求1所述的一种中医妇科热敷理疗装置,其特征在于:所述外壳(2)内部安装有蓄电池和电力发热装置,且蓄电池一侧安装有连接板(204),所述控制面板(201)一侧均通过电源线与蓄电池和电力发热装置相连接,且电力发热装置一侧靠近热敷垫(3)。

3.根据权利要求1所述的一种中医妇科热敷理疗装置,其特征在于:所述外壳(2)上方两端均安装有提示灯(207),且提示灯(207)下方通过电源线分别连接控制面板(201)和蓄电池,所述提示灯(207)一侧下方安装有显示屏(202)。

4.根据权利要求1所述的一种中医妇科热敷理疗装置,其特征在于:所述装置主体(1)整体由外壳(2)和热敷垫(3)组成,且热敷垫(3)位于外壳(2)背面,所述装置主体(1)两端均安装有把手(208),且把手(208)一端通过螺纹连接外壳(2)。

5.根据权利要求1所述的一种中医妇科热敷理疗装置,其特征在于:所述连接块(209)同样位于外壳(2)两端,且连接块(209)一侧均安装有连接带(210),所述连接带(210)另一端安装有魔术贴,且连接带(210)之间通过魔术贴相互连接。

6.根据权利要求1所述的一种中医妇科热敷理疗装置,其特征在于:所述热敷垫(3)位于装置主体(1)背面,且热敷垫(3)整体为弧形曲面,所述热敷垫(3)表面安装有多个柔性垫(301),且柔性垫(301)内部安装有导热金属。

一种中医妇科热敷理疗装置

技术领域

[0001] 本实用新型涉及医疗器械技术领域，具体为一种中医妇科热敷理疗装置。

背景技术

[0002] 在妇科非手术疗法中，理疗占有很重要的位置，可以单独应用，也可配合药物或手术疗法，理疗在妇科某些疾病中已成为不可缺少的治疗方法；中医理疗有热敷、冷敷、拔火罐、艾炙、针灸、推拿、按摩等，它是通过利用人工或自然界物理因素作用于人体，产生有利的反应，达到预防和治疗疾病的方法，也是康复治疗的重要组成部分。

[0003] 传统的热敷方法都时直接用热水袋灌进热水对身体部位进行热敷，发热时间和热敷时间短，无法有效调节装置热敷位置，且不利于患者携带和长时间使用，降低了装置灵活性和实用性。

[0004] 现有技术方案(公告号CN201922108632 0)公开了一种中医妇科理疗热敷装置，包括底座，所述底座顶部一侧固定连接在第一立柱底端，所述座椅上端为倾斜的靠背区，所述座椅中间位置为水平的座垫区，所述座椅下端为倾斜的支撑区，所述靠背区、座垫区和支撑区一侧均设置有电热毯，所述底座顶部另一侧固定连接在第二立柱底端，所述支杆顶部水平方向弯曲后固定连接有第二轴承，所述第二轴承内设置有转轴，所述灯座底部固定连接有理疗灯。本实用新型中，患者是坐在舒适的座椅上进行理疗热敷，极大的缓解了患者的不适，理疗效果也更好，而且在座椅上设置了电热毯，可以将座椅加，本实用新型装置整体较大，并不便于患者携带使用，装置灵活性较低。

实用新型内容

[0005] (一)解决的技术问题

[0006] 针对现有技术的不足，本实用新型提供了一种中医妇科热敷理疗装置，具备延长装置热敷理疗时间、提高装置灵活性和实用性等优点，解决了上述技术问题。

[0007] (二)技术方案

[0008] 为实现上述目的，本实用新型提供如下技术方案：一种中医妇科热敷理疗装置，包括装置主体，所述装置主体包括外壳和热敷垫，所述外壳表面安装有控制面板，且控制面板表面一侧安装有显示屏，所述显示屏下方安装有控制按钮，且控制按钮一侧安装有连接板，所述连接板下方安装有充电口，所述外壳上方中心安装有入药口，且入药口两侧均安装有提示灯，所述外壳两端均安装有把手，且把手一侧安装有连接块，所述连接块一侧安装有连接带，所述热敷垫表面安装柔性垫。

[0009] 优选的，所述外壳内部安装有蓄电池和电力发热装置，且蓄电池一侧安装有连接板，所述控制面板一侧均通过电源线与蓄电池和电力发热装置相连接，且电力发热装置一侧靠近热敷垫。

[0010] 通过上述技术方案，利用蓄电池对电力发热板输送电力，电力发热板通过电力产生热量，将热量通过热敷垫传输至柔性垫，从而起到电力发热效果，同时利用蓄电池和充电

口对装置进行充电，使装置能够延长发热时间，提高装置热敷理疗时间。

[0011] 优选的，外壳上方两端均安装有提示灯，且提示灯下方通过电源线分别连接控制面板和蓄电池，所述提示灯一侧下方安装有显示屏。

[0012] 通过上述技术方案，通过安装有提示灯和显示屏，热量通过内部感应装置，将热量数据分别传达至显示屏和提示灯，可在装置发热时，有效观察热量数据，快速将热量调整至适温度，提高装置实用性。

[0013] 优选的，所述装置主体整体由外壳和热敷垫组成，且热敷垫位于外壳背面，所述装置主体两端均安装有把手，且把手一端通过螺纹连接外壳。

[0014] 通过上述技术方案，通过在装置两端安装有把手，同时利用装置主体的整体结构，通过控制把手，从而对装置进行移动和调节，控制装置对身体需要部位进行热敷，提高装置灵活性。

[0015] 优选的，所述连接块同样位于外壳两端，且连接块一侧均安装有连接带，所述连接带另一端安装有魔术贴，且连接带之间通过魔术贴相互连接。

[0016] 通过上述技术方案，通过安装有连接带，可在装置使用时，将装置固定于患者腰间，对需要热敷位置进行固定热敷，同时利用连接带还可提高装置便携效果，进一步提高装置实用性。

[0017] 优选的，所述热敷垫位于装置主体背面，且热敷垫整体为弧形曲面，所述热敷垫表面安装有多个柔性垫，且柔性垫内部安装有导热金属。

[0018] 通过上述技术方案，利用热敷垫的弧形曲面结构及柔性垫的柔软性和阻隔性，在装置使用时，可提高患者舒适度，同时防止装置过热对人体造成不适。

[0019] 与现有技术相比，本实用新型具备以下有益效果：

[0020] 1、本实用新型利用蓄电池对电力发热板输送电力，电力发热板通过电力产生热量，将热量通过热敷垫传输至柔性垫，从而起到电力发热效果，同时利用蓄电池和充电口对装置进行充电，使装置能够延长发热时间，提高装置热敷理疗时间，通过安装有提示灯和显示屏，热量通过内部感应装置，将热量数据分别传达至显示屏和提示灯，可在装置发热时，有效观察热量数据，快速将热量调整至适温度，提高装置实用性。

[0021] 2、装置两端安装有把手，同时利用装置主体的整体结构，通过控制把手，从而对装置进行移动和调节，控制装置对身体需要部位进行热敷，提高装置灵活性，通过安装有连接带，可在装置使用时，将装置固定于患者腰间，对需要热敷位置进行固定热敷，同时利用连接带还可提高装置便携效果，进一步提高装置实用性，利用热敷垫的弧形曲面结构及柔性垫的柔软性和阻隔性，在装置使用时，可提高患者舒适度，同时防止装置过热对人体造成不适。

附图说明

[0022] 图1为本实用新型结构俯视立体局部示意图；

[0023] 图2为本实用新型结构右前方立体示意图；

[0024] 图3为本实用新型结构背面示意图。

[0025] 其中：1、装置主体；2、外壳；201、控制面板；202、显示屏；203、控制按钮；204、连接板；205、充电口；206、入药口；207、提示灯；208、把手；209、连接块；210、连接带；3、热敷垫；

301、柔性垫。

具体实施方式

[0026] 下面将结合本实用新型实施例中的附图，对本实用新型实施例中的技术方案进行清楚、完整地描述，显然，所描述的实施例仅仅是本实用新型一部分实施例，而不是全部的实施例。基于本实用新型中的实施例，本领域普通技术人员在没有做出创造性劳动前提下所获得的所有其他实施例，都属于本实用新型保护的范围。

[0027] 请参阅图1-3，一种中医妇科热敷理疗装置，包括装置主体1，装置主体1包括外壳2和热敷垫3，外壳2表面安装有控制面板201，且控制面板201表面一侧安装有显示屏202，显示屏202下方安装有控制按钮203，且控制按钮203一侧安装有连接板204，连接板204下方安装有充电口205，外壳2上方中心安装有入药口206，且入药口206两侧均安装有提示灯207，外壳2两端均安装有把手208，且把手208一侧安装有连接块209，连接块209一侧安装有连接带210，热敷垫3表面安装柔性垫301。

[0028] 具体的，外壳2内部安装有蓄电池和电力发热装置，且蓄电池一侧安装有连接板204，控制面板201一侧均通过电源线与蓄电池和电力发热装置相连接，且电力发热装置一侧靠近热敷垫3，优点是，利用蓄电池对电力发热板输送电力，电力发热板通过电力产生热量，将热量通过热敷垫3传输至柔性垫301，从而起到电力发热效果，同时利用蓄电池和充电口205对装置进行充电，使装置能够延长发热时间，提高装置热敷理疗时间。

[0029] 具体的，外壳2上方两端均安装有提示灯207，且提示灯207下方通过电源线分别连接控制面板201和蓄电池，提示灯207一侧下方安装有显示屏202，优点是，通过安装有提示灯207和显示屏202，热量通过内部感应装置，将热量数据分别传达至显示屏202和提示灯，可在装置发热时，有效观察热量数据，快速将热量调整至适温度，提高装置实用性。

[0030] 具体的，装置主体1整体由外壳2和热敷垫3组成，且热敷垫3位于外壳2背面，装置主体1两端均安装有把手208，且把手208一端通过螺纹连接外壳2，优点是，通过在装置两端安装有把手208，同时利用装置主体1的整体结构，通过控制把手208，从而对装置进行移动和调节，控制装置对身体需要部位进行热敷，提高装置灵活性。

[0031] 具体的，连接块209同样位于外壳2两端，且连接块209一侧均安装有连接带210，连接带210另一端安装有魔术贴，且连接带210之间通过魔术贴相互连接，优点是，通过安装有连接带210，可在装置使用时，将装置固定于患者腰间，对需要热敷位置进行固定热敷，同时利用连接带210还可提高装置便携效果，进一步提高装置实用性。

[0032] 具体的，热敷垫3位于装置主体1背面，且热敷垫3整体为弧形曲面，热敷垫3表面安装有多个柔性垫301，且柔性垫301内部安装有导热金属，优点是，利用热敷垫3的弧形曲面结构及柔性垫301的柔软性和阻隔性，在装置使用时，可提高患者舒适度，同时防止装置过热对人体造成不适。

[0033] 在使用时，本实用新型利用蓄电池对电力发热板输送电力，电力发热板通过电力产生热量，将热量通过热敷垫3传输至柔性垫301，从而起到电力发热效果，同时利用蓄电池和充电口205对装置进行充电，使装置能够延长发热时间，提高装置热敷理疗时间，通过安装有提示灯207和显示屏202，热量通过内部感应装置，将热量数据分别传达至显示屏202和提示灯，可在装置发热时，有效观察热量数据，快速将热量调整至适温度，提高装置实用性，

通过在装置两端安装有把手208，同时利用装置主体1的整体结构，通过控制把手208，从而对装置进行移动和调节，控制装置对身体需要部位进行热敷，提高装置灵活性，通过安装有连接带210，可在装置使用时，将装置固定于患者腰间，对需要热敷位置进行固定热敷，同时利用连接带210还可提高装置便携效果，进一步提高装置实用性，利用热敷垫3的弧形曲面结构及柔性垫301的柔软性和阻隔性，在装置使用时，可提高患者舒适度，同时防止装置过热对人体造成不适。

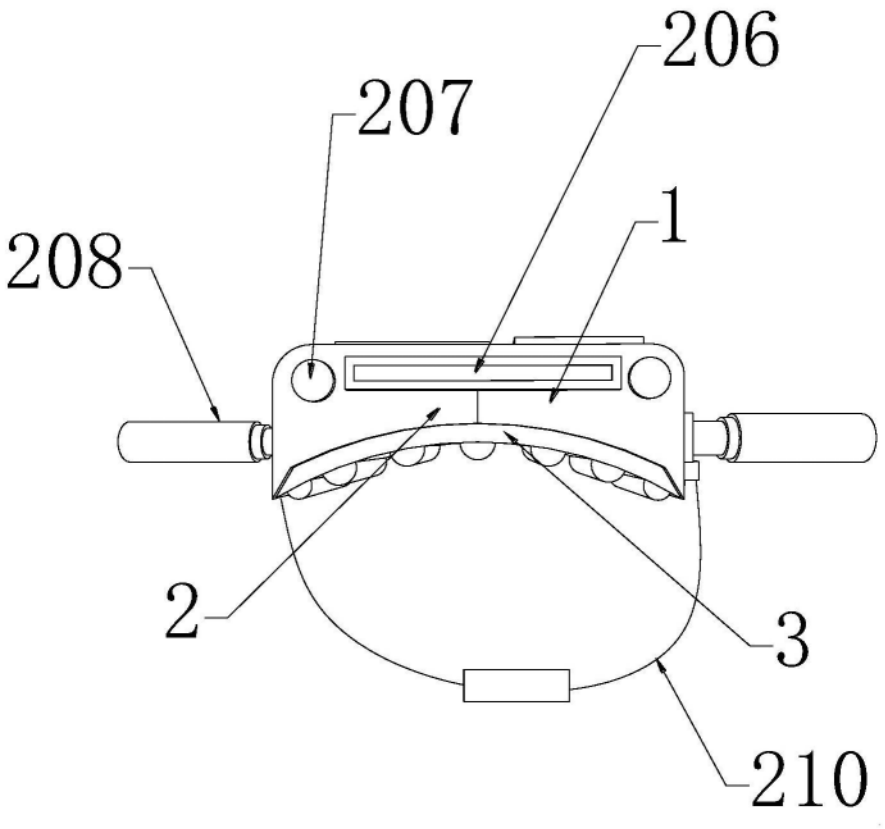

图1

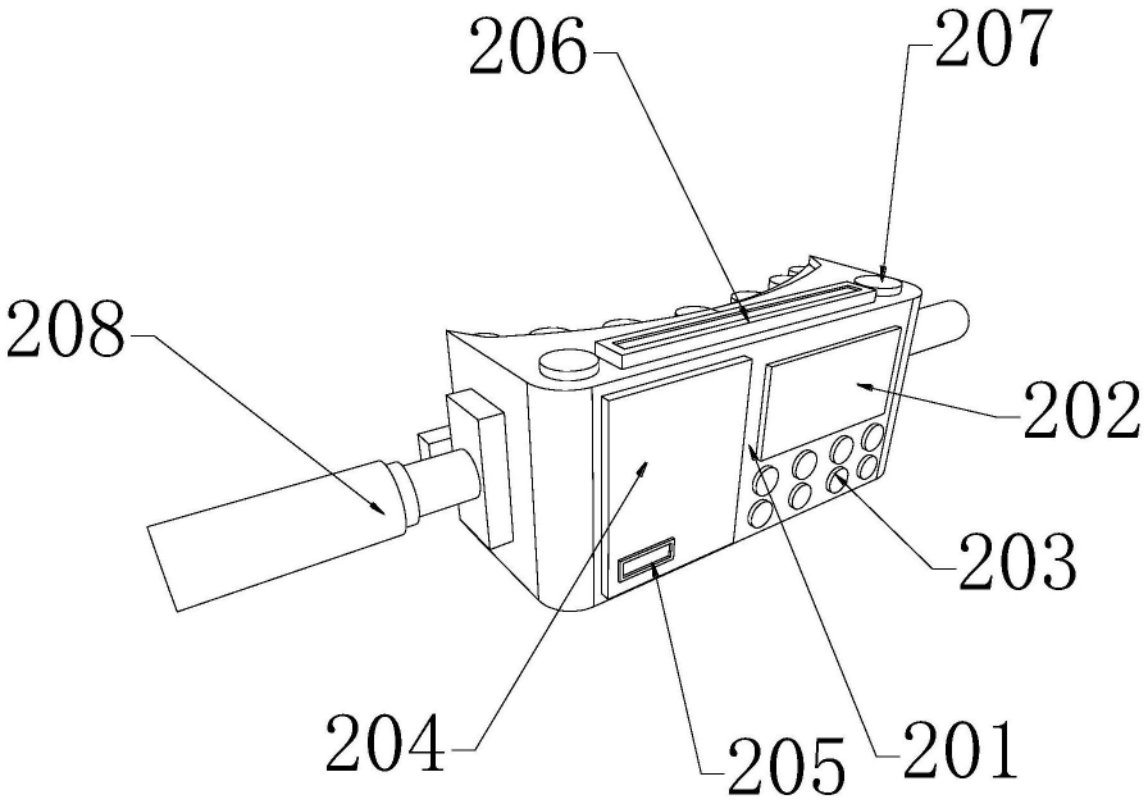

图2

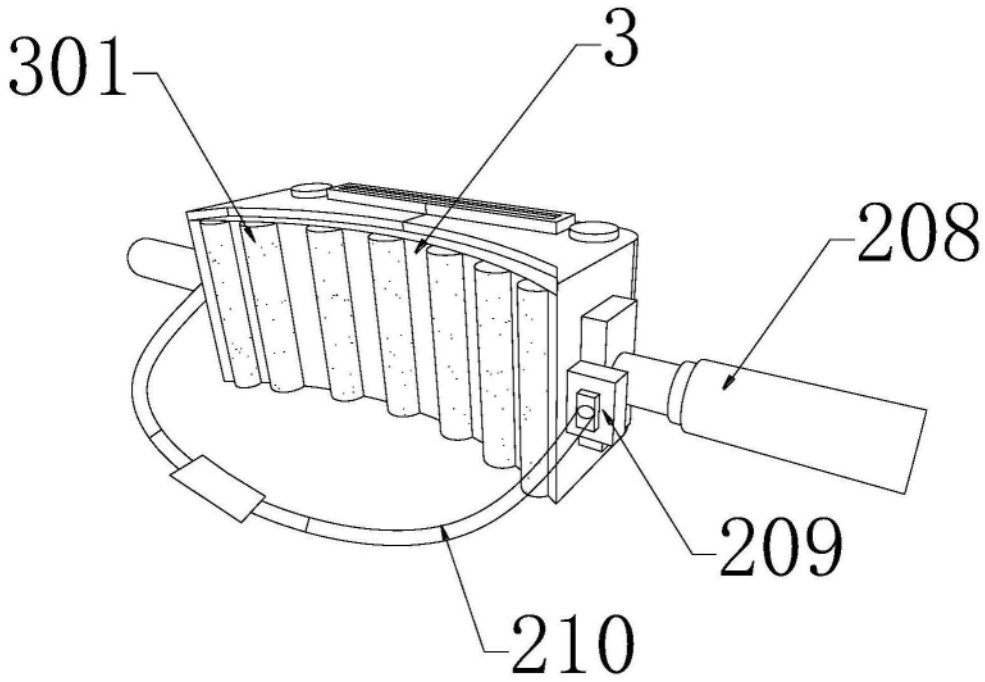

图3