(19)中华人民共和国国家知识产权局

(12)实用新型专利

(10)授权公告号 CN 212002600 U
(45)授权公告日 2020.11.24

(21)申请号 202020491975.X

(22)申请日 2020.04.07

(73)专利权人 四川富洲电力器材有限公司
地址 643000 四川省自贡市富顺县晨光科技园区

(72)发明人 李勇 王洪浩

(74)专利代理机构 成都智言知识产权代理有限公司 51282
代理人 濮云杉

(51)Int.Cl.
E04H 12/24(2006.01)
H02G 7/00(2006.01)

权利要求书1页 说明书3页 附图2页

(54)实用新型名称

一种新型横担

(57)摘要

本实用新型公开了一种新型横担，属于电力金具领域，其解决的技术问题是：现有技术中电缆与横担的连接点距离电线杆上个固定点较远，导致横担容易被压坏的情况，其包括抱箍和瓷瓶，所述抱箍的一侧设置有固设有数个承重板，所述每一承重板上设置有数个瓷瓶；本实用新型避免了现有技术中电缆与横担的连接点距离电线杆上的固定点较远导致电缆对横担施加的力矩较大，从而使得电缆重量较大时，横担容易被压坏的可能；设置数个承重板，避免了使用承重板导致本实用新型能设置的电力金具(如瓷瓶)的数量变少。

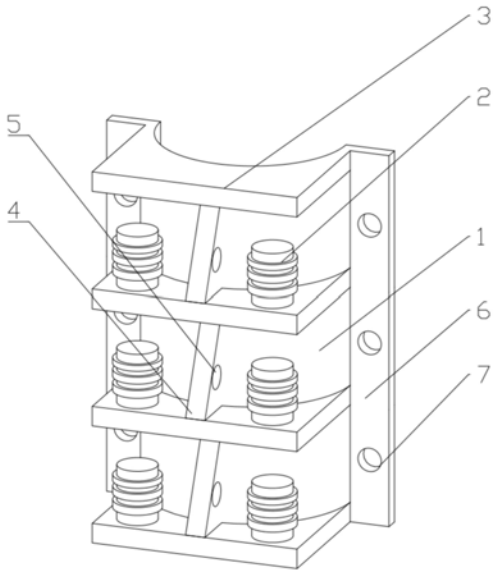

CN 212002600 U

1.一种新型横担,包括抱箍(1)和瓷瓶(2),其特征在于:所述抱箍(1)的一侧固设有数个承重板(3),所述每一承重板(3)上设置有数个瓷瓶(2),所述承重板(3)的形状为矩形,所述承重板(3)的一侧设置有缺口,所述缺口与所述抱箍(1)配合,所述每一承重板(3)上的瓷瓶(2)数量为两个,两个瓷瓶(2)对称设置在承重板(3)上与缺口相对的一侧的两角上。

2.根据权利要求1所述的一种新型横担,其特征在于:所述两个瓷瓶(2)之间设置有加强筋板(4),所述加强筋板(4)的一侧固设在所述抱箍(1)的侧面,加强筋板(4)的底部固设在承重板(3)上。

3.根据权利要求2所述的一种新型横担,其特征在于:所述加强筋板(4)的侧面设置有圆形通孔(5)。

4.根据权利要求1所述的一种新型横担,其特征在于:所述抱箍(1)的两侧分别设置有连接耳板(6),所述每一连接耳板(6)上设置有数个连接孔(7)。

一种新型横担

技术领域

[0001] 本实用新型属于电力金具领域，具体属于一种新型横担。

背景技术

[0002] 横担是电线杆顶部横向固定的装置，它是用来安装绝缘子及其他电力金具如瓷瓶等，以支承电缆电线等，并使之按规定保持一定的安全距离，横担按用途可分为：直线横担、转角横担、耐张横担等，横担辅助安装的电力金具有M铁、横担联板、抱箍等，他们将横担安装在电线杆上。

[0003] 直线横担在高空使用时需要考虑诸多问题，如直线横担需要承受导向的垂着载荷和水平载荷，其存在的问题是：电缆(电线)与横担的连接点距离电线杆上的固定点较远，导致电缆对横担施加的力矩较大，当电缆重量较重或横担使用时间过长时，横担极易被压坏或压断。

实用新型内容

[0004] 针对现有技术中电缆与横担的连接点距离电线杆上个固定点较远，导致横担容易被压坏的问题，本实用新型提供一种新型横担，其目的在于：解决横担容易被压坏的问题。

[0005] 本实用新型采用的技术方案如下：

[0006] 一种新型横担，包括抱箍和瓷瓶，所述抱箍的一侧设置有固设有数个承重板，所述每一承重板上设置有数个瓷瓶。

[0007] 在上述方案中，将电缆设置在瓷瓶上，瓷瓶设置在承重板上，电线与承重板的距离与用于与电线杆固定的抱箍很近，故电缆对承重板的垂直载荷较小，避免了现有技术中电缆与横担的连接点距离电线杆上的固定点较远导致电缆对横担施加的力矩较大，从而使得电缆重量较大时，横担容易被压坏的可能；在抱箍的一侧设置数个承重板，每一承重板上设置瓷瓶，这样避免了使用承重板导致本实用新型能设置的电力金具(如瓷瓶)的数量变少，另外在不同的承重板上分别设置电缆，有效的分担了多组电缆的重量，进一步避免了电缆过重时，承重板被电缆压坏的风险。

[0008] 优选的，所述承重板的形状为矩形，所述承重板的一侧设置有缺口，所述缺口与所述抱箍配合，所述每一承重板上的瓷瓶数量为两个，两个瓷瓶对称设置在承重板上与缺口相对的一侧的两角上。采用该优选的方案，使得承重板与现有的抱箍相互配合，便于对本实用新型的加工和制造；瓷瓶对称设置在承重板的两角上，使得电缆的固定点为两个，使得电缆的固定更加稳定。

[0009] 优选的，所述两个瓷瓶之间设置有加强筋板，所述加强筋板的一侧固设在所述抱箍的侧面，加强筋板的底部固设在承重板上。采用该优选的方案，设置加强筋板用于连接承重板和抱箍，使得本实用新型的结构更加稳定、可靠。

[0010] 优选的，所述加强筋板的侧面设置有圆形通孔。采用该优选的方案，圆形通孔便于电缆穿过。

[0011] 优选的，所述抱箍的两侧分别设置有连接耳板，所述每一连接耳板上设置有数个连接孔。采用该优选的方案，由于需要设置数个承重板，故抱箍的高度需要在现有的抱箍的高度上加长，因此本实用新型的抱箍的连接耳板也需要加长，连接孔的数量也需要相应的增加，使得本实用新型的连接更可靠。

[0012] 综上所述，由于采用了上述技术方案，本实用新型的有益效果是：

[0013] 1.本实用新型将电缆设置在瓷瓶上，瓷瓶设置在承重板上，电线与承重板的距离与用于与电线杆固定的抱箍很近，故电缆对承重板的垂直载荷较小，避免了现有技术中电缆与横担的连接点距离电线杆上的固定点较远导致电缆对横担施加的力矩较大，从而使得电缆重量较大时，横担容易被压坏的可能；在抱箍的一侧设置数个承重板，每一承重板上设置瓷瓶，这样避免了使用承重板导致本实用新型能设置的电力金具(如瓷瓶)的数量变少，另外在不同的承重板上分别设置电缆，有效的分担了多组电缆的重量，进一步避免了电缆过重时，承重板被电缆压坏的风险。

[0014] 2.本实用新型使得承重板与现有的抱箍相互配合，便于对本实用新型的加工和制造；瓷瓶对称设置在承重板的两角上，使得电缆的固定点为两个，使得电缆的固定更加稳定。

[0015] 3.本实用新型中设置加强筋板用于连接承重板和抱箍，使得本实用新型的结构更加稳定、可靠；圆形通孔便于电缆穿过。

[0016] 4.本实用新型由于需要设置数个承重板，故抱箍的高度需要在现有的抱箍的高度上加长，因此本实用新型的抱箍的连接耳板也需要加长，连接孔的数量也需要相应的增加，使得本实用新型的连接更可靠。

附图说明

[0017] 本实用新型将通过例子并参照附图的方式说明，其中：

[0018] 图1是：本实用新型的一种具体实施方式的三维示意图。

[0019] 图2是：本实用新型的另一种具体实施方式的三维示意图。

[0020] 附图标记：1-抱箍；2-瓷瓶；3-承重板；4-加强筋板；5-圆形通孔；6-连接耳板；7-连接孔。

具体实施方式

[0021] 本说明书中公开的所有特征，或公开的所有方法或过程中的步骤，除了互相排斥的特征和/或步骤以外，均可以以任何方式组合。

[0022] 下面结合图1、图2对本实用新型作详细说明。

[0023] 一种新型横担，包括抱箍1和瓷瓶2，所述抱箍1的一侧固设有数个承重板3，所述每一承重板3上设置有数个瓷瓶2。

[0024] 所述承重板3的形状为矩形，所述承重板3的一侧设置有缺口，所述缺口与所述抱箍1配合，所述每一承重板3上的瓷瓶2数量为两个，两个瓷瓶2对称设置在承重板3上与缺口相对的一侧的两角上。

[0025] 所述两个瓷瓶2之间设置有加强筋板4，所述加强筋板4的一侧固设在所述抱箍1的侧面，加强筋板4的底部固设在承重板3上。

[0026] 所述加强筋板4的侧面设置有圆形通孔5。

[0027] 所述抱箍1的两侧分别设置有连接耳板6，所述每一连接耳板6上设置有数个连接孔7。

[0028] 本实用新型中可对现有的抱箍进行改进，延长抱箍1的高度并使得抱箍1与承重板3一体成型，如图1所示，本实用新型也可以为多个抱箍1并使得多个承重板3相互焊接，如图2所示，若采用延长抱箍1的高度，抱箍1和承重板3的一体成型则本实用新型的重量与多个抱箍1、多个承重板3焊接的方案较轻，便于携带和安装本实用新型，若采用多个承重板3和多个抱箍1相互焊接而成，则此方案相对于一体成型的方案便于对本实用新型进行制造；本申请中的所述的抱箍1为半抱箍，将本实用新型安装到电线杆上时需要使用另一半抱箍1与其相互配合，其安装原理属于现有技术，这里不再具体阐述，如采用延长抱箍1的高度，承重板3和抱箍1之间一体成型，需要在抱箍1两侧的连接耳板6上设置多个连接孔7，连接孔7用于两半抱箍之间的安装，设置多个连接孔7使得本实用新型的安装更固定，承重板3的为矩形，其一侧有缺口，缺口与抱箍1的形状配合，图1中抱箍1的形状为圆弧形，本申请中的抱箍1也可以是方形，如为圆弧形抱箍，可取抱箍1的直径为24-26cm，承重板3的数量为四个，长边长为30-32，短边长为18-20cm，瓷瓶2的高度8-10cm，抱箍1的高度30-36cm，承重板3上除了安装瓷瓶2以外，也可安装其他的电力附件，每一个承重板3上设置一组电缆，电缆固定在两瓷瓶2上并引出，两瓷瓶2之间设置加强筋板4，加强筋板4上具有圆形通孔5，便于两瓷瓶2之间的电缆通过。

[0029] 以上所述实施例仅表达了本申请的具体实施方式，其描述较为具体和详细，但并不能因此而理解为对本申请保护范围的限制。应当指出的是，对于本领域的普通技术人员来说，在不脱离本申请技术方案构思的前提下，还可以做出若干变形和改进，这些都属于本申请的保护范围。

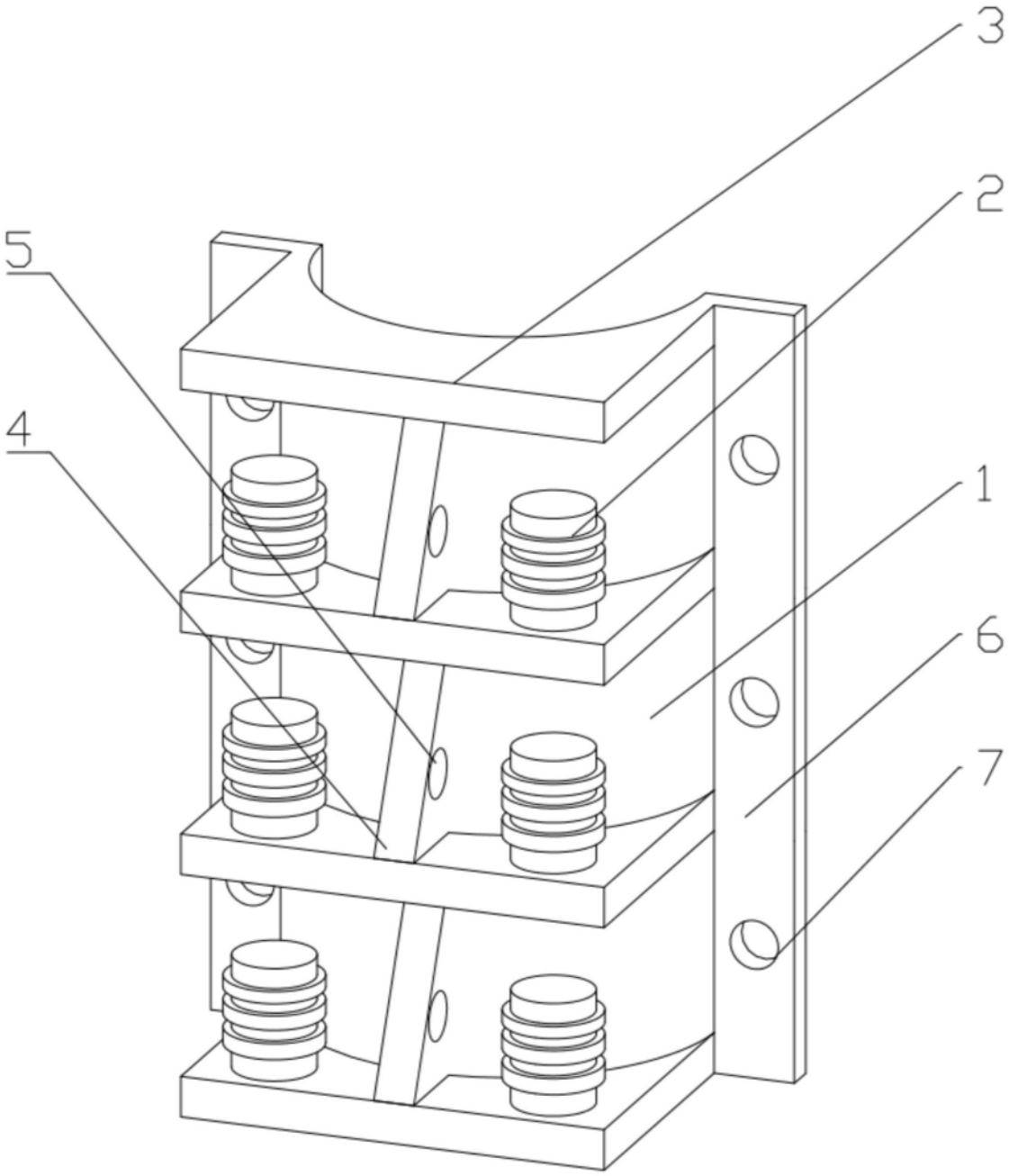

图1

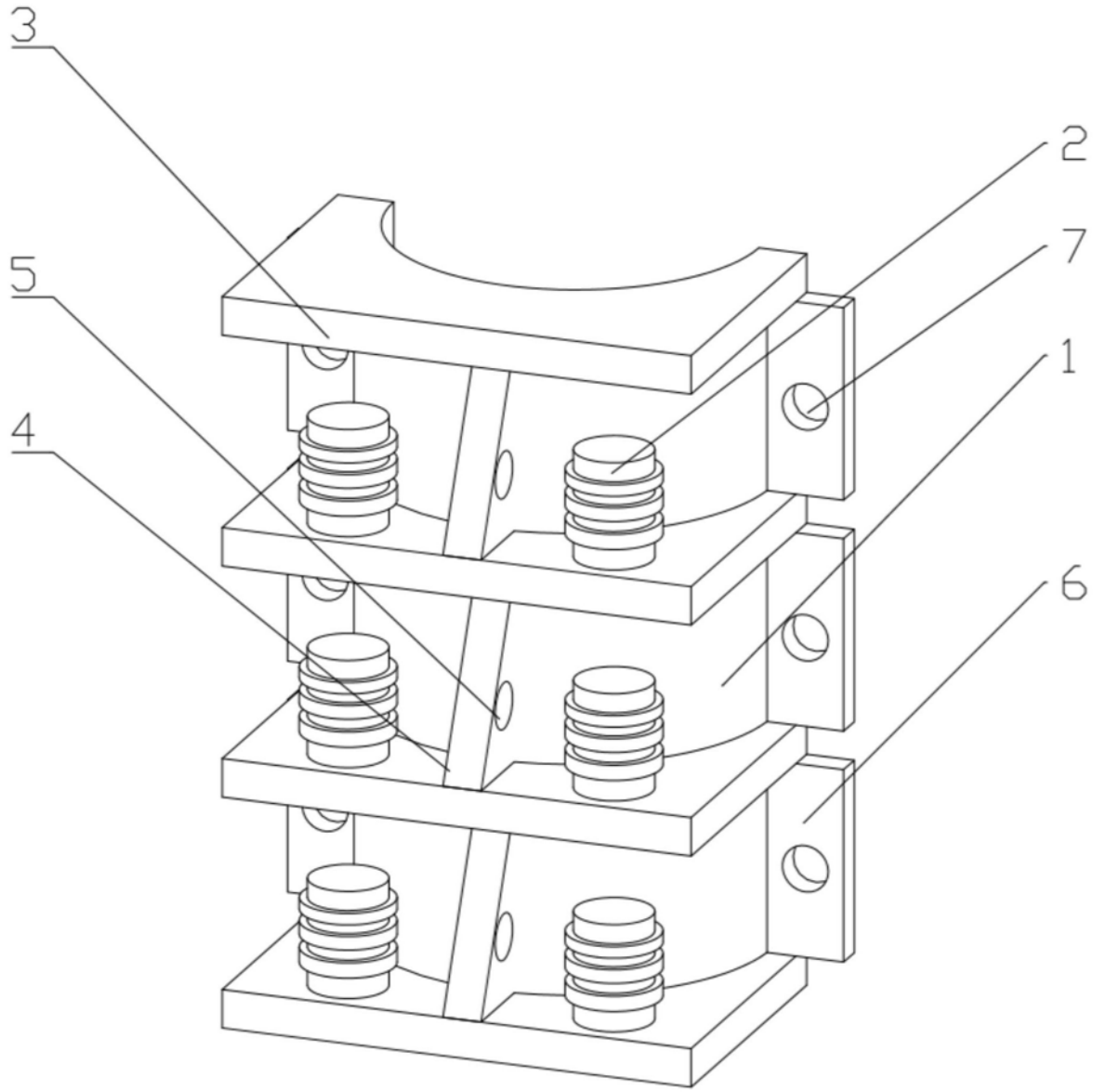

图2