(19)中华人民共和国国家知识产权局

(12)实用新型专利

(10)授权公告号 CN 204653848 U
(45)授权公告日 2015.09.23

(21)申请号 201520388129.4

(22)申请日 2015.06.05

(73)专利权人 嘉兴方晟电子科技有限公司
地址 314200 浙江省嘉兴市平湖市经济技术开发区兴工路2367号

(72)发明人 邵敬彪 林楚鹤 姜喜军 林纯迪

(74)专利代理机构 杭州华鼎知识产权代理事务所(普通合伙) 33217
代理人 胡根良

(51)Int.Cl.
A41D 13/005(2006.01)

(ESM)同样的发明创造已同日申请发明专利

权利要求书1页 说明书2页 附图2页

(54)实用新型名称

一种电加热衣

(57)摘要

本实用新型公开了一种电加热衣，包括衣服本体、大加热片、小加热片和电池，所述大加热片设置在衣服本体的后背位置，所述小加热片设置在衣服本体的腹部位置，所述大加热片、小加热片和电池均可拆卸的设置在衣服本体上。本实用新型的优点是：本电加热衣的大加热片给人体后背加热，根据中医学原理可以迅速提升用户身体热量，快速摆脱寒冷的感觉，同时小加热片在给人体腹部位加热，也是在提升用户温暖的感觉，电池、加热片、排线均可拆卸，衣服本体可以洗涤，便于清洁，大加热片、小加热片和电池的设置位置不会阻碍人体正常活动。

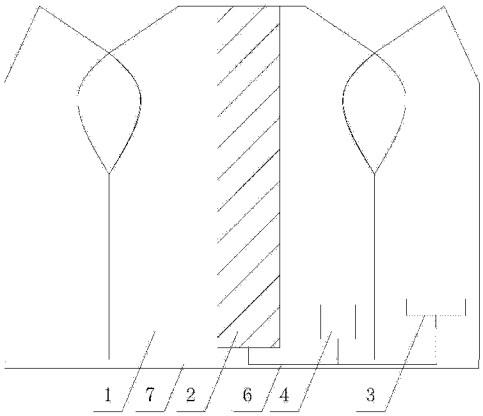

CN 204653848 U

1. 一种电加热衣，包括衣服本体 (1)，其特征在于：还包括大加热片 (2)、小加热片 (3) 和电池 (4)，所述大加热片 (2) 设置在衣服本体 (1) 的后背位置，所述小加热片 (3) 设置在衣服本体 (1) 的腹部位置，所述大加热片 (2)、小加热片 (3) 和电池 (4) 均可拆卸的设置在衣服本体 (1) 上。

2. 如权利要求 1 所述的一种电加热衣，其特征在于：所述大加热片 (2) 设置在衣服本体 (1) 后背的人体脊柱位置。

3. 如权利要求 1 所述的一种电加热衣，其特征在于：所述小加热片 (3) 设置在衣服本体 (1) 腹部的人体肚脐位置。

4. 如权利要求 1 所述的一种电加热衣，其特征在于：所述衣服本体 (1) 的后腰位置设有放置电池 (4) 的放置袋 (5)。

5. 如权利要求 1 至 4 中任一项所述的一种电加热衣，其特征在于：所述电池 (4) 与大加热片 (2) 和小加热片 (3) 的连接线采用双排线 (6)，所述双排线 (6) 设置在衣服本体 (1) 下边缘内。

6. 如权利要求 5 所述的一种电加热衣，其特征在于：所述衣服本体 (1) 下边缘内设有便于双排线 (6) 穿过的放线孔 (7)。

7. 如权利要求 1 所述的一种电加热衣，其特征在于：所述大加热片 (2) 和小加热片 (3) 均采用粘扣与衣服本体 (1) 连接。

8. 如权利要求 1 所述的一种电加热衣，其特征在于：所述大加热片 (2) 和小加热片 (3) 的结构由内至外均包括内绝缘层 (8)、加热层 (9) 和外绝缘层 (10)。

9. 如权利要求 8 所述的一种电加热衣，其特征在于：所述内绝缘层 (8) 和外绝缘层 (10) 边缘粘接在一起，其内部形成放置加热层 (9) 的空腔。

10. 如权利要求 1 所述的一种电加热衣，其特征在于：所述电池 (4) 上连有 USB 放电接口和 Micro-USB 充电接口。

一种电加热衣

技术领域

[0001] 本实用新型涉及一种电加热衣。

背景技术

[0002] 衣服是人们经常使用的生活物品，在寒冷的冬季，人们需要穿着保暖内衣、棉大衣、羽绒服等保暖衣物，但是穿着的多了会感觉很厚重，影响行动。于是有人发明了电加热衣，在衣服内设置电加热网，进行加热，但是这样的衣服不便于洗涤，还容易产生漏电或者加热网折断受损的问题。

实用新型内容

[0003] 本实用新型的目的在于提供一种电加热衣，能够有效解决现有电加热衣不便于清洗的问题。

[0004] 为了解决上述技术问题，本实用新型是通过以下技术方案实现的：一种电加热衣，包括衣服本体、大加热片、小加热片和电池，所述大加热片设置在衣服本体的后背位置，所述小加热片设置在衣服本体的腹部位置，所述大加热片、小加热片和电池均可拆卸的设置在衣服本体上。

[0005] 优选的，所述大加热片设置在衣服本体后背的人体脊柱位置；对人体脊柱加热，可以使人体快速感觉到温暖。

[0006] 优选的，所述小加热片设置在衣服本体腹部的人体肚脐位置；可以暖胃，也能使人体迅速感觉温暖。

[0007] 优选的，所述衣服本体的后腰位置设有放置电池的放置袋；电池不可折叠，放置在后腰位置不会限制用户正常活动。

[0008] 优选的，所述电池与大加热片和小加热片的连接线采用双排线，所述双排线设置在衣服本体下边缘内；采用双排线能更好的进行供电，同时双排线设置在下边缘内不易折断。

[0009] 优选的，所述衣服本体下边缘内设有便于双排线穿过的放线孔；便于双排线放置，方便用户拆装双排线。

[0010] 优选的，所述大加热片和小加热片均采用粘扣与衣服本体连接；便于用户拆装加热片。

[0011] 优选的，所述大加热片和小加热片的结构由内至外均包括内绝缘层、加热层和外绝缘层；实现良好的绝缘效果，防止漏电。

[0012] 优选的，所述内绝缘层和外绝缘层边缘粘接在一起，其内部形成放置加热层的空腔；便于加热层的设置。

[0013] 优选的，所述电池上连有USB放电接口和Micro-USB充电接口；电池可以作为充电宝使用，采用通用接口，一根线就可以作为充电线也可以作为放电线。

[0014] 与现有技术相比，本实用新型的优点是：本电加热衣的大加热片给人体后背加热，

根据中医学原理可以迅速提升用户身体热量，快速摆脱寒冷的感觉，同时小加热片在给人体腹部位加热，也是在提升用户温暖的感觉，电池、加热片、排线均可拆卸，衣服本体可以洗涤，便于清洁，大加热片、小加热片和电池的设置位置不会阻碍人体正常活动。

附图说明

[0015] 图 1 为本实用新型一种电加热衣正面的结构示意图；

[0016] 图 2 为本实用新型一种电加热衣反面的结构示意图；

[0017] 图 3 为本实用新型一种电加热衣展开时的结构示意图；

[0018] 图 4 为本实用新型一种电加热衣中大加热片和小加热片的剖视图。

具体实施方式

[0019] 参阅图 1、图 2 为本实用新型一种电加热衣的实施例，一种电加热衣，包括衣服本体 1、大加热片 2、小加热片 3 和电池 4，所述大加热片 2 设置在衣服本体 1 后背的人体脊柱位置，所述小加热片 3 设置在衣服本体 1 腹部的人体肚脐位置，所述衣服本体 1 的后腰位置设有放置电池 4 的放置袋 5，所述大加热片 2 和小加热片 3 均采用粘扣与衣服本体 1 连接，所述电池 4 上连有 USB 放电接口和 Micro-USB 充电接口。

[0020] 如图 3 所示，所述电池 4 与大加热片 2 和小加热片 3 的连接线采用双排线 6，所述双排线 6 设置在衣服本体 1 下边缘内，所述衣服本体 1 下边缘内设有便于双排线 6 穿过的放线孔 7。

[0021] 如图 4 所示，所述大加热片 2 和小加热片 3 的结构由内至外均包括内绝缘层 8、加热层 9 和外绝缘层 10，所述内绝缘层 8 和外绝缘层 10 边缘粘接在一起，其内部形成放置加热层 9 的空腔。

[0022] 用户使用时，只要将本电加热衣穿在身上，然后开启开关给大加热片 2 和小加热片 3 供电，进行加热保温，确保在天气寒冷的时候人体的温暖。需要清洗衣服的时候，可以将大加热片 2、小加热片 3 和电池 4 都拿下来，按照正常的衣服清洗流程清洗即可，等衣服晒干后，再将大加热片 2、小加热片 3 和电池 4 都装回去即可。电池 4 采用 DC5V 供电，在紧急情况下，衣服上的电池 4 可以作为充电宝使用，为手机、PAD 等物品供电。

[0023] 本电加热衣的大加热片 2 给人体脊柱加热，根据中医学原理可以迅速提升用户身体热量，快速摆脱寒冷的感觉，同时小加热片 3 在给人体肚脐部位加热，也是在提升用户温暖的感觉，电池 4、加热片、排线均可拆卸，衣服本体 1 可以洗涤，双排线 6 沿着衣服下摆布置，不会给人以累赘的感觉，加热片放置在专门设计的口袋中，采用粘贴方式固定，拿取方便。

[0024] 以上所述仅为本实用新型的具体实施例，但本实用新型的技术特征并不局限于此，任何本领域的技术人员在本实用新型的领域内，所作的变化或修饰皆涵盖在本实用新型的专利范围之中。

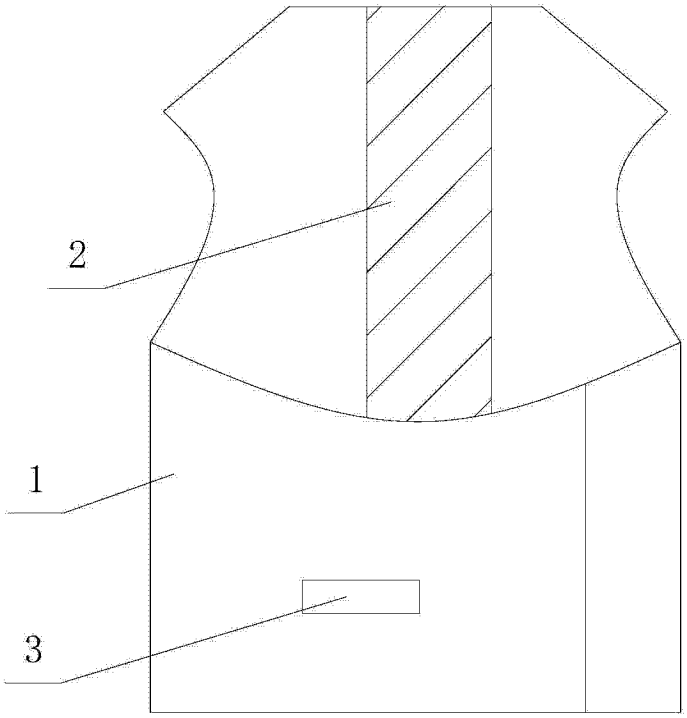

图 1

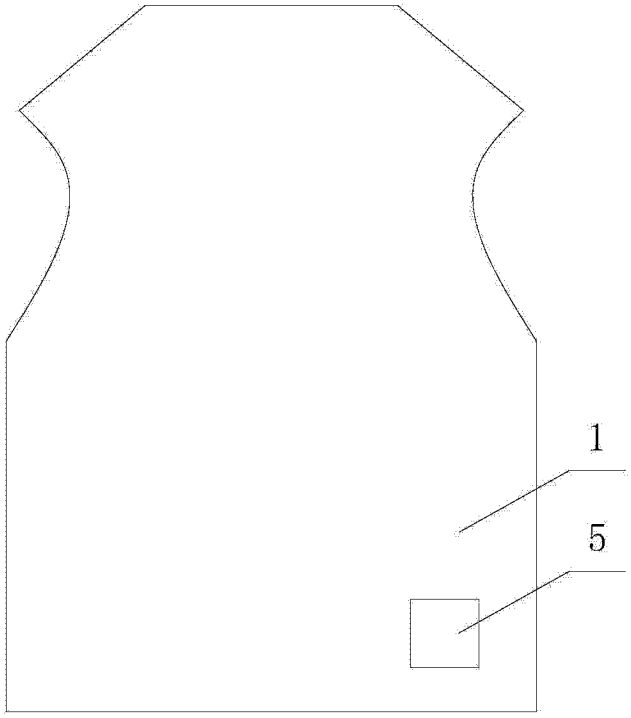

图 2

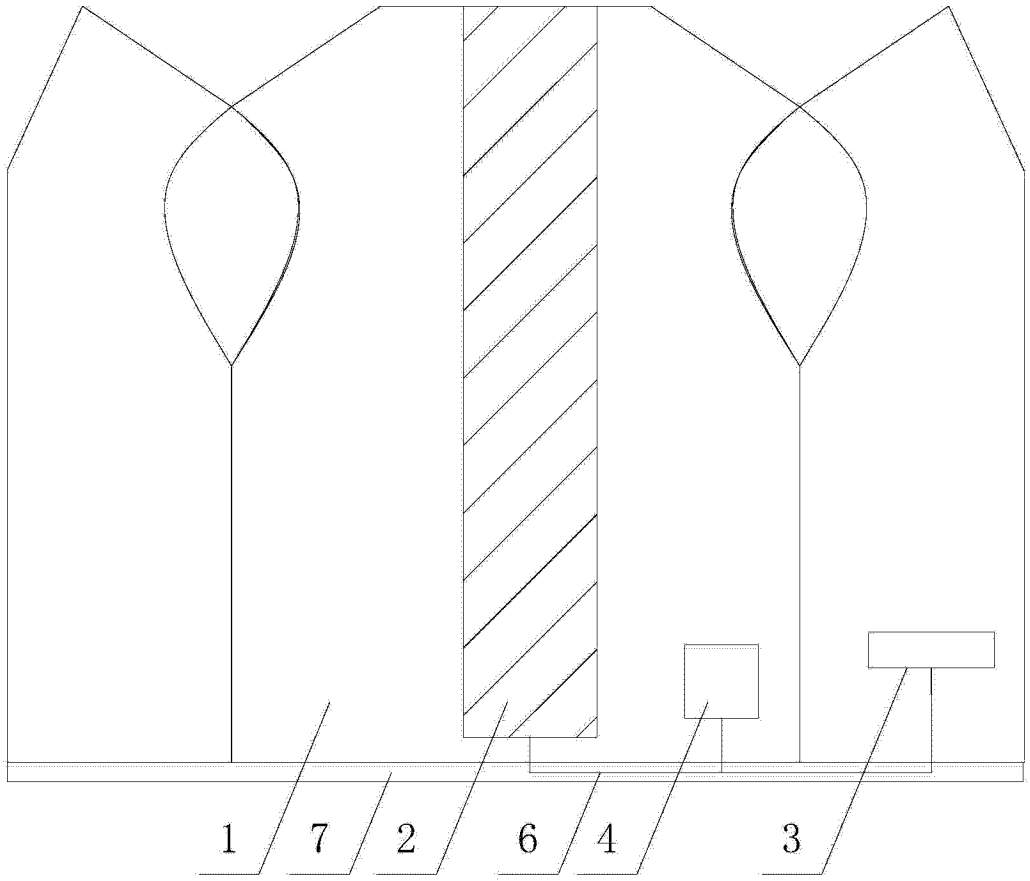

图 3

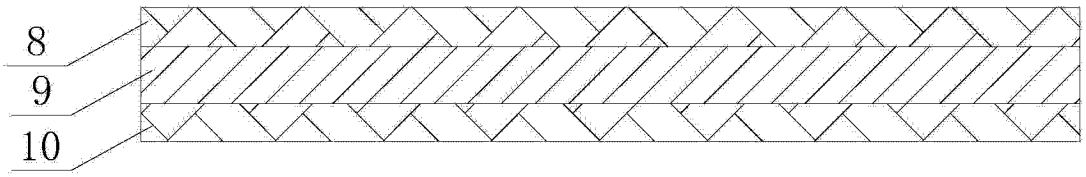

图 4