(19)中华人民共和国国家知识产权局

(12)实用新型专利

(10)授权公告号 CN 202766778 U
(45)授权公告日 2013.03.06

(21)申请号 201220426674.4

(22)申请日 2012.08.27

(73)专利权人 吴江市中盛机械有限公司
地址 215200 江苏省苏州市吴江市菀坪镇同心路

(72)发明人 曾庆安

(74)专利代理机构 南京纵横知识产权代理有限公司 32224
代理人 董建林

(51)Int.Cl.
D05B 29/00(2006.01)

(ESM)同样的发明创造已同日申请发明专利

权利要求书 1 页 说明书 1 页 附图 1 页

(54)实用新型名称

一种用于工业缝纫机的压杆抱箍

(57)摘要

本实用新型涉及一种用于工业缝纫机的压杆抱箍，属于机械领域，包括连杆(1)，所述连杆(1)的一端设置一个圆形的抱箍(2)，所述抱箍(2)中心有一个杆孔(3)，所述抱箍(2)的上端有一个与其圆滑连接的凸台(4)，所述凸台(4)内设置一个通孔(5)，所述通孔(5)与杆孔(3)垂直相通。本实用新型结构设计合理，压杆抱箍更加牢固，并且使得压杆抱箍与设备安装更加紧密，减少了工业缝纫机运行时产生的故障。

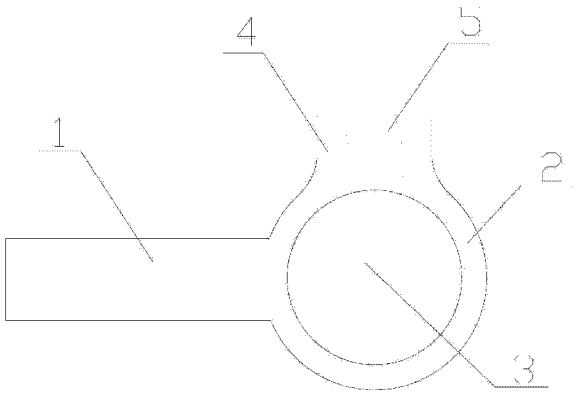

CN 202766778 U

1. 一种用于工业缝纫机的压杆抱箍，其特征在于：包括连杆(1)，所述连杆(1)的一端设置一个圆形的抱箍(2)，所述抱箍(2)中心有一个杆孔(3)，所述抱箍(2)的上端有一个与其圆滑连接的凸台(4)，所述凸台(4)内设置一个通孔(5)，所述通孔(5)与杆孔(3)垂直相通。

一种用于工业缝纫机的压杆抱箍

技术领域

[0001] 本实用新型涉及一种用于工业缝纫机的压杆抱箍，属于机械领域。

背景技术

[0002] 目前，现有技术中的压杆抱箍由于结构设计不合理，在工业缝纫机的生产时会发生故障，其原因是由于压杆抱箍安装不紧密，从而造成工业缝纫机运行时产生故障。

实用新型内容

[0003] 针对以上不足，本实用新型提供了一种新型结构的用于工业缝纫机的压杆抱箍。

[0004] 本实用新型的主要技术内容如下：

[0005] 一种用于工业缝纫机的压杆抱箍，包括连杆(1)，所述连杆(1)的一端设置一个圆形的抱箍(2)，所述抱箍(2)中心有一个杆孔(3)，所述抱箍(2)的上端有一个与其圆滑连接的凸台(4)，所述凸台(4)内设置一个通孔(5)，所述通孔(5)与杆孔(3)垂直相通。

[0006] 借由上述技术方案，本实用新型至少具有下列优点：

[0007] 本实用新型结构设计合理，压杆抱箍更加牢固，并且使得压杆抱箍与设备安装更加紧密，减少了工业缝纫机运行时产生的故障。

[0008] 本实用新型的具体实施方式由以下实施例及其附图详细给出。

附图说明

[0009] 图 1 为本实用新型的结构示意图。

具体实施方式

[0010] 为更进一步阐述本实用新型为达成预定实用新型目的所采取的技术手段及功效，以下结合附图及较佳实施例，对依据本实用新型提出的其具体实施方式、结构、特征及其功效，详细说明如后。

[0011] 如图 1 所示，一种用于工业缝纫机的压杆抱箍，包括连杆 1，所述连杆 1 的一端设置一个圆形的抱箍 2，所述抱箍 2 中心有一个杆孔 3，所述抱箍 2 的上端有一个与其圆滑连接的凸台 4，所述凸台 4 内设置一个通孔 5，所述通孔 5 与杆孔 3 垂直相通。

[0012] 以上所述，仅是本实用新型的较佳实施例而已，并非对本实用新型作任何形式上的限制，虽然本实用新型已以较佳实施例揭露如上，然而并非用以限定本实用新型，任何熟悉本专业的技术人员，在不脱离本实用新型技术方案范围内，当可利用上述揭示的技术内容作出些许更动或修饰为等同变化的等效实施例，但凡是未脱离本实用新型技术方案的内容，依据本实用新型的技术实质对以上实施例所作的任何简单修改、等同变化与修饰，均仍属于本实用新型技术方案的范围内。

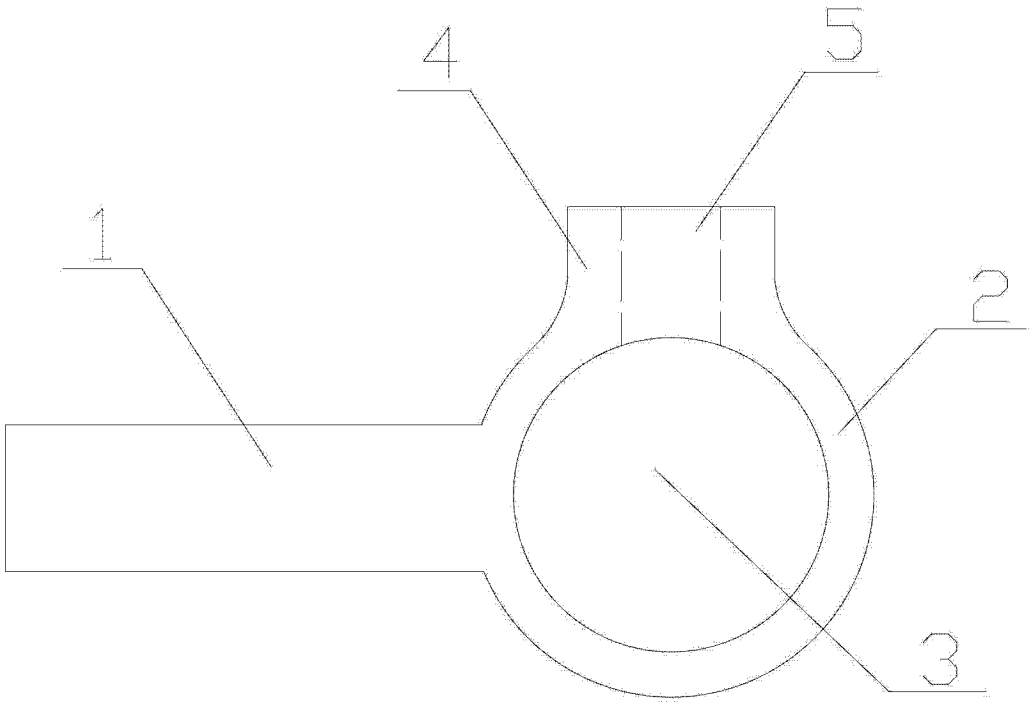

图 1