(19)国家知识产权局

(12)实用新型专利

(10)授权公告号 CN 218547931 U
(45)授权公告日 2023.02.28

(21)申请号 202222916860.2

(22)申请日 2022.10.31

(73)专利权人 杭州山基空间设计工程有限公司
地址 310000 浙江省杭州市西湖区西溪新天地商业中心12幢6层601室

(72)发明人 刘晓建 汤金美

(74)专利代理机构 合肥创智铭企知识产权代理事务所(普通合伙) 34231
专利代理师 舒启超

(51)Int.Cl.
G09F 15/00(2006.01)

权利要求书1页 说明书4页 附图4页

(54)实用新型名称

一种展厅设计宣传背景墙

(57)摘要

本实用新型公开了一种展厅设计宣传背景墙,包括机体,所述机体的一侧开设有第一凹槽,且机体的一侧贴合设置有第一背景墙,所述第一背景墙的一侧贴合设置有第二背景墙,且第二背景墙的一侧设置有折叠结构,所述第一背景墙的一侧固定连接有连接块,且第一背景墙的另一侧固定连接有辅助轮,所述折叠结构包括壳体,且壳体的一侧固定连接有第一电机。该展厅设计宣传背景墙,通过折叠结构、第一背景墙、连接块等的设置,从而使得该背景墙在不使用时可进行折叠放置,从而减少占用空间,进而提高了该背景墙的实用性,同时通过机体、万向轮等的设置,从而使该背景墙可以进行移动,进而提高了展厅布置背景墙的工作效率。

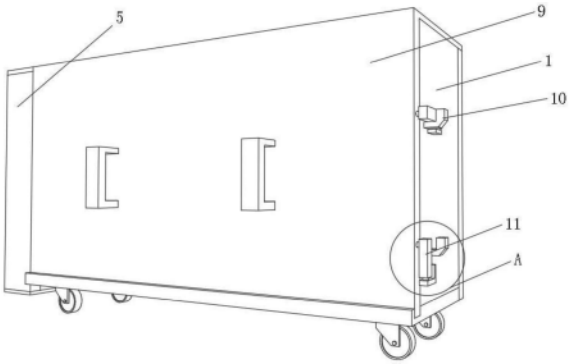

CN 218547931 U

1.一种展厅设计宣传背景墙,包括机体(1),其特征在于,所述机体(1)的一侧开设有第一凹槽(2),且机体(1)的一侧贴合设置有第一背景墙(3),所述第一背景墙(3)的一侧贴合设置有第二背景墙(4),且第二背景墙(4)的一侧设置有折叠结构(5),所述第一背景墙(3)的一侧固定连接有连接块(6),且第一背景墙(3)的另一侧固定连接有辅助轮(7)。

2.根据权利要求1所述的一种展厅设计宣传背景墙,其特征在于,所述折叠结构(5)包括壳体(501),且壳体(501)的一侧固定连接有第一电机(502),所述第一电机(502)的一端输出轴固定连接有第一丝杆(503),且第一丝杆(503)的一端旋转连接有壳体(501),所述第一丝杆(503)的外壁螺纹连接有第一支撑块(504),且第一支撑块(504)的顶部设置有连接块(6),所述壳体(501)的一侧贯穿开设有第二凹槽(505)。

3.根据权利要求2所述的一种展厅设计宣传背景墙,其特征在于,所述第一丝杆(503)贯穿第一支撑块(504)的内部与壳体(501)旋转连接,所述连接块(6)贴合设置在第二凹槽(505)的内壁,所述壳体(501)的一侧固定连接有第二电机(506),且第二电机(506)的一端输出轴固定连接有第二丝杆(507),所述第二丝杆(507)的一端旋转连接有壳体(501),且第二丝杆(507)的外壁螺纹连接有第二支撑块(508)。

4.根据权利要求1所述的一种展厅设计宣传背景墙,其特征在于,所述第一背景墙(3)贴合设置在机体(1)与折叠结构(5)之间,所述辅助轮(7)贴合设置在第一凹槽(2)的内壁,所述第二背景墙(4)的底部固定连接在机体(1)的底部内壁,且第二背景墙(4)与第一背景墙(3)的大小相对应。

5.根据权利要求1所述的一种展厅设计宣传背景墙,其特征在于,所述机体(1)的底部内壁开设有滑槽(8),且机体(1)的一侧贴合设置有挡板(9),所述机体(1)的一侧外壁固定连接有固定块(10),且机体(1)的底部设置有万向轮,所述挡板(9)的一侧设置有固定结构(11),且挡板(9)的一侧固定连接有把手。

6.根据权利要求5所述的一种展厅设计宣传背景墙,其特征在于,所述挡板(9)贴合设置在滑槽(8)的内壁,所述固定结构(11)包括第一转柱(1101),且第一转柱(1101)的一端旋转连接有第一锁块(1102),所述第一锁块(1102)的底部固定连接有第二转柱(1103),且第二转柱(1103)的一端旋转连接有第二锁块(1104)。

7.根据权利要求6所述的一种展厅设计宣传背景墙,其特征在于,所述第一转柱(1101)的一端固定连接在挡板(9)的一侧内部,所述第一锁块(1102)旋转后卡合设置在固定块(10)的顶部。

一种展厅设计宣传背景墙

技术领域

[0001] 本实用新型涉及背景墙领域，具体涉及一种展厅设计宣传背景墙。

背景技术

[0002] 背景墙具有吸音、隔音、吸波功能，并且风格多样、构思新颖、工艺先进，是商业与艺术的结合，因此在展厅中经常会使用一些背景墙来做宣传，不但满足了消费者对装饰装修的需要，更体现了艺术的气质。

[0003] 如中国专利公开了一种用于展厅设计的文化宣传背景墙。(授权公告号CN216340557U)，该专利技术能够利用墙板前端开设的多个弧形槽和展示板，且通过展示板后侧连接的滑筒与弧形槽滑动连接，使得展示板可在墙板前侧移动调整不同的空间位置，利用电机、转轴和转盘，使得便于驱动刷板进行转动，进而可对多个展示板表面灰尘进行清洁，解决了由于背景墙板面积过大造成的清洁不便；

[0004] 但是该背景墙的面积过大从而导致在展厅布置过程中不方便进行挪动，同时在日常使用中，也因面积过大从而容易积累更多的灰尘。因此，本领域技术人员提供了一种展厅设计宣传背景墙，以解决上述背景技术中提出的问题。

实用新型内容

[0005] 为解决上述技术问题，本实用新型提供一种展厅设计宣传背景墙，包括机体，所述机体的一侧开设有第一凹槽，且机体的一侧贴合设置有第一背景墙，所述第一背景墙的一侧贴合设置有第二背景墙，且第二背景墙的一侧设置有折叠结构，所述第一背景墙的一侧固定连接有连接块，且第一背景墙的另一侧固定连接有辅助轮。

[0006] 优选的：所述折叠结构包括壳体，且壳体的一侧固定连接有第一电机，所述第一电机的一端输出轴固定连接有第一丝杆，且第一丝杆的一端旋转连接有壳体，所述第一丝杆的外壁螺纹连接有第一支撑块，且第一支撑块的顶部设置有连接块，所述壳体的一侧贯穿开设有第二凹槽。

[0007] 优选的：所述第一丝杆贯穿第一支撑块的内部与壳体旋转连接，所述连接块贴合设置在第二凹槽的内壁，所述壳体的一侧固定连接有第二电机，且第二电机的一端输出轴固定连接有第二丝杆，所述第二丝杆的一端旋转连接有壳体，且第二丝杆的外壁螺纹连接有第二支撑块。

[0008] 优选的：所述第一背景墙贴合设置在机体与折叠结构之间，所述辅助轮贴合设置在第一凹槽的内壁，所述第二背景墙的底部固定连接在机体的底部内壁，且第二背景墙与第一背景墙的大小相对应。

[0009] 优选的：所述机体的底部内壁开设有滑槽，且机体的一侧贴合设置有挡板，所述机体的一侧外壁固定连接有固定块，且机体的底部设置有万向轮，所述挡板的一侧设置有固定结构，且挡板的一侧固定连接有把手。

[0010] 优选的：所述挡板贴合设置在滑槽的内壁，所述固定结构包括第一转柱，且第一转

柱的一端旋转连接有第一锁块，所述第一锁块的底部固定连接有第二转柱，且第二转柱的一端旋转连接有第二锁块。

[0011] 优选的：所述第一转柱的一端固定连接在挡板的一侧内部，所述第一锁块旋转后卡合设置在固定块的顶部。

[0012] 本实用新型的技术效果和优点：

[0013] 1、通过折叠结构、第一背景墙、连接块等的设置，从而使得该背景墙在不使用时可进行折叠放置，从而减少占用空间，进而提高了该背景墙的实用性，同时通过机体、万向轮等的设置，从而使该背景墙可以进行移动，进而提高了展厅布置背景墙的工作效率；

[0014] 2、通过机体、挡板等的配合，从而使得该背景墙可以在不使用时阻挡灰尘，进而降低了工作人员清洗背景墙的频率，同时通过固定结构的设置，使得工作人员能轻松高效的布置与拆除背景墙，从而提高了该背景墙的实用性。

附图说明

[0015] 图1是本申请实施例提供的展厅设计宣传背景墙整体的结构示意图；

[0016] 图2是本申请实施例提供的展厅设计宣传背景墙整体内部的结构示意图；

[0017] 图3是本申请实施例提供的展厅设计宣传背景墙折叠结构内部的结构示意图；

[0018] 图4是本申请实施例提供的展厅设计宣传背景墙工作状态的部分结构的结构示意图；

[0019] 图5是本申请实施例提供的展厅设计宣传背景墙整体部分结构侧视的结构示意图；

[0020] 图6是本申请实施例提供的展厅设计宣传背景墙图1中A处放大的结构示意图；

[0021] 图中：1、机体；2、第一凹槽；3、第一背景墙；4、第二背景墙；6、连接块；7、辅助轮；8、滑槽；9、挡板；10、固定块；5、折叠结构；501、壳体；502、第一电机；503、第一丝杆；504、第一支撑块；505、第二凹槽；506、第二电机；507、第二丝杆；508、第二支撑块；11、固定结构；1101、第一转柱；1102、第一锁块；1103、第二转柱；1104、第二锁块。

具体实施方式

[0022] 下面结合附图和具体实施方式对本实用新型作进一步详细的说明。本实用新型的实施例是为了示例和描述起见而给出的，而并不是无遗漏的或者将本实用新型限于所公开的形式。很多修改和变化对于本领域的普通技术人员而言是显而易见的。选择和描述实施例是为了更好说明本实用新型的原理和实际应用，并且使本领域的普通技术人员能够理解本实用新型从而设计适于特定用途的带有各种修改的各种实施例。

[0023] 实施例1

[0024] 请参阅图2-5，在本实施例中提供一种展厅设计宣传背景墙，包括机体1，机体1的一侧开设有第一凹槽2，且机体1的一侧贴合设置有第一背景墙3，并且第一背景墙3的一侧贴合设置有第二背景墙4，接着第二背景墙4的一侧设置有折叠结构5，进一步的折叠结构5包括壳体501，且壳体501的一侧固定连接有第一电机502，并且第一电机502的一端输出轴固定连接有第一丝杆503，接着第一丝杆503的一端旋转连接有壳体501，且第一丝杆503的外壁螺纹连接有第一支撑块504，并且第一丝杆503贯穿第一支撑块504的内部与壳体501旋

转连接，然后第一支撑块504的顶部设置有连接块6，且壳体501的一侧贯穿开设有第二凹槽505，并且连接块6贴合设置在第二凹槽505的内壁，进一步的通过第一电机502的一端输出轴带动第一丝杆503进行转动，从而控制第一丝杆503外壁螺纹连接的第一支撑块504，同时通过第一支撑块504的升降从而带动连接块6进行移动，同时通过第二凹槽505进行限位，通过连接块6的一侧固定连接有第一背景墙3，从而带动第一背景墙3进行升降；

[0025] 接着壳体501的一侧固定连接有第二电机506，且第二电机506的一端输出轴固定连接有第二丝杆507，并且第二丝杆507的一端旋转连接有壳体501，然后第二丝杆507的外壁螺纹连接有第二支撑块508，且第二支撑块508的底部开设有限位槽，当第一背景墙3升到一定距离后，连接块6就移动至第二支撑块508底部开设的限位槽内，随后第二电机506开始工作，带动第二丝杆507进行旋转，从而带动第二支撑块508进行移动，进而带动连接块6进行前后移动，使得第一背景墙3移动至第二背景墙4的顶部，同时通过壳体501与连接块6的设置，从而对第一支撑块504与第二支撑块508进行限位，防止其脱离既定位置，进一步的第一背景墙3的两侧贴合设置在机体1与折叠结构5之间，从而使升降与前后移动更加平稳，且第二背景墙4的底部固定连接在机体1的底部内壁，并且第一背景墙3的一侧固定连接有连接块6，然后第一背景墙3的另一侧固定连接有辅助轮7，且辅助轮7贴合设置在第一凹槽2的内壁，通过辅助轮7的设置，从而方便第一背景墙3进行移动，进一步的第二背景墙4与第一背景墙3的大小相对应，通过折叠结构5、第一背景墙3、连接块6等的设置，从而使得该背景墙在不使用时可进行折叠放置，从而减少占用空间，进而提高了该背景墙的实用性。

[0026] 实施例2

[0027] 请参阅图1、图3、图5-6，在本实施例中，机体1的底部内壁开设有滑槽8，且机体1的一侧贴合设置有挡板9，进一步的挡板9贴合设置在滑槽8的内壁，从而通过机体1与挡板9等的配合，进而使得该背景墙可以在不使用时阻挡灰尘，降低了工作人员清洗背景墙的频率，且机体1的一侧外壁固定连接有固定块10，接着机体1的底部设置有万向轮，通过机体1、万向轮等的设置，从而使该背景墙可以进行移动，进而提高了展厅布置背景墙的工作效率，且挡板9的一侧设置有固定结构11，并且挡板9的一侧固定连接有把手；

[0028] 接着固定结构11包括第一转柱1101，且第一转柱1101的一端旋转连接有第一锁块1102，并且第一转柱1101的一端固定连接在挡板9的一侧内部，接着第一锁块1102的底部固定连接有第二转柱1103，且第一锁块1102旋转后卡合设置在固定块10的顶部，并且第二转柱1103的一端旋转连接有第二锁块1104，进一步的将挡板9通过把手插入滑槽8中后，通过第一转柱1101的一端旋转连接有第一锁块1102，从而将第一锁块1102旋转后卡合设置在固定块10的顶部，随后通过第一锁块1102的底部固定连接有第二转柱1103，且第二转柱1103的一端旋转连接有第二锁块1104，将第二锁块1104旋转至固定块10的底部，从而对挡板9进行固定，使得工作人员能轻松高效的布置与拆除背景墙，进而提高了该背景墙的实用性。

[0029] 本实用新型的工作原理是：使用时，先通过旋转第二锁块1104，跟着在旋转第一锁块1102，从而解除对挡板9的固定，随后折叠结构5开始工作，通过第一电机502的一端输出轴带动第一丝杆503进行转动，从而控制第一丝杆503外壁螺纹连接的第一支撑块504，同时通过第一支撑块504的升降从而带动连接块6进行移动，同时通过第二凹槽505进行限位，通过连接块6的一侧固定连接有第一背景墙3，从而带动第一背景墙3进行升降；

[0030] 接着壳体501的一侧固定连接有第二电机506，且第二电机506的一端输出轴固定

连接有第二丝杆507，并且第二丝杆507的一端旋转连接有壳体501，然后第二丝杆507的外壁螺纹连接有第二支撑块508，且第二支撑块508的底部开设有限位槽，当第一背景墙3升到一定距离后，连接块6就移动至第二支撑块508底部开设的限位槽内，随后第二电机506开始工作，带动第二丝杆507进行旋转，从而带动第二支撑块508进行移动，进而带动连接块6进行前后移动，使得第一背景墙3移动至第二背景墙4的顶部，同时通过壳体501与连接块6的设置，从而对第一支撑块504与第二支撑块508进行限位，防止其脱离既定位置，进一步的第一背景墙3的两侧贴合设置在机体1与折叠结构5之间，从而使升降与前后移动更加平稳，且第二背景墙4的底部固定连接在机体1的底部内壁，并且第一背景墙3的一侧固定连接有连接块6，然后第一背景墙3的另一侧固定连接有辅助轮7，且辅助轮7贴合设置在第一凹槽2的内壁，通过辅助轮7的设置，从而方便第一背景墙3进行移动，进一步的通过折叠结构5、第一背景墙3、连接块6等的设置，从而使得该背景墙在不使用时可进行折叠放置，从而减少占用空间，进而提高了该背景墙的实用性，在不使用时通过机体1与挡板9等的配合，从而使得该背景墙可以阻挡灰尘，进而降低了工作人员清洗背景墙的频率。

[0031] 显然，所描述的实施例仅仅是本实用新型的一部分实施例，而不是全部的实施例。基于本实用新型中的实施例，本领域及相关领域的普通技术人员在没有作出创造性劳动的前提下所获得的所有其他实施例，都应属于本实用新型保护的范围。本实用新型中未具体描述和解释说明的结构、装置以及操作方法，如无特别说明和限定，均按照本领域的常规手段进行实施。

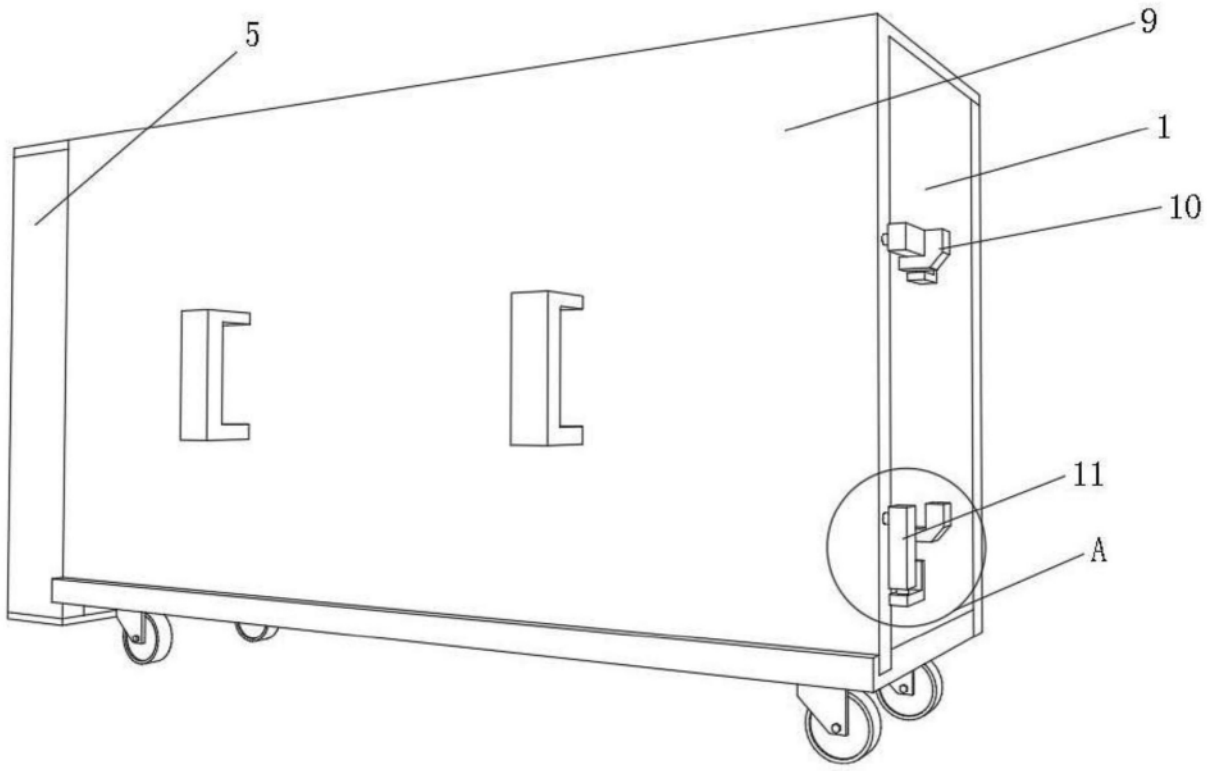

图1

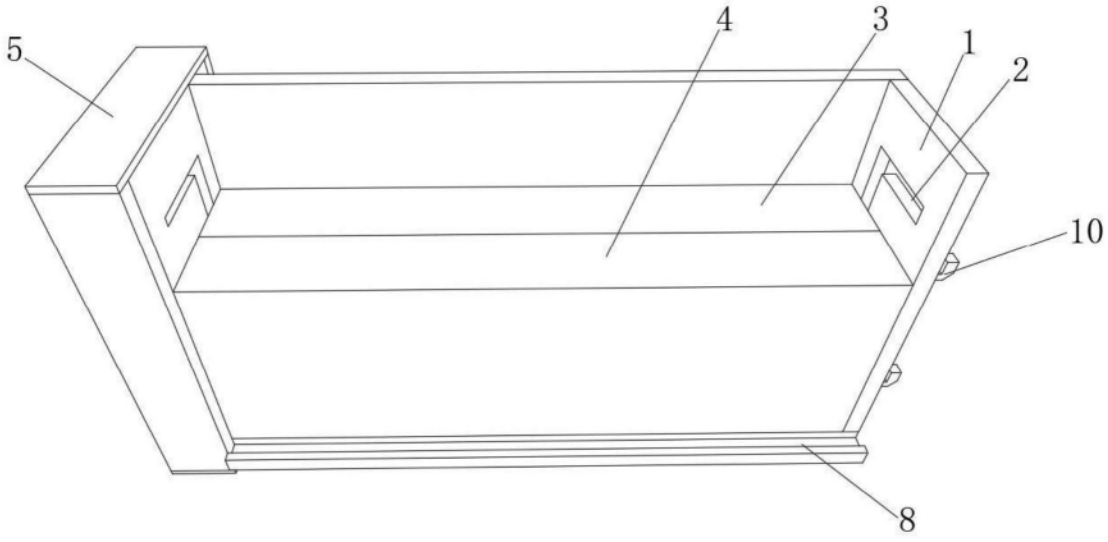

图2

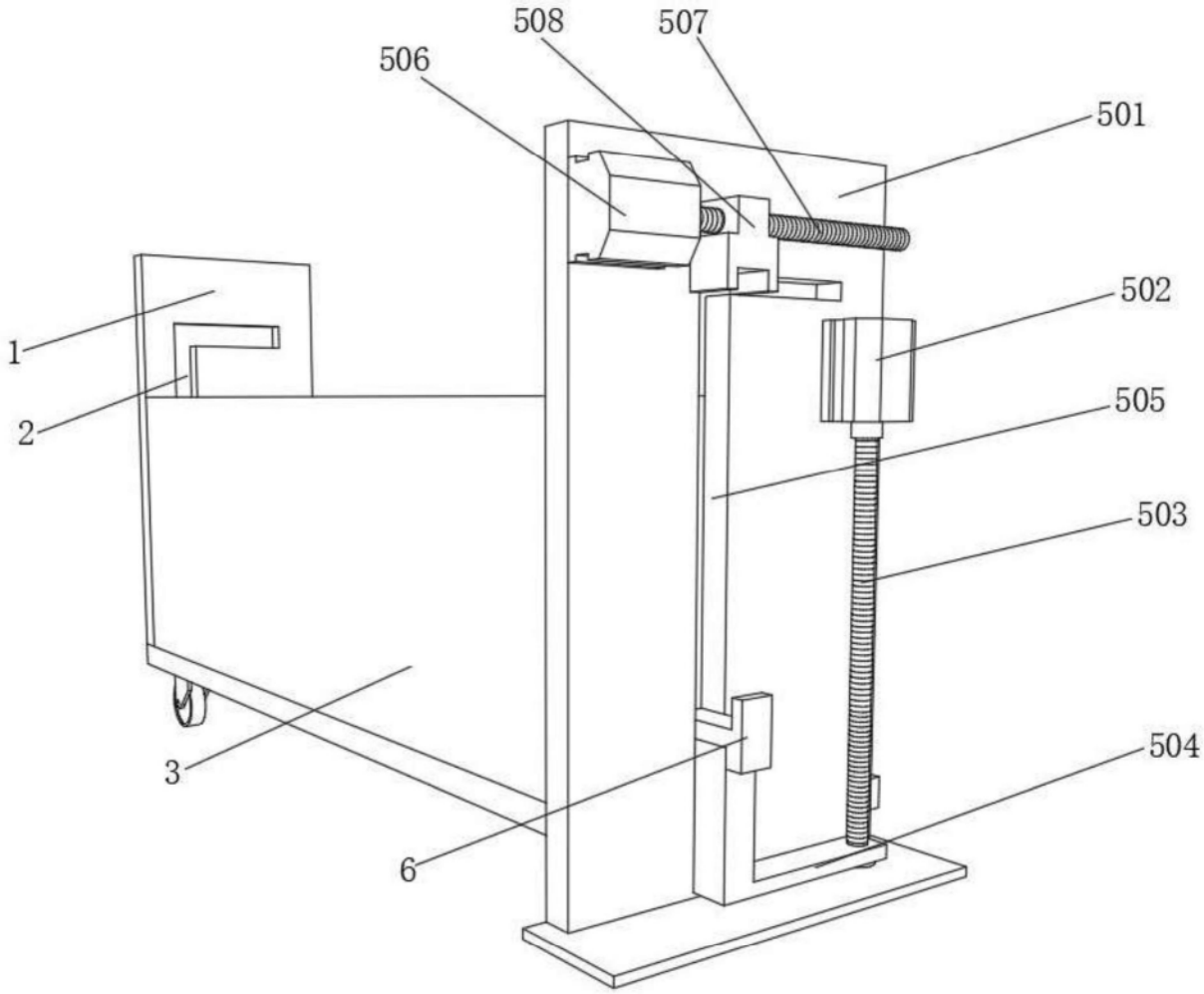

图3

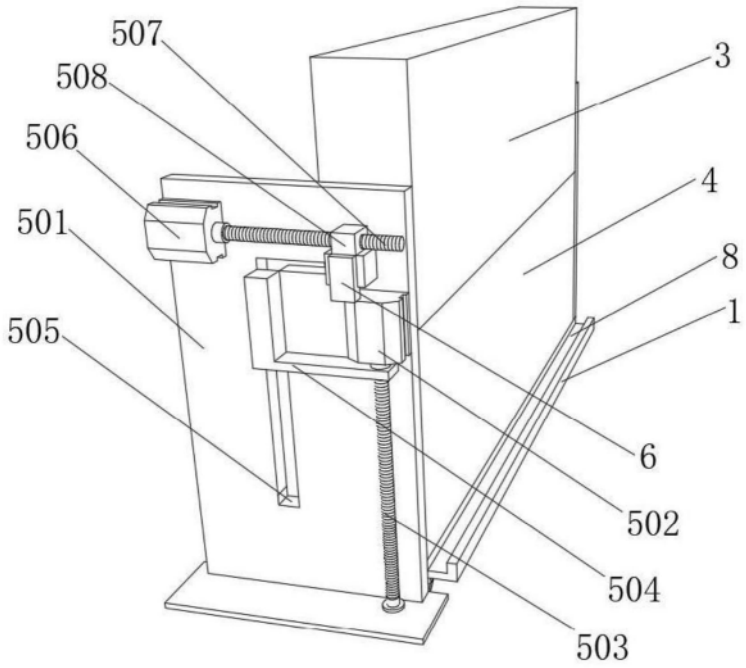
507
508
506
501
505
3
4
8
1
6
502
504
503

图4

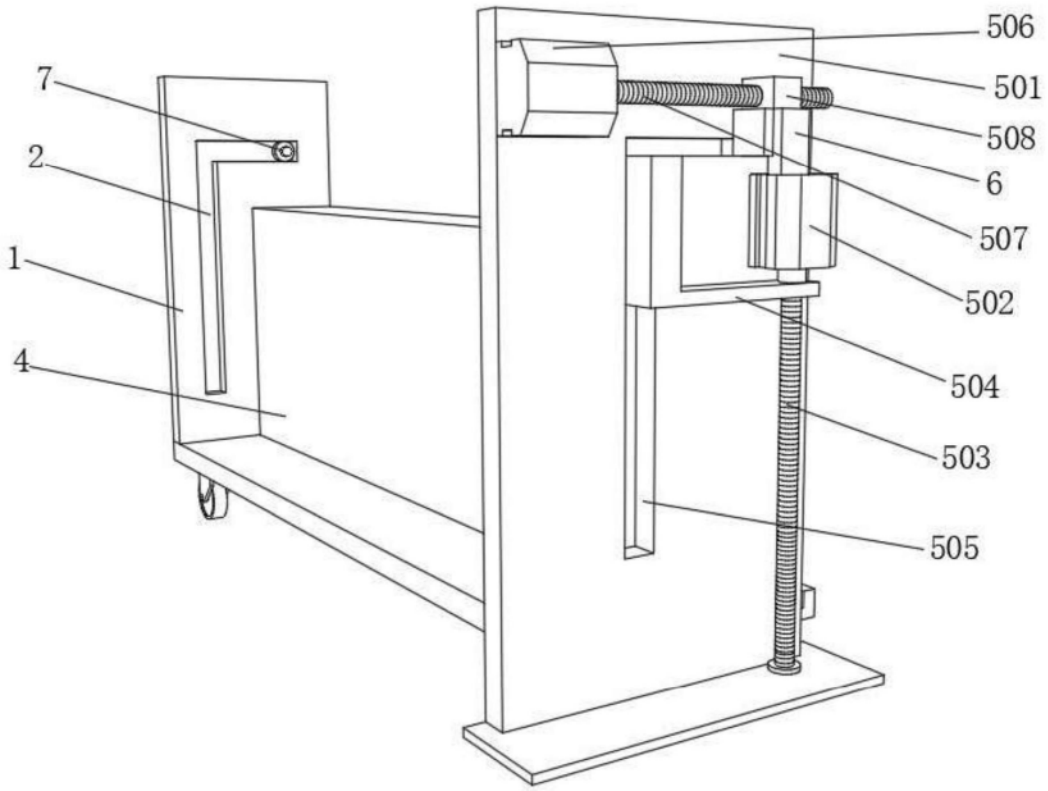
7
2
1
4
506
501
508
6
507
502
504
503
505

图5

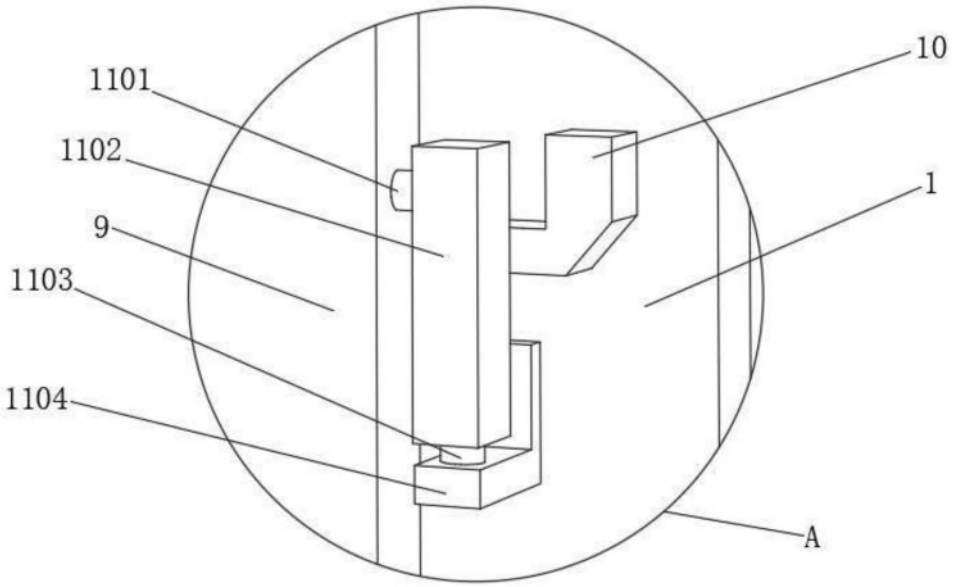

图6