(19)中华人民共和国国家知识产权局

(12)实用新型专利

(10)授权公告号 CN 201539859 U
(45)授权公告日 2010.08.04

(21)申请号 200920214453.9

(22)申请日 2009.11.30

(73)专利权人 上海锅炉厂有限公司
地址 200245 上海市闵行区华宁路 250 号

(72)发明人 徐伟俊 黄辉 吴海赟

(74)专利代理机构 上海申汇专利代理有限公司 31001
代理人 翁若莹

(51)Int.Cl.
F23C 10/24(2006.01)

权利要求书 1 页 说明书 1 页 附图 1 页

(54)实用新型名称

一种落渣管与一次风室的连接结构

(57)摘要

本实用新型涉及一种落渣管与一次风室的连接结构，包括落渣管和一次风室墙板，落渣管穿过一次风室墙板，其特征在于，在落渣管的两侧分别设有薄钢板，薄钢板一端与落渣管连接，另一端与一次风室墙板连接，在薄钢板上方的落渣管上设置防护罩。本实用新型的优点是能够吸收落渣管与一次风室之间的胀差。

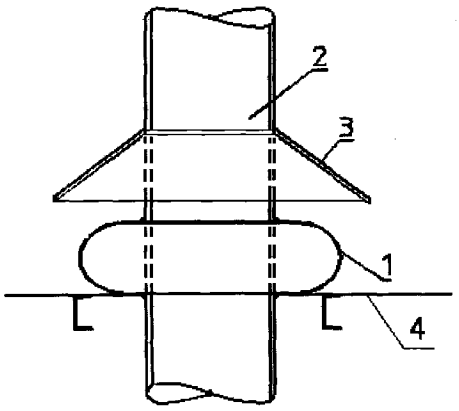

CN 201539859 U

1. 一种落渣管与一次风室的连接结构，包括落渣管 (2) 和一次风室墙板 (4)，落渣管 (2) 穿过一次风室墙板 (4)，其特征在于，在落渣管 (2) 的两侧分别设有薄钢板 (1)，薄钢板 (1) 一端与落渣管 (2) 连接，另一端与一次风室墙板 (4) 连接。

2. 根据权利要求 1 所述的一种落渣管与一次风室的连接结构，其特征在于，在薄钢板 (1) 上方的落渣管 (2) 上设置防护罩 (3)。

3. 根据权利要求 1 所述的一种落渣管与一次风室的连接结构，其特征在于，所述的薄钢板 (1) 的截面为 V 形或圆弧形。

4. 根据权利要求 2 所述的一种落渣管与一次风室的连接结构，其特征在于，所述的防护罩 (3) 的形状为喇叭形。

5. 根据权利要求 1 所述的一种落渣管与一次风室的连接结构，其特征在于，所述的一次风室墙板 (4) 为水平布置或倾斜布置。

一种落渣管与一次风室的连接结构

技术领域

[0001] 本实用新型涉及一种落渣管与一次风室的连接结构，尤其涉及一种适用 CFB 锅炉冷渣系统中运送炉渣的重要部件，属于锅炉技术领域。

背景技术

[0002] 落渣管是 CFB 锅炉冷渣系统中运送炉渣的重要部件，其最上端位于炉底布风板之上的炉膛内，与炉底布风板相焊，贯穿一次风室后，最下端与冷渣器相连，焊于冷渣器进渣口。由于落渣管内的炉渣温度和一次风室内一次风的温度不同，膨胀系数不同，存在胀差。

发明内容

[0003] 本实用新型的目的是提供一种能够吸收落渣管与一次风室之间胀差的连接结构。

[0004] 为实现以上目的，本实用新型的技术方案是提供一种落渣管与一次风室的连接结构，包括落渣管和一次风室墙板，落渣管穿过一次风室墙板，其特征在于，在落渣管的两侧分别设有薄钢板，薄钢板一端与落渣管连接，另一端与一次风室墙板连接，在薄钢板上方的落渣管上设置防护罩。

[0005] 本实用新型在落渣管的两侧分别安装薄钢板，锅炉运行过程中，薄钢板能够产生一定变形从而吸收落渣管与一次风室墙板之间的胀差。防护罩安装在薄钢板的上方的落渣管上，以避免因布风板漏渣而损坏薄钢板。

[0006] 本实用新型的优点是能够吸收落渣管与一次风室之间胀差。

附图说明

[0007] 图 1 为一种落渣管与一次风室的连接结构示意图。

具体实施方式

[0008] 以下结合附图和实施例对本实用新型作进一步说明。

[0009] 实施例

[0010] 如图 1 所示，为一种落渣管与一次风室的连接结构示意图，由薄钢板 1，落渣管 2，防护罩 3，一次风室墙板 4 组成，一次风室墙板 4 可以水平布置或倾斜布置，倾斜布置时的倾斜角度为 5 度 -30 度，在一次风室墙板 4 上开孔以便落渣管 2 穿过一次风室墙板 4，在落渣管 2 的两侧分别安装薄钢板 1，薄钢板 1 一端与落渣管 2 焊接，另一端与一次风室墙板 4 焊接，所述的薄钢板 1 的截面为 V 形或圆弧形，在薄钢板 1 上方的落渣管 2 上安装防护罩 3，所述的防护罩 3 的形状为喇叭形。

[0011] 锅炉运行过程中，薄钢板 1 能够产生一定变形从而吸收落渣管 2 与一次风室墙板 4 之间的胀差。防护罩 3 与落渣管 2 焊接，其位置必须位于薄钢板 1 的上方以避免因布风板漏渣而损坏薄钢板 1。

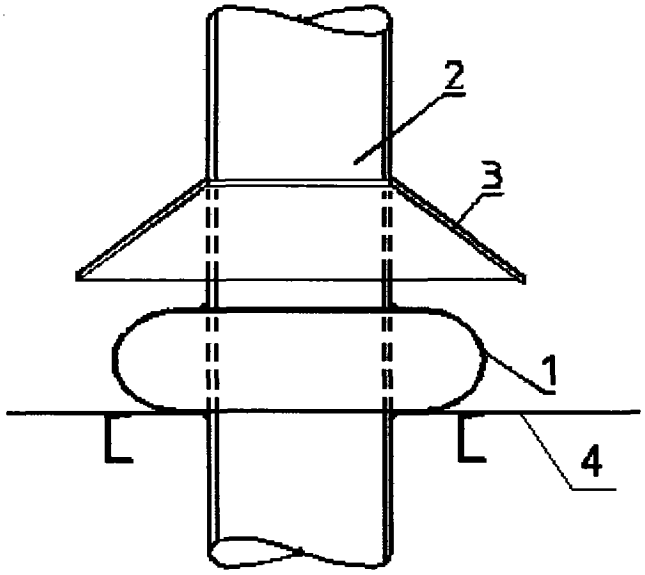

图 1