(19)中华人民共和国国家知识产权局

(12)发明专利申请

(10)申请公布号 CN 106690963 A
(43)申请公布日 2017.05.24

(21)申请号 201611171322.8

(22)申请日 2016.12.17

(71)申请人 蒲若飞
地址 255000 山东省淄博市张店区南京路6号博大花园东区15号楼一单元601

(72)发明人 蒲若飞

(74)专利代理机构 青岛发思特专利商标代理有限公司 37212
代理人 耿霞

(51)Int.Cl.
A47C 7/14(2006.01)
A47C 4/28(2006.01)

权利要求书1页 说明书3页 附图5页

(54)发明名称

可变马鞍椅椅面

(57)摘要

本发明涉及一种家具，具体涉及一种可变马鞍椅椅面，包括调节组件以及面板，面板包括中面板，中面板的前后左右四个面分别连接着前面板、后面板、左面板以及右面板，调节组件包括底座，底座的上端设置中空管，中空管的外侧套装滑动套筒，前面板和后面板的下部分别设置可以调节前面板和后面板绕中面板的侧边缘向上转动的主动连杆组件，左面板和右面板的下部分别设置可以调节左面板和右面板绕中面板的侧边缘向下转动的从动连杆组件；本发明结构新颖，使用方便，可以通过调节组件的调节，来带动椅面的多片骨架功能分区升降来实现普通座椅到马鞍椅座椅的功能互换，并且可实现马鞍椅子弧度与深度的自由调节。

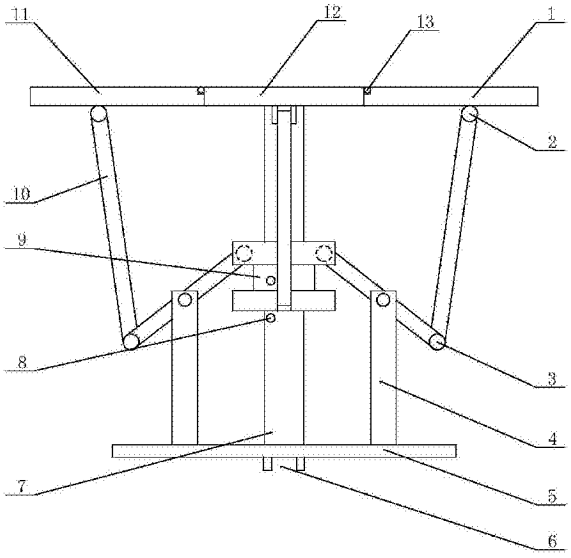

CN 106690963 A

1.一种可变马鞍椅椅面，包括调节组件以及面板，其特征在于，面板包括中面板(12)，中面板(12)的前后左右四个面分别连接着前面板(1)、后面板(11)、左面板(17)以及右面板(14)，调节组件包括底座(5)，底座(5)的上端设置中空管(7)，中空管(7)的外侧套装滑动套筒(9)，前面板(1)和后面板(11)的下部分别设置可以调节前面板(1)和后面板(11)绕中面板(12)的侧边缘向上转动的主动连杆组件(10)，左面板(17)和右面板(14)的下部分别设置可以调节左面板(17)和右面板(14)绕中面板(12)的侧边缘向下转动的从动连杆(16)组件。

2.根据权利要求1所述的可变马鞍椅椅面，其特征在于，调节组件还包括辅助升降装置(15)，辅助升降装置(15)的一端固定在中面板(12)的下端，另一端固定在滑动套筒(9)的上端。

3.根据权利要求2所述的可变马鞍椅椅面，其特征在于，辅助升降装置(15)为气压杆或液压杆。

4.根据权利要求1所述的可变马鞍椅椅面，其特征在于，主动连杆组件(10)包括上连杆(19)、下连杆(20)以及设置在中空管(7)两侧的杠杆支架(4)，上连杆(19)和下连杆(20)的一端通过连接部(3)进行连接，上连杆(19)的另一端活动连接在前面板(1)或后面板(11)的下端，下连杆(20)的另一端分别与滑动套筒(9)的上端活动连接，下连杆(20)通过转动轴安装在杠杆支架(4)的上端。

5.根据权利要求1所述的可变马鞍椅椅面，其特征在于，从动连杆(16)组件包括从动连杆(16)，从动连杆(16)的一端与左面板(17)或右面板(14)活动连接，另一端与滑动套筒(9)的下端活动连接。

6.根据权利要求4或5所述的可变马鞍椅椅面，其特征在于，前面板(1)、后面板(11)、左面板(17)以及右面板(14)的底部设置固定部(2)，上连杆(19)和从动连杆(16)的上端固定在固定部(2)的内侧。

7.根据权利要求4所述的可变马鞍椅椅面，其特征在于，连接部(3)为转轴(13)或铰链。

8.根据权利要求1所述的可变马鞍椅椅面，其特征在于，前面板(1)、后面板(11)、左面板(17)以及右面板(14)与中面板(12)的相接处采用转轴(13)转动连接。

9.根据权利要求6所述的可变马鞍椅椅面，其特征在于，固定部(2)为双耳固定块(18)，双耳固定块(18)的中部设置凹槽，上连杆(19)和从动连杆(16)的上端开有通孔，通孔的内部插装转轴(13)，转轴(13)安装在两侧的凹槽内。

10.根据权利要求1所述的可变马鞍椅椅面，其特征在于，中空管(7)的上部和下部分别设置固定孔(8)，滑动套筒(9)的中部也设置固定孔(8)；底座(5)的下端设置插入孔(6)。

可变马鞍椅椅面

技术领域

[0001] 本发明涉及一种家具，具体涉及一种可变马鞍椅椅面。

背景技术

[0002] 与传统的座椅相比，马鞍椅具有调节人体坐姿的功能，能够让使用者在坐的过程中保持自然前倾，背部脊椎自然挺直，腰部呈现自然的弯曲弧度，大腿及膝部关节打开，全身肌肉保持放松保持平衡，同时还可以减轻臀部受压压力，可预防颈椎疾病，减轻腰肌疲劳，有助强健背部肌肉，保护生殖系统。

[0003] 但是，目前的马鞍座椅设计固定单一，既不能进行调节，进而来改变椅面的弧度和深度以适应使用者的体型，也不能实现与简洁舒适的普通办公座椅功能融合，做不到一物多用舒适庄重美观大方，不能够同时实现普通座椅与马鞍椅之间的来回转变。

发明内容

[0004] 为了解决上述技术问题中的不足，本发明的目的在于：提供一种可变马鞍椅椅面，结构新颖，能够实现普通座椅与马鞍椅座椅的功能互换，并且可实现马鞍椅弧度与深度的自由调节。

[0005] 本发明为解决其技术问题所采用的技术方案为：

[0006] 所述可变马鞍椅椅面，包括调节组件以及面板，面板包括中面板，中面板的前后左右四个面分别连接着前面板、后面板、左面板以及右面板，调节组件包括底座，底座的上端设置中空管，中空管的外侧套装滑动套筒，前面板和后面板的下部分别设置可以调节前面板和后面板绕中面板的侧边缘向上转动的主动连杆组件，左面板和右面板的下部分别设置可以调节左面板和右面板绕中面板的侧边缘向下转动的从动连杆组件。

[0007] 进一步优选，调节组件还包括辅助升降装置，辅助升降装置的一端固定在中面板的下端，另一端固定在滑动套筒的上端。

[0008] 进一步优选，辅助升降装置为气压杆或液压杆。

[0009] 进一步优选，主动连杆组件包括上连杆、下连杆以及设置在中空管两侧的杠杆支架，上连杆和下连杆的一端通过连接部进行连接，上连杆的另一端活动连接在前面板或后面板的下端，下连杆的另一端分别与滑动套筒的上端活动连接，下连杆通过转动轴安装在杠杆支架的上端。

[0010] 进一步优选，从动连杆组件包括从动连杆，从动连杆的一端与左面板或右面板活动连接，另一端与滑动套筒的下端活动连接。

[0011] 进一步优选，前面板、后面板、左面板以及右面板的底部设置固定部，上连杆和从动连杆的上端固定在固定部的内侧。

[0012] 进一步优选，连接部为转轴或铰链。

[0013] 进一步优选，前面板、后面板、左面板以及右面板与中面板的相接处采用转轴转动连接。

[0014] 进一步优选，固定部为双耳固定块，双耳固定块的中部设置凹槽，上连杆和从动连杆的上端开有通孔，通孔的内部插装转轴，转轴安装在两侧的凹槽内。

[0015] 进一步优选，中空管的上部和下部分别设置固定孔，滑动套筒的中部也设置固定孔；底座的下端设置插入孔。

[0016] 与现有技术相比，本发明具有以下有益效果：

[0017] 本发明结构新颖，使用方便，可以通过调节组件的调节，来带动椅面的多片骨架功能分区升降来实现普通座椅到马鞍椅座椅的功能互换，并且可实现马鞍椅子弧度与深度的自由调节，主动适应不同体型使用者的状况，既有马鞍椅的休闲健身，减轻腰椎颈椎疲劳，缓解臀部腿部关节压力，预防腰颈椎过度劳累，维护优美身姿的功能，又充分结合普通座椅功能，舒适庄重，一物多用，美观大方。

附图说明

[0018] 图1本发明平放侧视图；

[0019] 图2本发明平放正视图；

[0020] 图3本发明升降后侧视图；

[0021] 图4本发明升降后正视图；

[0022] 图5本发明面板分布示意图。

[0023] 图中：1、前面板；2、固定部；3、连接部；4、杠杆支架；5、底座；6、插入孔；7、中空管；8、固定孔；9、滑动套筒；10、主动连杆组件；11、后面板；12、中面板；13、转轴；14、右面板；15、辅助升降装置；16、从动连杆；17、左面板；18、双耳固定块；19、上连杆；20、下连杆；21、柔性毗邻区。

具体实施方式

[0024] 下面结合附图对本发明实施例做进一步描述：

[0025] 如图1-5所示，本发明所述可变马鞍椅椅面，包括调节组件以及面板，面板包括中面板12，中面板12的前后左右四个面分别连接着前面板1、后面板11、左面板17以及右面板14，前面板1、后面板11、左面板17以及右面板14与中面板12的相接处采用转轴13转动连接，具体的，在中面板12的左右两侧的下端分别装有转轴13，使左面板17和右面板14可以绕中面板12的边缘向下转动，在中面板12的前后两侧的上端分别装有转轴13，使前面板1和后面板11可以绕中面板12的边缘向上转动；另外，前面板1、后面板11、左面板17以及右面板14的相接处设置柔性毗邻区21，柔性毗邻区21采用高韧性海绵或其它柔性材料制成，调节组件包括底座5和辅助升降装置15，底座5的上端设置中空管7，中空管7的外侧套装滑动套筒9，辅助升降装置15的一端固定在中面板12的下端，另一端固定在滑动套筒9的上端，辅助升降装置15为气压杆或液压杆，气压杆的伸缩杆固定在滑动套筒9的上端，通过气压杆可以调节滑动套筒9的位置，并起到固定作用，前面板1和后面板11的下部分别设置可以调节前面板1和后面板11绕中面板12的侧边缘向上转动的主动连杆组件10，左面板17和右面板14的下部分别设置可以调节左面板17和右面板14绕中面板12的侧边缘向下转动的从动连杆组件。

[0026] 主动连杆组件10包括上连杆19、下连杆20以及设置在中空管7两侧的杠杆支架4，上连杆19和下连杆20的一端通过连接部3进行连接，连接部3为转轴13或铰链，上连杆19的

另一端活动连接在前面板1或后面板11的下端，下连杆20的另一端分别与滑动套筒9的上端活动连接，下连杆20通过转动轴安装在杠杆支架4的上端，杠杆支架4的安装孔为椭圆形长孔，能够保证转动轴在一定范围内活动，滑动套筒9上下移动时，会带动下连杆20绕杠杆支架4转动，进而带动上连杆19转动，最终可以实现前面板1和后面板11的上下转动。

[0027] 从动连杆组件包括从动连杆16，从动连杆16的一端与左面板17或右面板14活动连接，另一端与滑动套筒9的下端活动连接，滑动套筒9上下移动时，直接带动从动连杆16上下转动，进而带动左面板17和右面板14上下转动。

[0028] 前面板1、后面板11、左面板17以及右面板14的底部设置固定部2，上连杆19和从动连杆16的上端固定在固定部2的内侧；固定部2为双耳固定块18，双耳固定块18的中部设置凹槽，上连杆19和从动连杆16的上端开有通孔，通孔的内部插装转轴13，转轴13安装在两侧的凹槽内。

[0029] 中空管7的上部和下部分别设置固定孔8，滑动套筒9的中部也设置固定孔8，将滑动套筒9上的固定孔8与中空管7上部的固定孔8固定时，可以使面板长时间保持普通椅面的状态，将滑动套筒9上的固定孔8与中空管7下部的固定孔8固定时，可以使面板长时间保持马鞍椅面的状态，

[0030] 底座5的下端设置插入孔6，插入孔6内可以装配固定的座椅底座，或具有高度调节功能的座椅底座。

[0031] 使用时，通过控制辅助升降装置15，带动滑动套筒9的上下活动，进而控制前面板1、后面板11、左面板17以及右面板14的转动，当滑动套筒9向下运动时，前面板1和后面板11、向上翻转，同时左面板17以及右面板14向下翻转，形成马鞍状，反之，当滑动套筒9向上运动时，面板会向相反的方向翻转，变回普通椅面形状。

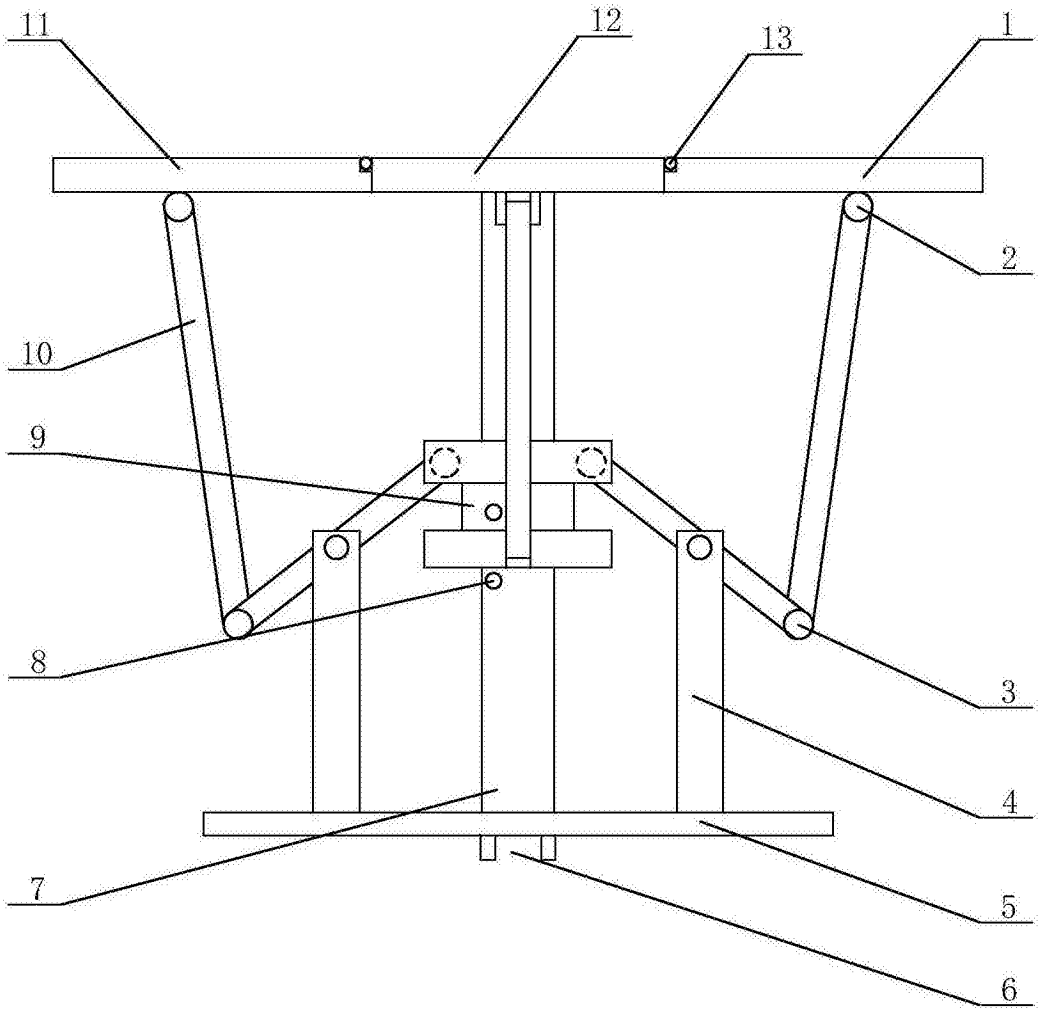

图1

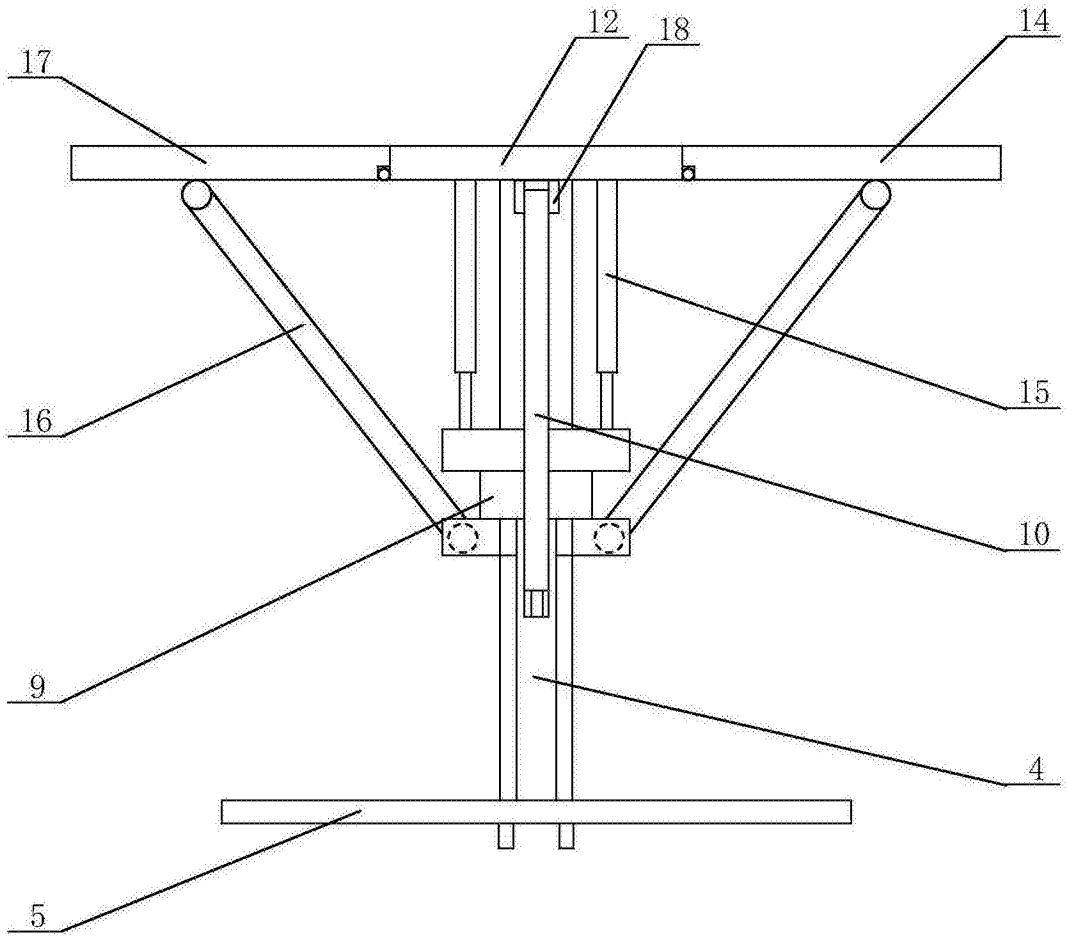

图2

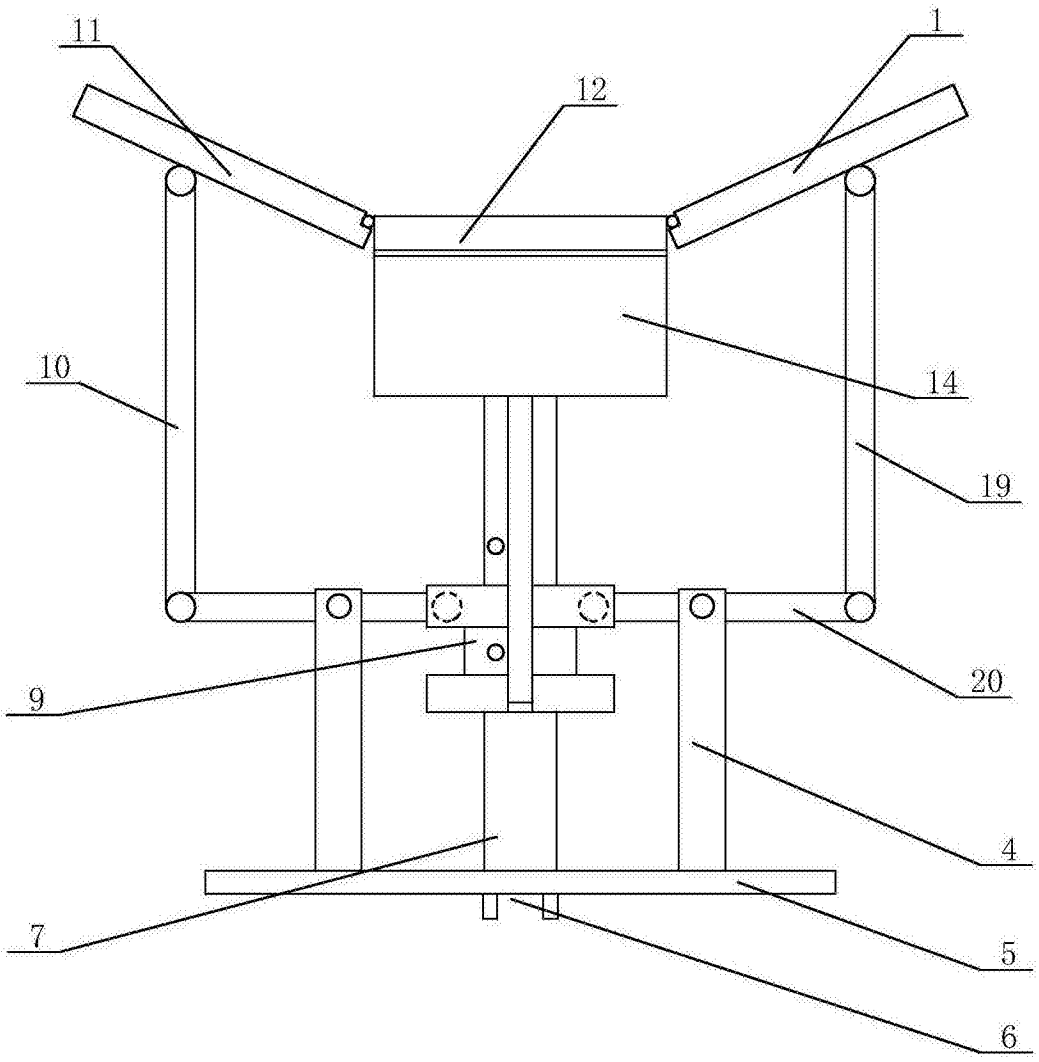

图3

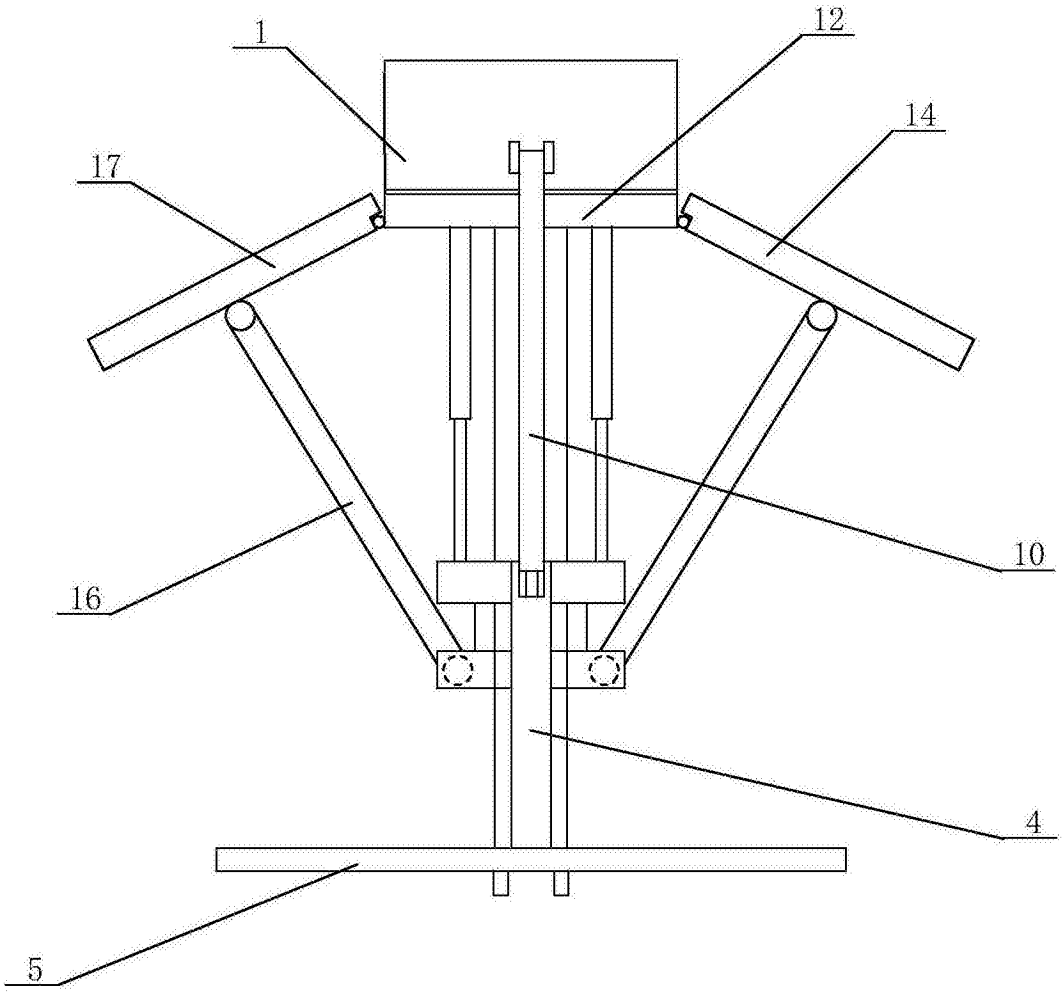

图4

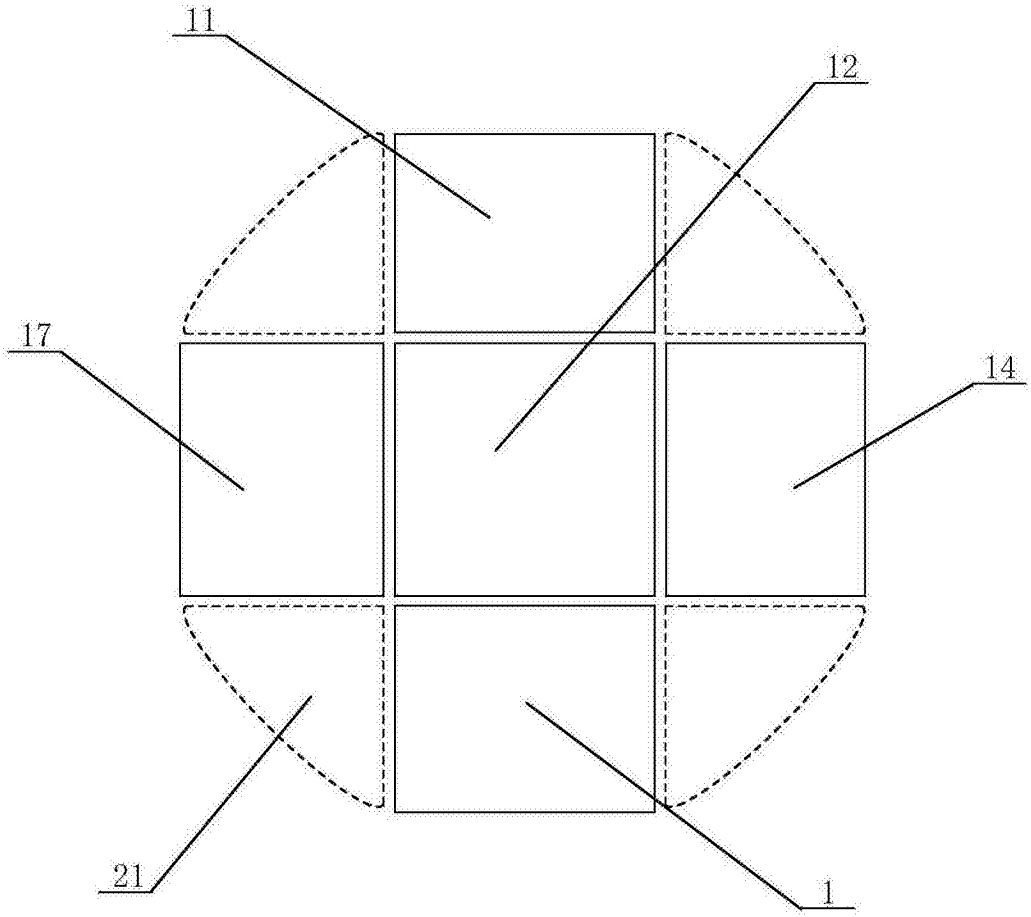

图5