(19)中华人民共和国国家知识产权局

(12)实用新型专利

(10)授权公告号 CN 204187293 U
(45)授权公告日 2015.03.04

(21)申请号 201420013519.9

(22)申请日 2014.01.10

(73)专利权人 苏州承腾电子科技有限公司
地址 215000 江苏省苏州市吴江区松陵镇八坼社区农创村

(72)发明人 顾燕萍

(74)专利代理机构 南京正联知识产权代理有限公司 32243
代理人 顾伯兴

(51)Int.Cl.
F21L 4/00(2006.01)
F21V 5/08(2006.01)
F21V 23/00(2015.01)
F21Y 101/02(2006.01)

(ESM)同样的发明创造已同日申请发明专利

权利要求书1页 说明书2页 附图1页

(54)实用新型名称

一种LED灯带

(57)摘要

本实用新型公开了一种LED灯带，包括柔性带体，电路板位于所述柔性带体内，所述电路板上依次设置若干个LED灯，每个所述LED灯位于所述柔性带体内侧延伸若干个散光管，每个所述LED灯位于所述散光管内；其中所述电路板的表面包裹一层铝箔纸。所述柔性带体的其中一侧设置凹槽，若干个吊环转动固定在所述凹槽内。本实用新型的有益效果是：设计合理，成本低，一体成型且便于安装、透光性好，实用经济。

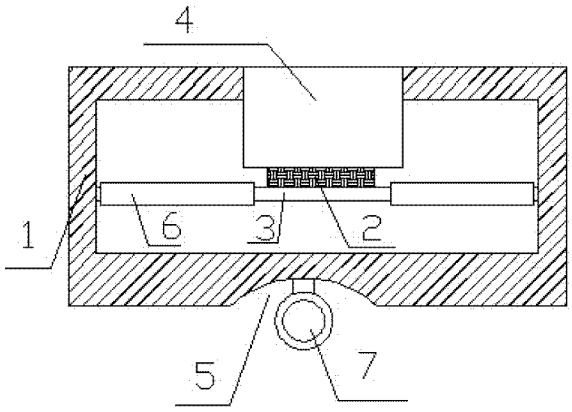

CN 204187293 U

1. 一种 LED 灯带，包括柔性带体（1），电路板（3）位于所述柔性带体（1）内，所述电路板（3）上依次设置若干个 LED 灯（2），其特征在于：每个所述 LED 灯（2）位于所述柔性带体（1）内侧延伸若干个散光管（4），每个所述 LED 灯（2）位于所述散光管（4）内；其中所述电路板（3）的表面包裹一层铝箔纸（6）；其中所述柔性带体（1）的其中一侧设置凹槽（5），若干个吊环（7）转动固定在所述凹槽（5）内；所述散光管（4）呈圆柱形或者倒梯形。

一种 LED灯带

技术领域

[0001] 本实用新型涉及一种 LED 灯带。

背景技术

[0002] LED 灯带是不占空间 ;并且可以随意剪断、也可以任意延长而发光不受影响。而且材质柔软,可以任意弯曲、折叠、卷绕,可在三维空间随意移动及伸缩而不会折断,适合于不规则的地方和空间狭小的地方使用,也因其可以任意的弯曲和卷绕,适合于在广告装饰中任意组合各种图案。

[0003] 目前使用的 LED 灯带存在以下问题,首先散光性不高,亮度不够,其次不便于安装 ;虽然也有增加散光罩的,但是增加生产成本且工艺制作繁琐。

实用新型内容

[0004] 本实用新型提供一种 LED 灯带,设计合理,成本低,一体成型且便于安装、透光性好,实用经济。

[0005] 本实用新型是通过以下技术方案实现的 :一种 LED 灯带,包括柔性带体,电路板位于所述柔性带体内,所述电路板上依次设置若干个 LED 灯,每个所述 LED 灯位于所述柔性带体内侧延伸若干个散光管,每个所述 LED 灯位于所述散光管内 ;其中所述电路板的表面包裹一层铝箔纸。

[0006] 作为本实用新型的进一步改进在于 :所述柔性带体的其中一侧设置凹槽,若干个吊环转动固定在所述凹槽内。

[0007] 作为本实用新型的进一步改进在于 :所述散光管呈圆柱形或者倒梯形。

[0008] 本实用新型通过设置吊环可以方便灯带固定悬挂同时设置将柔性带体和散光管一体成型,便于加工同时增加散光强度,便于美观 ;由于电路板的表面包裹一层铝箔纸这样增加灯带的透光性,光感更强。

[0009] 本实用新型的有益效果是 :设计合理,成本低,一体成型且便于安装、透光性好,实用经济。

附图说明

[0010] 图 1 是本实用新型实施例的结构示意图 ;

[0011] 其中 1- 柔性灯带、2-LED 灯、3- 电路板、4- 散光管、5- 凹槽、6- 铝箔纸、7- 吊环。

具体实施方式

[0012] 下面结合附图对本实用新型作进一步的详细描述 :

[0013] 如图 1 所示 :本实施例的一种 LED 灯带,包括柔性带体 1,电路板 3 位于所述柔性带体 1 内,所述电路板 3 上依次设置若干个 LED 灯 2。

[0014] 每个所述 LED 灯 2 位于所述柔性带体 1 内侧延伸若干个散光管 4,所述散光管 4 呈

圆柱形，每个所述 LED 灯 2 位于所述散光管 4 内；其中所述电路板 3 的表面包裹一层铝箔纸 6。

[0015] 所述柔性带体 1 的其中一侧设置凹槽 5，若干个吊环 7 转动固定在所述凹槽 5 内。

[0016] 本实施例通过设置吊环 7 可以方便灯带固定悬挂同时设置将柔性带体 1 和散光管 4 一体成型，便于加工同时增加散光强度，便于美观；由于电路板 3 的表面包裹一层铝箔纸 6 这样增加灯带的透光性，光感更强。

[0017] 本实施例的有益效果是：设计合理，成本低，一体成型且便于安装、透光性好，实用经济。

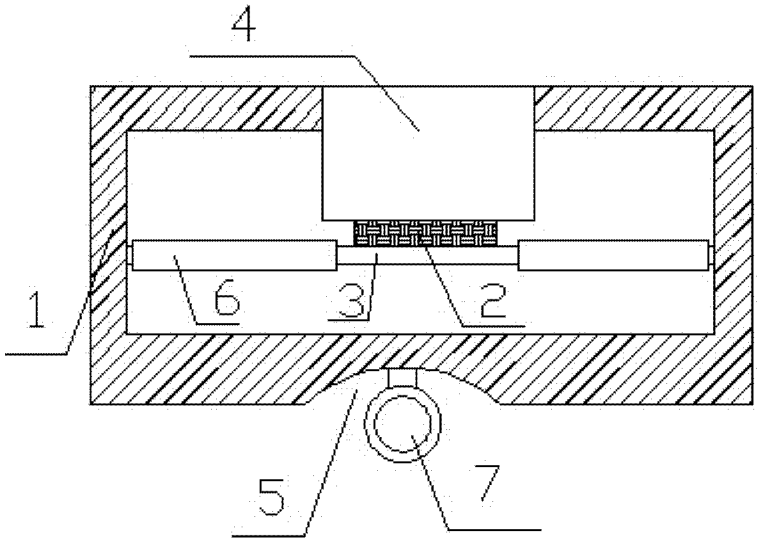

图 1