(19)国家知识产权局

(12)实用新型专利

(10)授权公告号 CN 219207620 U
(45)授权公告日 2023.06.20

(21)申请号 202222135215.7

(22)申请日 2022.08.15

(73)专利权人 张莉
地址 635000 四川省达州市通川区金龙大道207号3栋2单元7楼2号

(72)发明人 张莉

(74)专利代理机构 成都正象知识产权代理有限公司 51252
专利代理师 唐永豪

(51)Int.Cl.
*A61F 5/48*(2006.01)
*A61G 7/05*(2006.01)

权利要求书1页 说明书4页 附图2页

(54)实用新型名称

一种临床用干湿分离护理垫

(57)摘要

本实用新型公开了一种临床用干湿分离护理垫，包括装置本体，所述装置本体包括承接装置、吸收装置、分割装置和固定装置，所述承接装置包括第一护理垫、限位槽和第一子贴，所述限位槽内设有吸收装置，所述吸收装置包括吸收芯层、纯棉吸收层、除异味层、抑菌层、第一母贴和第二子贴，所述吸收装置顶部设有分割装置，所述分割装置包括第二护理垫、干爽网面层、分割层和第二母贴，所述吸收装置底部设有固定装置，所述固定装置包括固定架、承接箱、放置槽、辅助把手和魔术贴，所述装置本体顶部设有第一护理垫，该临床用干湿分离护理垫，使其面对的使用群体更加的广泛，不再仅仅局限于男性使用，女性也可以使用，使其使用起来更加的方便。

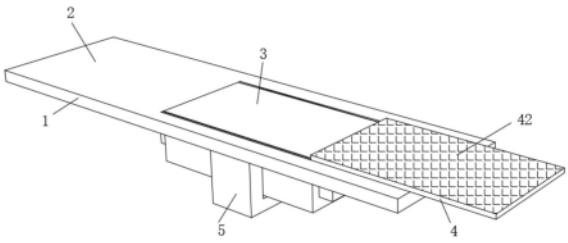


CN 219207620 U

1.一种临床用干湿分离护理垫,其特征在于:包括装置本体(1),所述装置本体(1)包括承接装置(2)、吸收装置(3)、分割装置(4)和固定装置(5),所述承接装置(2)包括第一护理垫(21)、限位槽(22)和第一子贴(23),所述限位槽(22)内设有吸收装置(3),所述吸收装置(3)包括吸收芯层(31)、纯棉吸收层(32)、除异味层(33)、抑菌层(34)、第一母贴(35)和第二子贴(36),所述吸收装置(3)顶部设有分割装置(4),所述分割装置(4)包括第二护理垫(41)、干爽网面层(42)、分割层(43)和第二母贴(44),所述吸收装置(3)底部设有固定装置(5),所述固定装置(5)包括固定架(51)、承接箱(52)、放置槽(53)、辅助把手(54)和魔术贴(55)。

2.根据权利要求1所述的一种临床用干湿分离护理垫,其特征在于:所述装置本体(1)顶部设有第一护理垫(21),所述第一护理垫(21)顶部贯穿开设有限位槽(22),所述限位槽(22)内壁对称设有第一子贴(23),所述第一子贴(23)外壁活动粘贴连接有第一母贴(35)。

3.根据权利要求2所述的一种临床用干湿分离护理垫,其特征在于:所述两个第一母贴(35)之间设有吸收芯层(31)、所述吸收芯层(31)底部设有纯棉吸收层(32),所述纯棉吸收层(32)底部设有除异味层(33),所述除异味层(33)底部设有抑菌层(34),所述第一母贴(35)顶部设有第二子贴(36)。

4.根据权利要求3所述的一种临床用干湿分离护理垫,其特征在于:所述第二子贴(36)顶部活动粘贴连接在第二母贴(44)底部,所述第二母贴(44)对称安装在第二护理垫(41)底部,所述第二护理垫(41)顶部设有干爽网面层(42),所述第二护理垫(41)底部设有分割层(43)。

5.根据权利要求1所述的一种临床用干湿分离护理垫,其特征在于:所述第一护理垫(21)底部设有固定架(51),所述固定架(51)内滑动连接有承接箱(52),所述承接箱(52)顶部开设有放置槽(53)。

6.根据权利要求5所述的一种临床用干湿分离护理垫,其特征在于:所述承接箱(52)外壁对称焊接有辅助把手(54),所述承接箱(52)顶部对称设有魔术贴(55),所述魔术贴(55)活动粘贴连接在吸收装置(3)底部。

# 一种临床用干湿分离护理垫

## 技术领域

[0001] 本实用新型涉及临床用护理垫技术领域，具体为一种临床用干湿分离护理垫。

## 背景技术

[0002] 经检索，中国专利授权号为CN 215020563 U的专利，公开了一种临床护理用干湿分离护理垫，属于临床护理用设备技术领域。一种临床护理用干湿分离护理垫，包括隔离垫片，隔离垫片左侧设有储放盒，储放盒内腔中部设有储尿袋，储尿袋顶面上方设有安装管，安装管上侧设有连接管，连接管上端连接有软管，软管右侧内壁螺纹连接有L行进液管，L行进液管上端连接有圆台形导液管，圆台形导液管上侧设有固定组件。本实用新型通过设置在储放盒内腔中部的储尿袋，以及圆台形导液管上侧的固定组件之间的配合，由医护人员使用固定组件对患者的排尿器官进行固定后，病人尿液排入储尿袋内部，对于危重无法进食的男性患者，可以使患者床褥始终保持干爽，无需频繁对护理垫进行更换，提高患者舒适性。

[0003] 上述专利存在以下不足：

[0004] 1、现有的临床用干湿分离护理垫通常只针对男性使用，针对女性使用的护理垫还不够完善，导致现有的护理垫不适合女性使用，使用起来极其的不便；

[0005] 2、现有的临床用干湿分离护理垫的收集装置都是安装在护理垫的顶部，即使在不使用时，也会占用太多的面积，不方便患者腿部的摆放，影响患者腿部的供血以及摆放，影响患者的恢复。

## 实用新型内容

[0006] (一)解决的技术问题

[0007] 针对现有技术的不足，本实用新型提供了一种临床用干湿分离护理垫，解决了背景技术中所提出的问题。

[0008] (二)技术方案

[0009] 为实现以上目的，本实用新型通过以下技术方案予以实现：本实用新型提供了一种临床用干湿分离护理垫，包括装置本体，所述装置本体包括承接装置、吸收装置、分割装置和固定装置，所述承接装置包括第一护理垫、限位槽和第一子贴，所述限位槽内设有吸收装置，所述吸收装置包括吸收芯层、纯棉吸收层、除异味层、抑菌层、第一母贴和第二子贴，所述吸收装置顶部设有分割装置，所述分割装置包括第二护理垫、干爽网面层、分割层和第二母贴，所述吸收装置底部设有固定装置，所述固定装置包括固定架、承接箱、放置槽、辅助把手和魔术贴。

[0010] 优选的，所述装置本体顶部设有第一护理垫，所述第一护理垫顶部贯穿开设有限位槽，所述限位槽内壁对称设有第一子贴，所述第一子贴外壁活动粘贴连接有第一母贴。

[0011] 优选的，所述两个第一母贴之间设有吸收芯层、所述吸收芯层底部设有纯棉吸收层，所述纯棉吸收层底部设有除异味层，所述除异味层底部设有抑菌层，所述第一母贴顶部

设有第二子贴。

[0012] 优选的，所述第二子贴顶部活动粘贴连接在第二母贴底部，所述第二母贴对称安装在第二护理垫底部，所述第二护理垫顶部设有干爽网面层，所述第二护理垫底部设有分割层。

[0013] 优选的，所述第一护理垫底部设有固定架，所述固定架内滑动连接有承接箱，所述承接箱顶部开设有放置槽。

[0014] 优选的，所述承接箱外壁对称焊接有辅助把手，所述承接箱顶部对称设有魔术贴，所述魔术贴活动粘贴连接在吸收装置底部。

[0015] (三)有益效果

[0016] 本实用新型提供了一种临床用干湿分离护理垫。具备以下有益效果：

[0017] (1)该临床用干湿分离护理垫，通过承接装置、吸收装置和分割装置的组合设置，使其临床用干湿分离护理垫面对地使用群体更加的广泛，不再仅仅局限于男性使用，女性也可以使用，使其使用起来更加的方便。

[0018] (2)该临床用干湿分离护理垫，通过固定装置的设置，将现有的临床用干湿分离护理垫的收集装置从护理垫的顶部转移到底部，减少了护理垫顶部的占用面积，增加了患者腿部摆放的位置和空间，使患者的腿部供血更加的通畅，有助于患者的恢复。

## 附图说明

[0019] 图1为本实用新型整体的结构示意图；

[0020] 图2为本实用新型承接装置的结构示意图；

[0021] 图3为本实用新型分割装置的结构示意图；

[0022] 图4为本实用新型固定装置的结构示意图。

[0023] 图中，1、装置本体；2、承接装置；21、第一护理垫；22、限位槽；23、第一子贴；3、吸收装置；31、吸收芯层；32、纯棉吸收层；33、除异味层；34、抑菌层；35、第一母贴；36、第二子贴；4、分割装置；41、第二护理垫；42、干爽网面层；43、分割层；44、第二母贴；5、固定装置；51、固定架；52、承接箱；53、放置槽；54、辅助把手；55、魔术贴。

## 具体实施方式

[0024] 下面将结合本实用新型实施例中的附图，对本实用新型实施例中的技术方案进行清楚、完整地描述，显然，所描述的实施例仅仅是本实用新型一部分实施例，而不是全部的实施例。基于本实用新型中的实施例，本领域普通技术人员在没有做出创造性劳动前提下所获得的所有其他实施例，都属于本实用新型保护的范围。

[0025] 请参阅图1-4，本实用新型实施例提供一种技术方案：一种临床用干湿分离护理垫，包括装置本体1，所述装置本体1包括承接装置2、吸收装置3、分割装置4和固定装置5，所述承接装置2包括第一护理垫21、限位槽22和第一子贴23，所述限位槽22内设有吸收装置3，所述吸收装置3包括吸收芯层31、纯棉吸收层32、除异味层33、抑菌层34、第一母贴35和第二子贴36，所述吸收装置3顶部设有分割装置4，所述分割装置4包括第二护理垫41、干爽网面层42、分割层43和第二母贴44，所述吸收装置3底部设有固定装置5，所述固定装置5包括固定架51、承接箱52、放置槽53、辅助把手54和魔术贴55。

[0026] 通过承接装置2、吸收装置3、分割装置4和固定装置5的组合设置，使其临床用干湿分离护理垫面对地使用群体更加的广泛，不再仅仅局限于男性使用，女性也可以使用，使其使用起来更加的方便，同时将现有的临床用干湿分离护理垫的收集装置从护理垫的顶部转移到底部，减少了护理垫顶部的占用面积，增加了患者腿部摆放的位置和空间，使患者的腿部供血更加的通畅，有助于患者的恢复。

[0027] 所述装置本体1顶部设有第一护理垫21，所述第一护理垫21顶部贯穿开设有限位槽22，所述限位槽22内壁对称设有第一子贴23，所述第一子贴23外壁活动粘贴连接有第一母贴35。

[0028] 通过限位槽22、第一子贴23和第一母贴35的组合设置，有效地将吸收装置3安装在第一护理垫21的限位槽22内。

[0029] 所述两个第一母贴35之间设有吸收芯层31、所述吸收芯层31底部设有纯棉吸收层32，所述纯棉吸收层32底部设有除异味层33，所述除异味层33底部设有抑菌层34，所述第一母贴35顶部设有第二子贴36。

[0030] 通过吸收芯层31、纯棉吸收层32、除异味层33、抑菌层34的设置，具有强力锁水功能，同时具有双效抑菌、双重护理的作用，使护理垫干湿分离，使用感更加舒适，通过第二子贴36和第二母贴44的设置，有效地将吸收装置3与分割装置4连接。

[0031] 所述第二子贴36顶部活动粘贴连接在第二母贴44底部，所述第二母贴44对称安装在第二护理垫41底部，所述第二护理垫41顶部设有干爽网面层42，所述第二护理垫41底部设有分割层43。

[0032] 通过干爽网面层42和分割层43的设置，有效地保持第一护理垫21和第二护理垫41顶部的干爽，减少了患者不适的感受。

[0033] 所述第一护理垫21底部设有固定架51，所述固定架51内滑动连接有承接箱52，所述承接箱52顶部开设有放置槽53。

[0034] 通过固定架51的设置，有效地对承接箱52起到一定的支撑固定作用，避免其因过重坠落或是拉扯第一护理垫21导致变形，确保了其可以更好地进行使用。

[0035] 所述承接箱52外壁对称焊接有辅助把手54，所述承接箱52顶部对称设有魔术贴55，所述魔术贴55活动粘贴连接在吸收装置3底部。

[0036] 通过辅助把手54的设置，方便在更换承接箱52时，更好地进行更换工作，避免其承接箱52内的液体洒出，通过魔术贴55的设置，使其有效地固定在吸收装置3底部，精准地进行液体收集。

[0037] 工作原理：使用时，首先通过限位槽22、第一子贴23和第一母贴35的组合设置，有效地将吸收装置3安装在第一护理垫21的限位槽22内，其次通过吸收芯层31、纯棉吸收层32、除异味层33、抑菌层34的设置，具有强力锁水功能，同时具有双效抑菌、双重护理的作用，使护理垫干湿分离，使用感更加舒适，以及通过第二子贴36和第二母贴44的设置，有效地将吸收装置3与分割装置4连接，接着通过干爽网面层42和分割层43的设置，有效地保持第一护理垫21和第二护理垫41顶部的干爽，减少了患者不适的感受，然后通过固定架51的设置，有效地对承接箱52起到一定的支撑固定作用，避免其因过重坠落或是拉扯第一护理垫21导致变形，确保了其可以更好地进行使用，最后通过辅助把手54的设置，方便在更换承接箱52时，更好地进行更换工作，避免其承接箱52内的液体洒出，通过魔术贴55的设置，使

其有效地固定在吸收装置3底部，精准地进行液体收集。

[0038] 本实用新型的1、装置本体；2、承接装置；21、第一护理垫；22、限位槽；23、第一子贴；3、吸收装置；31、吸收芯层；32、纯棉吸收层；33、除异味层；34、抑菌层；35、第一母贴；36、第二子贴；4、分割装置；41、第二护理垫；42、干爽网面层；43、分割层；44、第二母贴；5、固定装置；51、固定架；52、承接箱；53、放置槽；54、辅助把手；55、魔术贴，部件均为通用标准件或本领域技术人员知晓的部件，其结构和原理都为本技术人员均可通过技术手册得知或通过常规实验方法获知。

[0039] 以上显示和描述了本实用新型的基本原理和主要特征和本实用新型的优点，对于本领域技术人员而言，显然本实用新型不限于上述示范性实施例的细节，而且在不背离本实用新型的精神或基本特征的情况下，能够以其他的具体形式实现本实用新型。因此，无论从哪一点来看，均应将实施例看作是示范性的，而且是非限制性的，本实用新型的范围由所附权利要求而不是上述说明限定，因此旨在将落在权利要求的等同要件的含义和范围内的所有变化囊括在本实用新型内。不应将权利要求中的任何附图标记视为限制所涉及的权利要求。

[0040] 此外，应当理解，虽然本说明书按照实施方式加以描述，但并非每个实施方式仅包含一个独立的技术方案，说明书的这种叙述方式仅仅是为清楚起见，本领域技术人员应当将说明书作为一个整体，各实施例中的技术方案也可以经适当组合，形成本领域技术人员可以理解的其他实施方式。

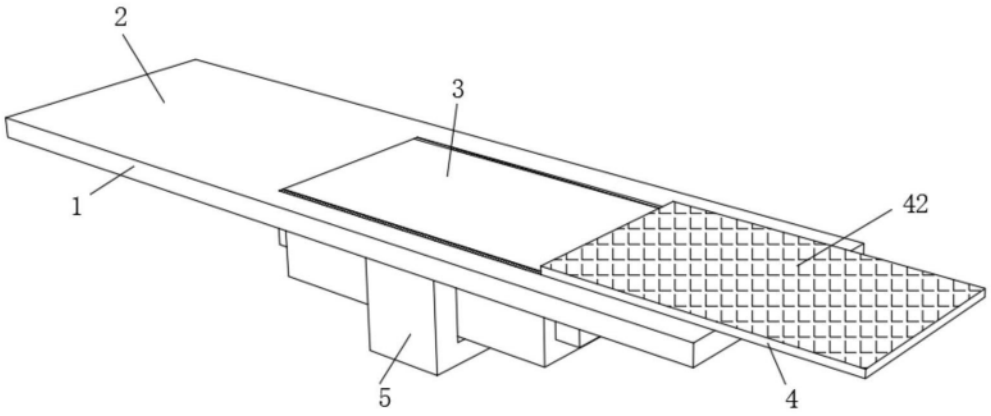


图1

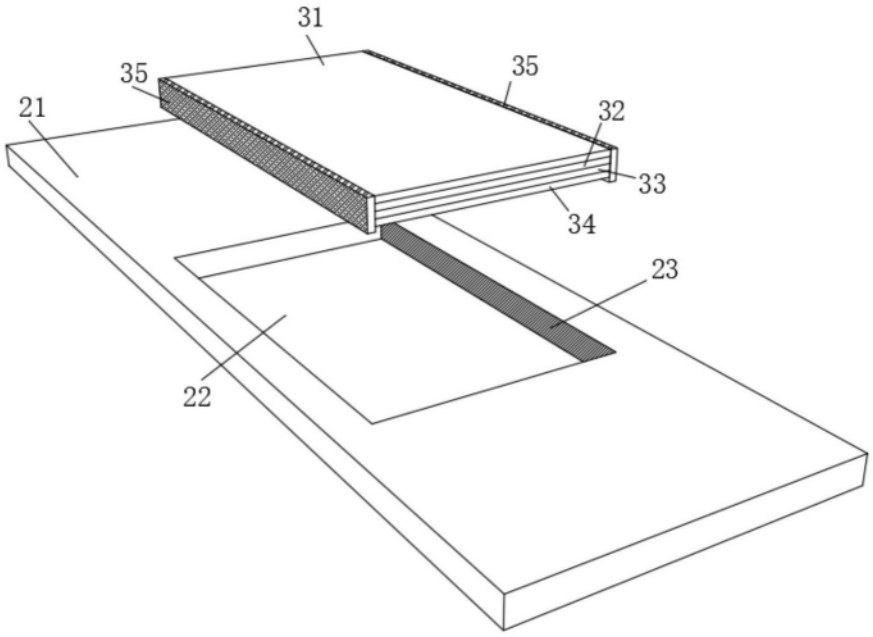


图2

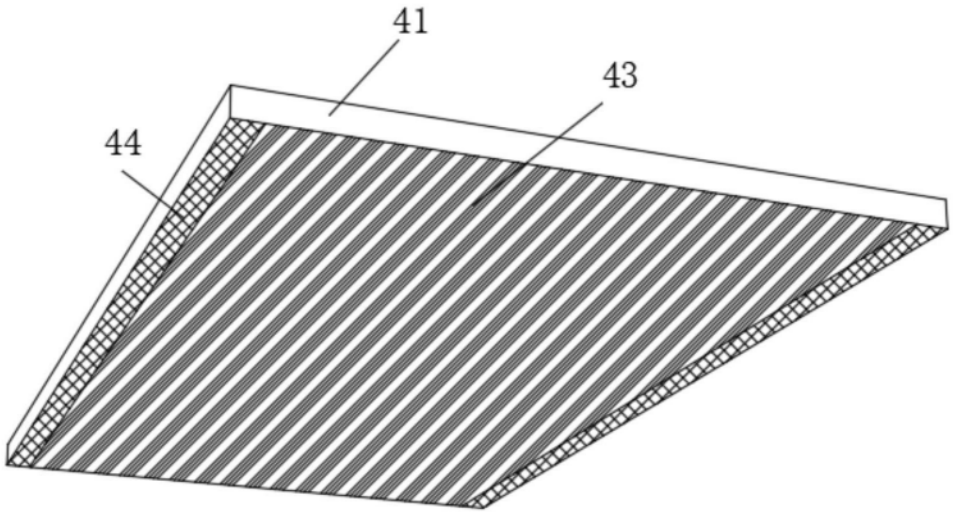


图3

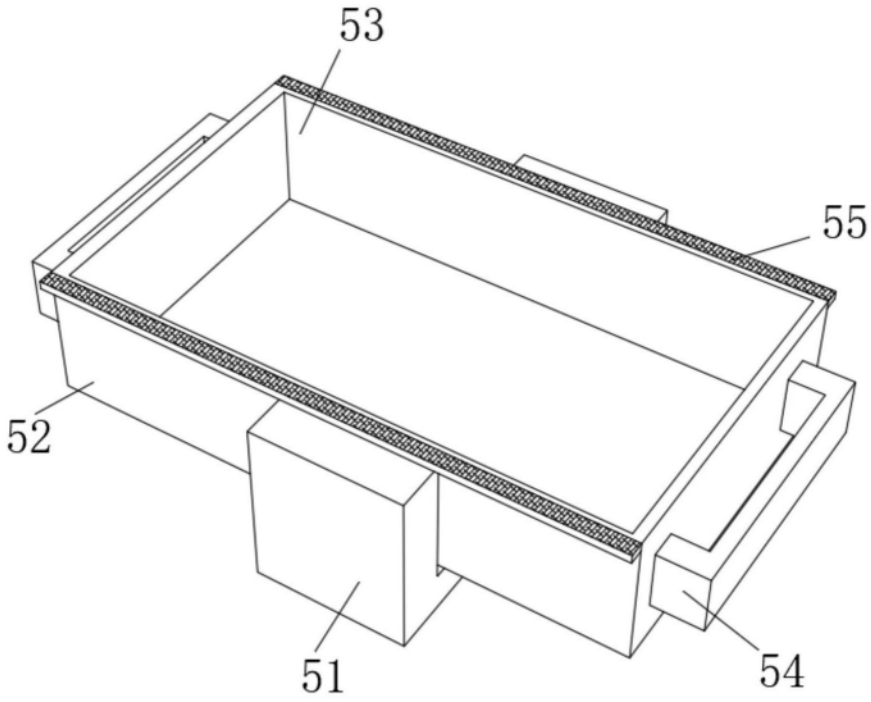


图4