(19)中华人民共和国国家知识产权局

(12)实用新型专利

(10)授权公告号 CN 211879846 U
(45)授权公告日 2020.11.06

(21)申请号 202020907122.X

(22)申请日 2020.05.26

(73)专利权人 淄博东晓电气科技股份有限公司
地址 255000 山东省淄博市桓台县果里镇李王村

(72)发明人 李东晓 李宗顺 房岭

(74)专利代理机构 北京久维律师事务所 11582
代理人 邢江峰

(51)Int.Cl.
H02B 1/30(2006.01)
H02B 1/28(2006.01)
H02B 1/50(2006.01)
H02B 1/56(2006.01)

权利要求书1页 说明书3页 附图3页

(54)实用新型名称

一种防潮防漏的开关柜

(57)摘要

本实用新型涉及开关柜技术领域，尤其是一种防潮防漏的开关柜，包括底座，底座上表面开设有凹槽，凹槽内底部焊接有若干个液压缸，若干个液压缸一端的活塞杆之间焊接有柜体，柜体内侧粘有吸水层，吸水层外层粘有防水层，柜体内两侧壁之间焊接有网孔板，网孔板下方两端均通过螺钉安装有固定块，两个固定块一端之间焊接有吹风机，柜体上表面与吸水层和防水层之间开设有若干个透气孔，柜体上方位于透气孔处通过螺钉安装有网板，柜体上方两端焊接有若干个支撑杆，若干个支撑杆一端之间焊接有V字型结构的遮板，柜体一侧转动安装有柜门，柜门四侧面粘有密封条，本实用新型，具有防潮防漏功能。

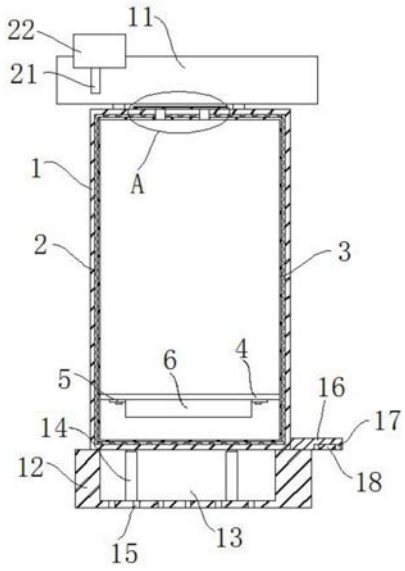

CN 211879846 U

1.一种防潮防漏的开关柜,包括底座(12),其特征在于,所述底座(12)上表面开设有凹槽(13),所述凹槽(13)内底部焊接有若干个液压缸(14),若干个所述液压缸(14)一端的活塞杆之间焊接有柜体(1),所述柜体(1)内侧粘有吸水层(2),所述吸水层(2)外层粘有防水层(3),所述柜体(1)内两侧壁之间焊接有网孔板(4),所述网孔板(4)下方两端均通过螺钉安装有固定块(5),两个所述固定块(5)一端之间焊接有吹风机(6),所述柜体(1)上表面与吸水层(2)和防水层(3)之间开设有若干个透气孔(7),所述柜体(1)上方位于透气孔(7)处通过螺钉安装有网板(8),所述柜体(1)上方两端焊接有若干个支撑杆(10),若干个所述支撑杆(10)一端之间焊接有V字型结构的遮板(11),所述柜体(1)一侧转动安装有柜门(19),所述柜门(19)四侧面粘有密封条(20)。

2.根据权利要求1所述的一种防潮防漏的开关柜,其特征在于,所述遮板(11)一侧焊接有固定杆(21),所述固定杆(21)上方安装有太阳能电池板(22)。

3.根据权利要求1所述的一种防潮防漏的开关柜,其特征在于,所述柜体(1)一侧底端焊接有固定板(16),所述固定板(16)下表面开设有固定槽(17),所述固定槽(17)内安装有液位传感器(18)。

4.根据权利要求1所述的一种防潮防漏的开关柜,其特征在于,所述凹槽(13)内底表面开设有若干个漏水孔(15)。

5.根据权利要求1所述的一种防潮防漏的开关柜,其特征在于,所述网板(8)上表面粘有防水膜(9)。

一种防潮防漏的开关柜

技术领域

[0001] 本实用新型涉及开关柜技术领域，尤其涉及一种防潮防漏的开关柜。

背景技术

[0002] 开关柜是一种电气设备，开关柜外线先进入柜内主控开关，然后进入分控开关，各分路按其需要设置。如仪表，自控，电动机磁力开关，各种交流接触器等，有的还设高压室与低压室开关柜，设有高压母线，如发电厂等，有的还设有为保主要设备的低周减载。现有的一些安装在户外的开关柜，由于环境影响，柜体内容易回潮，并且水量过大时容易漫过柜体。

实用新型内容

[0003] 本实用新型的目的是为了解决现有技术中存在没有防漏防潮功能的缺点，而提出的一种防潮防漏的开关柜。

[0004] 为了实现上述目的，本实用新型采用了如下技术方案：

[0005] 设计一种防潮防漏的开关柜，包括底座，所述底座上表面开设有凹槽，所述凹槽内底部焊接有若干个液压缸，若干个所述液压缸一端的活塞杆之间焊接有柜体，所述柜体内侧粘有吸水层，所述吸水层外层粘有防水层，所述柜体内两侧壁之间焊接有网孔板，所述网孔板下方两端均通过螺钉安装有固定块，两个所述固定块一端之间焊接有吹风机，所述柜体上表面与吸水层和防水层之间开设有若干个透气孔，所述柜体上方位于透气孔处通过螺钉安装有网板，所述柜体上方两端焊接有若干个支撑杆，若干个所述支撑杆一端之间焊接有V字型结构的遮板，所述柜体一侧转动安装有柜门，所述柜门四侧面粘有密封条。

[0006] 优选的，所述遮板一侧焊接有固定杆，所述固定杆上方安装有太阳能电池板。

[0007] 优选的，所述柜体一侧底端焊接有固定板，所述固定板下表面开设有固定槽，所述固定槽内安装有液位传感器。

[0008] 优选的，所述凹槽内底表面开设有若干个漏水孔。

[0009] 优选的，所述网板上表面粘有防水膜。

[0010] 本实用新型提出的一种防潮防漏的开关柜，有益效果在于：本设计主要是安装有去潮机构，能够通过去潮机构对柜体内进行去潮，并且下雨时，安装有防漏水机构，能够防止柜体漏水滴落到柜体内的元器件上，去潮机构主要包括网孔板、固定块和吹风机。

附图说明

[0011] 图1为本实用新型提出的一种防潮防漏的开关柜的结构示意图；

[0012] 图2为本实用新型提出的一种防潮防漏的开关柜的侧视结构示意图；

[0013] 图3为本实用新型提出的一种防潮防漏的开关柜的A处放大结构示意图。

[0014] 图中：柜体1、吸水层2、防水层3、网孔板4、固定块5、吹风机6、透气孔7、网板8、防水膜9、支撑杆10、遮板11、底座12、凹槽13、液压缸14、漏水孔15、固定板16、固定槽17、液位传

感器18、柜门19、密封条20、固定杆21、太阳能电池板22。

具体实施方式

[0015] 下面将结合本实用新型实施例中的附图，对本实用新型实施例中的技术方案进行清楚、完整地描述，显然，所描述的实施例仅仅是本实用新型一部分实施例，而不是全部的实施例。

[0016] 实施例1

[0017] 参照图1-3，一种防潮防漏的开关柜，包括底座12，底座12上表面开设有凹槽13，凹槽13内底表面开设有若干个漏水孔15，漏水孔15起到漏水的作用，防止雨水进入到在凹槽13内无法流出，凹槽13内底部焊接有若干个液压缸14，液压缸14的型号为JR-1519，若干个液压缸14一端的活塞杆之间焊接有柜体1，当下雨量大，雨水漫过底座12时，可以启动液压缸14，通过液压缸14带动柜体1向上移动，防止水瞒过柜体1，对柜体1进行浸泡，并且容易渗水到柜体1内，当水未瞒过底座12时，可以启动液压缸14带动柜体1向下移动，使柜体1底部触碰到底座12上表面，通过底座12起到辅助支撑的作用。

[0018] 柜体1内侧粘有吸水层2，吸水层2可为海绵层，起到吸水的作用，吸水层2外层粘有防水层3，防水层3可为铝箔层，能够起到隔水防水作用，防水层3和吸水层2相互配合，防止柜体1漏水到柜体1内的元器件上，柜体1内两侧壁之间焊接有网孔板4，网孔板4下方两端均通过螺钉安装有固定块5，两个固定块5一端之间焊接有吹风机6，柜体1上表面与吸水层2和防水层3之间开设有若干个透气孔7，柜体1上方位于透气孔7处通过螺钉安装有网板8，网板8上表面粘有防水膜9，柜体1上方两端焊接有若干个支撑杆10，若干个支撑杆10一端之间焊接有V字型结构的遮板11，V字型结构的遮板11位于柜体1顶部，能够对柜体1起到遮挡的作用，防止下雨雨水之间淋到柜体1上方，柜体1一侧转动安装有柜门19，柜门19四侧面粘有密封条20，当关上柜门19时，密封条20起到密封作用，防止水从柜门19漏进柜体1内，当柜体1内比较潮湿时，可以启动吹风机6向柜体1内上方吹热风，对柜体1内的元部件进行去潮，潮气将通过透气孔7排出，在透气孔7处安装有带有防水膜9的网板8，防水膜9起到透气防水的作用，网板8起到透气支撑防水膜9的作用。

[0019] 实施例2

[0020] 参照图1，作为发明的另一优选实施例，与实施例1的唯一区别在于，遮板11一侧焊接有固定杆21，固定杆21上方安装有太阳能电池板22，太阳能电池板22为最基本常见的太阳能电池板，所以不详细介绍了，主要包括电池板，带有转换器和储电的蓄电池，可以通过太阳能电池板22将光能转换成电能，为元器件通过电能。

[0021] 实施例3

[0022] 参照图1，作为发明的另一优选实施例，与实施例1的唯一区别在于，柜体1一侧底端焊接有固定板16，固定板16下表面开设有固定槽17，固定槽17内安装有液位传感器18，可以通过固定板16上安装的液位传感器18来测量下雨雨量，当液位传感器18感应到雨水液位到底座12上端时，伸缩机构将带动柜体1向上移动，当液位传感器18感应到雨水液位到底座12下端时，伸缩机构将带动柜体1向下移动。

[0023] 以上所述，仅为本实用新型较佳的具体实施方式，但本实用新型的保护范围并不局限于此，任何熟悉本技术领域的技术人员在本实用新型揭露的技术范围内，根据本实用

新型的技术方案及其实用新型构思加以等同替换或改变,都应涵盖在本实用新型的保护范围之内。

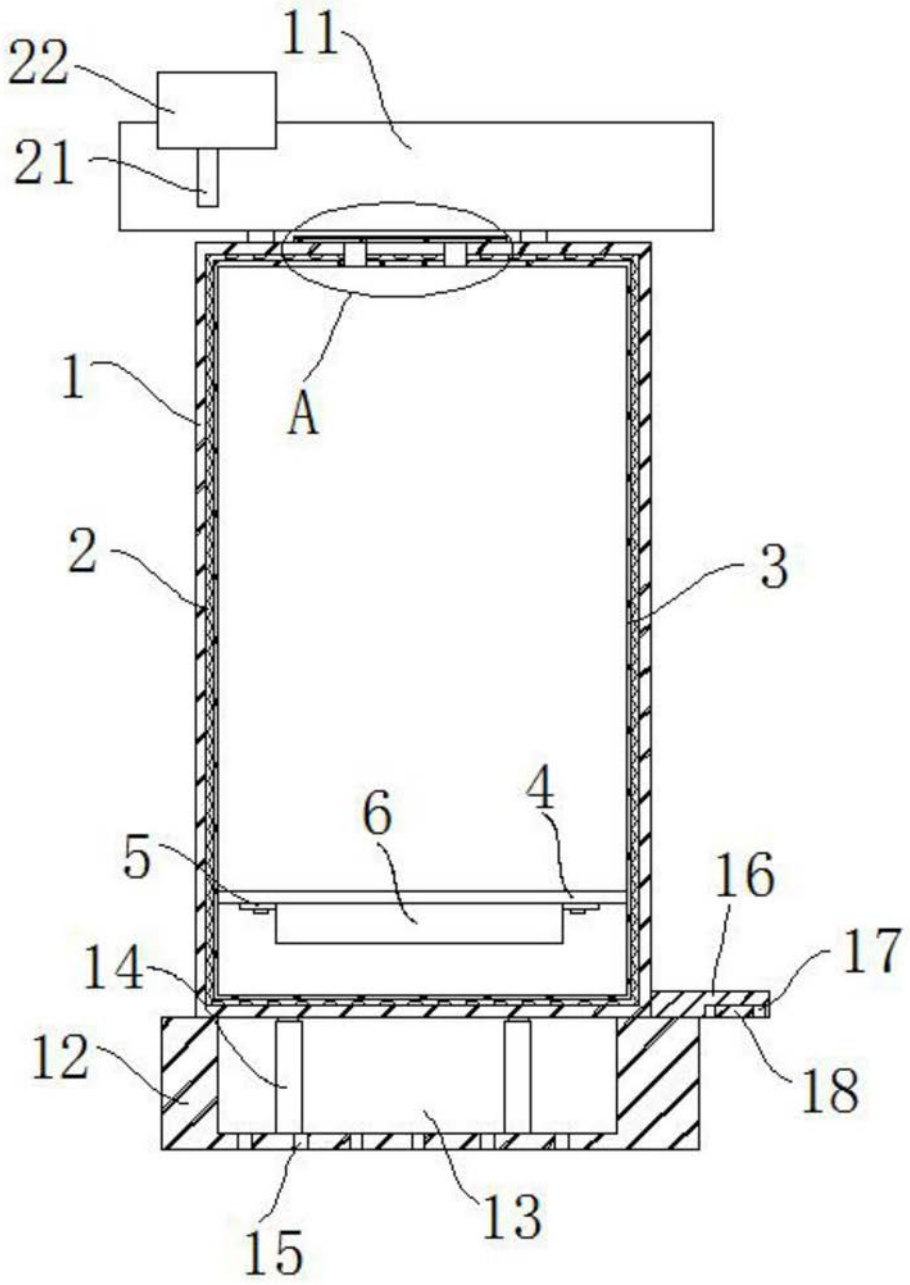

图1

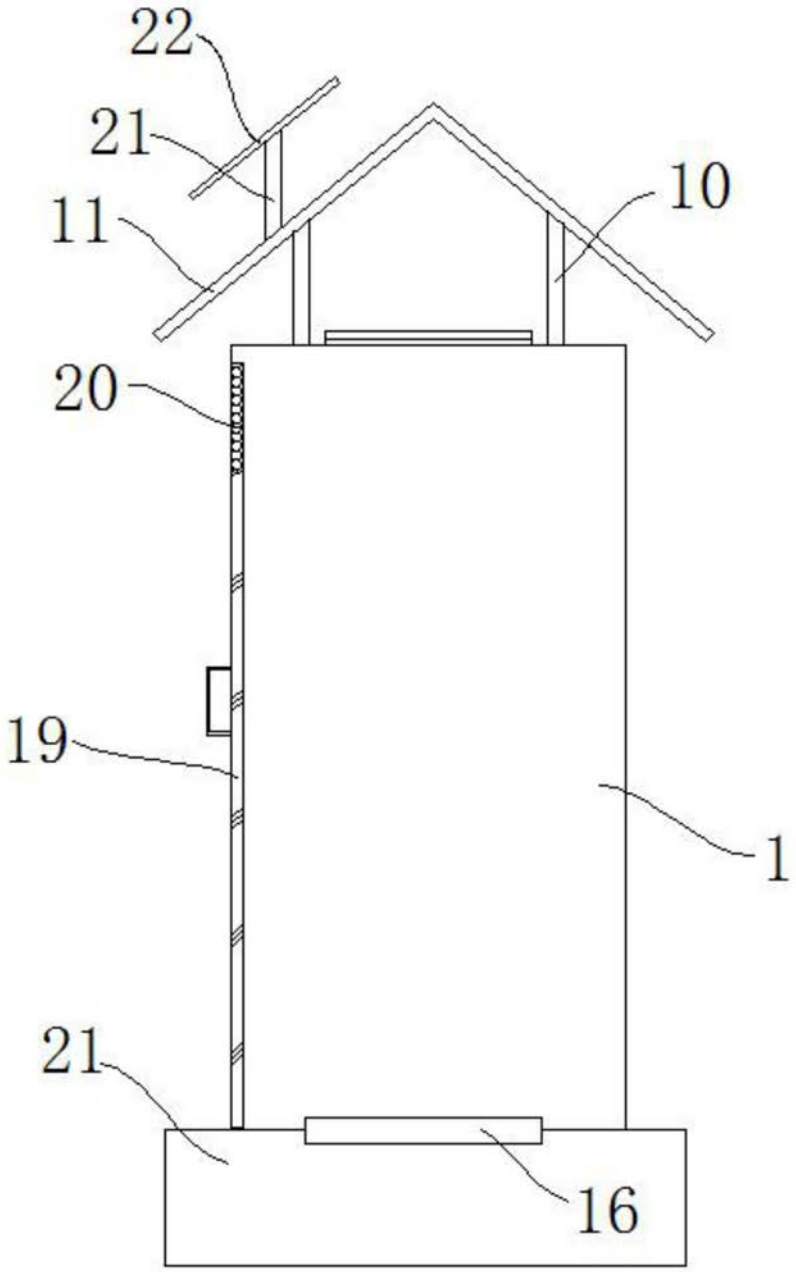

图2

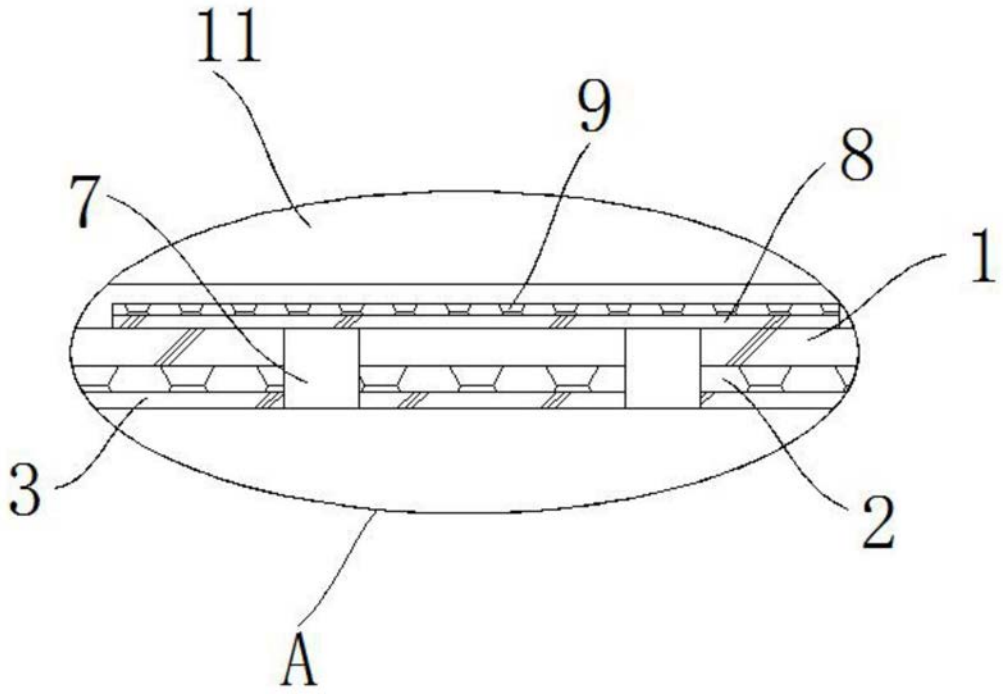

图3