(19)中华人民共和国国家知识产权局

(12)实用新型专利

(10)授权公告号 CN 208641265 U
(45)授权公告日 2019.03.26

(21)申请号 201820561457.3

(22)申请日 2018.04.19

(73)专利权人 中国医科大学附属盛京医院
地址 110004 辽宁省沈阳市和平区三好街36号中国医科大学附属盛京医院

(72)发明人 高山 李博 欧阳玲 周洋

(74)专利代理机构 北京中誉威圣知识产权代理有限公司 11279
代理人 孟祥斌 崔双双

(51)Int.Cl.
A61H 35/00(2006.01)
A61M 3/02(2006.01)

权利要求书1页 说明书6页 附图6页

(54)实用新型名称

一次性使用自发热会阴冲洗护理包

(57)摘要

一种一次性使用自发热会阴冲洗护理包，其包括冲洗瓶、自发热结构和使用时铺于床上或擦拭会阴部位的吸水结构，其特征在于，所述自发热结构环绕包裹冲洗瓶设置，自发热结构外设置放置袋，吸水结构放置于放置袋中，所述冲洗瓶下端连接有冲洗管，自发热结构下端设置穿出孔，冲洗管穿过穿出孔。冲洗瓶外侧设置自发热结构，可以对冲洗瓶中的液冲洗液进行加热避免清洗液温度过低引起患者不适；自发热结构外设置放置袋，吸水结构放置于放置袋中避免了医护人员对会阴清洗时的繁琐准备工作。本实用新型一次性使用自发热会阴冲洗护理包结构简单，操作方便，方便会阴部清洗、无需额外消毒处理、可自发加热避免清洗液温度过低引发患者不适感。

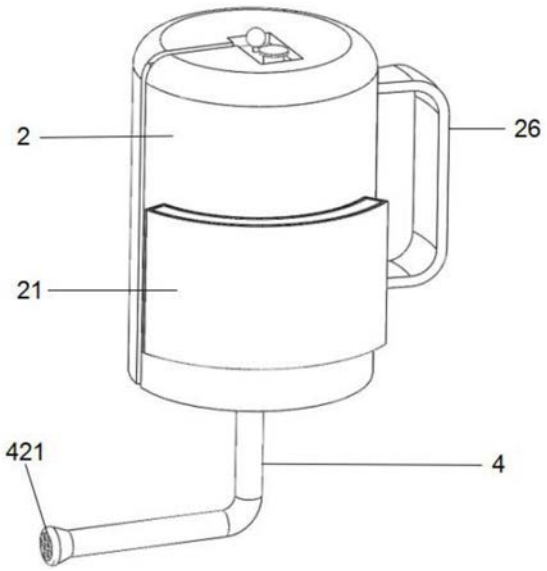

CN 208641265 U

1.一种一次性使用自发热会阴冲洗护理包,其包括冲洗瓶(1)、自发热结构(2)和使用时铺于床上的吸水结构(3),其特征在于,所述自发热结构(2)环绕包裹冲洗瓶(1)设置,自发热结构(2)外设置放置袋(21),吸水结构(3)放置于放置袋(21)中,所述冲洗瓶(1)下端连接有冲洗管(4),自发热结构(2)下端设置穿出孔(24),冲洗管(4)穿过穿出孔(24)。

2.根据权利要求1所述的一次性使用自发热会阴冲洗护理包,其特征在于,所述冲洗管(4)包括一竖直段(41)和一横直段(42)。

3.根据权利要求2所述的一次性使用自发热会阴冲洗护理包,其特征在于,所述冲洗管(4)上设置开关和喷头(421),开关设置于竖直段(41),喷头(421)设置于横直段(42)顶端。

4.根据权利要求1所述的一次性使用自发热会阴冲洗护理包,其特征在于,所述自发热结构(2)为弹性结构,自发热结构(2)上设置保证自发热结构(2)套设于冲洗瓶(1)上的开口(22)。

5.根据权利要求4所述的一次性使用自发热会阴冲洗护理包,其特征在于,自发热结构(2)一侧设置贯穿上端和下端的开口(22),开口(22)包括侧切口(221)、上端开口(222)和下端开口(223)。

6.根据权利要求5所述的一次性使用自发热会阴冲洗护理包,其特征在于,所述冲洗瓶(1)上端设置报警器(13)和加药口(14);报警器(13)连接温度感受器(131),温度感受器(131)穿过冲洗瓶(1)壁深入到冲洗瓶(1)内;加药口(14)上设置盖体(141)。

7.根据权利要求6所述的一次性使用自发热会阴冲洗护理包,其特征在于,所述自发热结构(2)环绕冲洗瓶(1)设置,自发热结构(2)顶端对应设置可以暴露报警器(13)、加药口(14)的缺口结构(23)。

8.根据权利要求7所述的一次性使用自发热会阴冲洗护理包,其特征在于,上端开口(222)延伸至缺口结构(23)处,下端开口(223)延伸至穿出孔(24)处。

9.根据权利要求5所述的一次性使用自发热会阴冲洗护理包,其特征在于,所述开口(22)处设置拉链结构(224)。

10.根据权利要求1所述的一次性使用自发热会阴冲洗护理包,其特征在于,所述自发热结构(2)上设置启动按钮(25),启动按钮(25)的设置,可以启动或关闭自发热结构(2)。

一次性使用自发热会阴冲洗护理包

技术领域

[0001] 本实用新型属于医疗器械技术领域;具体涉及一种方便对会阴部位清洁的一次性使用自发热会阴冲洗护理包。

背景技术

[0002] 在临床护理工作中,会阴护理是基础护理中一项重要的内容之一。会阴护理能够保持患者会阴部的清洁、舒适、清除异味,对于留置尿管者有预防泌尿感染等重要作用。现阶段的会阴护理工作中,通常使用需要重复利用的便盆作为容器,再分别准备其他用品进行会阴护理工作,给临床护理工作增加了许多额外的负担;而且使用便盆作为容器,若消毒不过关,容易造成污染,还可能导致患者之间交叉感染;防置在便盆里的清洗液往往温度较低,清洗时对患者会阴部位造成刺激,给患者带来不适感,不利于患者病情恢复。因此需要一种方便会阴部清洗、无需额外消毒处理、可自加热的会阴冲洗护理包,以期解决上述技术问题。

[0003] 本实用新型根据现有技术存在的问题,提供了一种结构简单、操作方便、方便会阴部清洗、无需额外消毒处理、可自加热的会阴冲洗护理包。

实用新型内容

[0004] 为了克服现有技术存在的临床护理工作中现有的清洗装置清洗步骤繁琐、容易造成交叉感染、清洗液温度过低引起患者不适的的技术问题,本实用新型提供了一种一次性使用自发热会阴冲洗护理包。

[0005] 一种一次性使用自发热会阴冲洗护理包,其包括冲洗瓶、自发热结构和使用时铺于床上或擦拭会阴部位的吸水结构,其特征在于,所述自发热结构环绕包裹冲洗瓶设置,自发热结构外设置放置袋,吸水结构放置于放置袋中,所述冲洗瓶下端连接有冲洗管,自发热结构下端设置穿出孔,冲洗管穿过穿出孔。冲洗瓶外侧设置自发热结构,自发热结构可以对冲洗瓶中的液冲洗液进行加热避免清洗液温度过低引起患者不适;自发热结构外设置放置袋,吸水结构放置于放置袋中避免了医护人员对会阴清洗时的繁琐准备工作,省时省力。

[0006] 进一步,所述冲洗管包括一竖直段和一横直段。此种结构的设置,可以使冲洗管保持一定角度,方便对会阴部位的清洗。

[0007] 进一步,所述冲洗管上设置喷头,喷头设置于横直段顶端。喷头的设置,可以对清洗液进行进行分流,避免水流过大对会阴部位造成损伤。

[0008] 进一步,所述喷头的顶端设置环形挡板,环形挡板环绕喷头的顶端设置,环形挡板的设置,可以避免冲洗时喷水四溢。

[0009] 进一步,所述自发热结构为弹性结构,自发热结构上设置保证自发热结构套设于冲洗瓶上的开口。开口的设置,方便将冲洗瓶的放置或取出。

[0010] 进一步,自发热结构一侧设置贯穿上端和下端的开口,开口包括侧切口、上端开口和下端开口。此种结构的设置,方便将冲洗瓶的放置或取出。

[0011] 进一步，所述冲洗瓶上端设置报警器和加药口；报警器连接温度感受器，温度感受器穿过冲洗瓶壁深入到冲洗瓶内；加药口上设置盖体。报警器连接温度感受器的设置，可以检测清洗液的温度，清洗液温度过高或者过低时，自动报警；加药口的设置方便将药液加入到冲洗瓶内。

[0012] 进一步，所述自发热结构环绕冲洗瓶设置，自发热结构顶端对应设置可以暴露报警器、加药口的缺口结构。此种结构的设置，方便直观的观察报警器同时方便向冲洗瓶中加药。

[0013] 进一步，开口的上端开口延伸至缺口结构处，下端开口延伸至穿出孔处，此种结构的设置，方便自发热结构套入冲洗瓶中。

[0014] 进一步，所述开口处设置拉链结构。此种结构的设置，可将自发热结构打开或者关闭，方便自发热结构套入冲洗瓶中。

[0015] 进一步，所述自发热结构上设置启动按钮，启动按钮的设置，可以启动或关闭自发热结构。

[0016] 进一步，所述自发热结构为任何可用于自发加热的结构，其中优选为包裹生石灰和水的不透水包裹袋。

[0017] 进一步，所述自发热结构侧壁上设置可使手穿过的把手。此种结构的设置方便医护工作者手部穿过，方便对自发热结构和冲洗瓶的握持。

[0018] 进一步，与把手相邻的自发热结构侧壁上设置加压按钮，所述加压按钮连接加压装置，挤压按钮的设置，可以启动加压装置对冲洗瓶加压，无需手动按压实现对冲洗瓶加压。

[0019] 进一步，所述吸水结构为任意可以吸水的吸水结构，其中优选为尿不湿片。此种结构的设置，方便将吸水结构铺于床上或用吸水结构擦拭会阴部位，一方面防止淋湿被褥，另一方面可以保持会阴部的干爽。

[0020] 进一步，吸水结构外侧包括有消毒袋。此种结构的设置，可以保证吸水结构的干净无毒。

[0021] 进一步，所述冲洗瓶为任意方便加压的冲洗瓶，其中优选为圆形冲洗瓶或者方形冲洗瓶。

[0022] 使用时，先打开加药口处的盖体，通过加药口注入药液，盖上盖体，然后按压启动按钮启动自发热结构，此时自发热结构发热，并对冲洗瓶内冲洗热进行加热，当冲洗液温度达到冲洗温度时，报警器报警，按压启动按钮关闭自发热结构，然后将吸水结构取出，部分吸水结构铺于床上，防止清洗液喷洒到被褥上，然后手持把手使喷头对准会阴部位，通过手动挤压或者通过加压结构对冲洗瓶加压，对会阴部位进行喷洒冲洗，带冲洗完毕后，关闭冲洗管上的开关，取出部分吸水结构对会阴部位进行擦拭。

[0023] 与现有技术相比，本实用新型一次性使用自发热会阴冲洗护理包结构简单，操作方便，方便会阴部清洗、无需额外消毒处理、可自发加热避免清洗液温度过低引发患者不适感。

附图说明

[0024] 图1为本实用新型实施例1整体结构示意图；

[0025] 图2为本实用新型实施例1切口侧整体结构示意图；

[0026] 图3为本实用新型实施例1开启钮侧整体结构示意图；

[0027] 图4为本实用新型实施例1冲洗瓶整体结构示意图；

[0028] 图5为本实用新型实施例1切口处纵截面剖视结构示意图；

[0029] 图6为本实用新型实施例2整体结构示意图；

[0030] 图7为本实用新型实施例2放置袋侧整体结构示意图；

[0031] 图8为本实用新型实施例2冲洗瓶整体结构示意图；

[0032] 图9为本实用新型实施例1切口处纵截面剖视结构示意图；

[0033] 图10为本实用新型实施例1喷头处局部放大结构示意图；

[0034] 图中，1、冲洗瓶；11、圆形冲洗瓶；12、方形冲洗瓶；13、报警器；131、温度感受器；14、加药口；141、盖体；2、自发热结构；21、放置袋；22、开口；221、侧切口；222、上端开口；223、下端开口；224、拉链结构；23、缺口结构；24、穿出孔；25、启动按钮；26、把手；3、吸水结构；31、消毒袋；4、冲洗管；41、竖直段；42、横直段；421、喷头；4211、环形挡板；5、加压按钮；6、加压装置。

具体实施方式

[0035] 实施例1一种一次性使用自发热会阴冲洗护理包

[0036] 一种一次性使用自发热会阴冲洗护理包，其包括圆形冲洗瓶11、自发热结构2和使用时铺于床上或擦拭会阴部位的吸水结构3，其特征在于，所述自发热结构2环绕包裹冲洗瓶1设置，自发热结构2外设置放置袋21，吸水结构3放置于放置袋21中，所述冲洗瓶1下端连接有冲洗管4，自发热结构2下端设置穿出孔24，冲洗管4穿过穿出孔24。冲洗瓶1外侧设置自发热结构2，自发热结构2可以对冲洗瓶1中的液冲洗液进行加热避免清洗液温度过低引起患者不适；自发热结构2外设置放置袋21，吸水结构3放置于放置袋21中避免了医护人员对会阴清洗时的繁琐准备工作，省时省力。

[0037] 冲洗管4包括一竖直段41和一横直段42。此种结构的设置，可以使冲洗管4保持一定角度，方便对会阴部位的清洗。

[0038] 冲洗管4上设置喷头421，喷头421设置于横直段42顶端。喷头421的设置，可以对清洗液进行进行分流，避免水流过大对会阴部位造成损伤。

[0039] 自发热结构2为弹性结构，自发热结构2上设置保证自发热结构2套设于冲洗瓶1上的开口22。开口22的设置，方便将冲洗瓶1的放置或取出。

[0040] 自发热结构2一侧设置贯穿上端和下端的开口22，开口22包括侧切口221、上端开口222和下端开口223。此种结构的设置，方便将冲洗瓶1的放置或取出。

[0041] 冲洗瓶1上端设置报警器13和加药口14；报警器13连接温度感受器131，温度感受器131穿过冲洗瓶1壁深入到冲洗瓶1内；加药口14上设置盖体141。报警器13连接温度感受器131的设置，可以检测清洗液的温度，清洗液温度过高或者过低时，自动报警；加药口14的设置方便将药液加入到冲洗瓶1内。

[0042] 自发热结构2环绕冲洗瓶1设置，自发热结构2顶端对应设置可以暴露报警器13、加药口14的缺口结构23。此种结构的设置，方便直观的观察报警器13同时方便向冲洗瓶1中加药。

[0043] 开口22的上端开口222延伸至缺口结构23处，下端开口223延伸至穿出孔24处，此种结构的设置，方便自发热结构2套入冲洗瓶1中。

[0044] 自发热结构2上设置启动按钮25，启动按钮25的设置，可以启动或关闭自发热结构2。

[0045] 自发热结构2为包裹生石灰和水的不透水包裹袋。

[0046] 自发热结构2侧壁上设置可使手穿过的把手26。此种结构的设置方便医护工作者手部穿过，方便对自发热结构2和冲洗瓶1的握持。

[0047] 吸水结构3为尿不湿片。此种结构的设置，方便将吸水结构3铺于床上或用吸水结构3擦拭会阴部位，一方面防止淋湿被褥，另一方面可保持会阴部的干爽。

[0048] 实施例2一种一次性使用自发热会阴冲洗护理包

[0049] 一种一次性使用自发热会阴冲洗护理包，其包括方形冲洗瓶12、自发热结构2和使用时铺于床上或擦拭会阴部位的吸水结构3，其特征在于，所述自发热结构2环绕包裹冲洗瓶1设置，自发热结构2外设置放置袋21，吸水结构3放置于放置袋21中，所述冲洗瓶1下端连接有冲洗管4，自发热结构2下端设置穿出孔24，冲洗管4穿过穿出孔24。冲洗瓶1外侧设置自发热结构2，自发热结构2可以对冲洗瓶1中的液冲洗液进行加热避免清洗液温度过低引起患者不适；自发热结构2外设置放置袋21，吸水结构3放置于放置袋21中避免了医护人员对会阴清洗时的繁琐准备工作，省时省力。

[0050] 冲洗管4包括一竖直段41和一横直段42。此种结构的设置，可以使冲洗管4保持一定角度，方便对会阴部位的清洗。

[0051] 冲洗管4上设置喷头421，喷头421设置于横直段42顶端。喷头421的设置，可以对清洗液进行进行分流，避免水流过大对会阴部位造成损伤。

[0052] 喷头421的顶端设置环形挡板4211，环形挡板4211环绕喷头421的顶端设置，环形挡板4211的设置，可以避免冲洗时喷水四溢。

[0053] 自发热结构2为弹性结构，自发热结构2上设置保证自发热结构2套设于冲洗瓶1上的开口22。开口22的设置，方便将冲洗瓶1的放置或取出。

[0054] 自发热结构2一侧设置贯穿上端和下端的开口22，开口22包括侧切口221、上端开口222和下端开口223。此种结构的设置，方便将冲洗瓶1的放置或取出。

[0055] 冲洗瓶1上端设置报警器13和加药口14；报警器13连接温度感受器131，温度感受器131穿过冲洗瓶1壁深入到冲洗瓶1内；加药口14上设置盖体141。报警器13连接温度感受器131的设置，可以检测清洗液的温度，清洗液温度过高或者过低时，自动报警；加药口14的设置方便将药液加入到冲洗瓶1内。

[0056] 自发热结构2环绕冲洗瓶1设置，自发热结构2顶端对应设置可以暴露报警器13、加药口14的缺口结构23。此种结构的设置，方便直观的观察报警器13同时方便向冲洗瓶1中加药。

[0057] 开口22的上端开口222延伸至缺口结构23处，下端开口223延伸至穿出孔24处，此种结构的设置，方便自发热结构2套入冲洗瓶1中。

[0058] 开口22处设置拉链结构224。此种结构的设置，可将自发热结构2打开或者关闭，方便自发热结构2套入冲洗瓶1中。

[0059] 自发热结构2上设置启动按钮25，启动按钮25的设置，可以启动或关闭自发热结构

2。

[0060] 自发热结构2为包裹生石灰和水的不透水包裹袋。

[0061] 自发热结构2侧壁上设置可使手穿过的把手26。此种结构的设置方便医护工作者手部穿过，方便对自发热结构2和冲洗瓶1的握持。

[0062] 吸水结构3为尿不湿片。此种结构的设置，方便将吸水结构3铺于床上或用吸水结构3擦拭会阴部位，一方面防止淋湿被褥，另一方面可保持会阴部的干爽。

[0063] 实施例3一种一次性使用自发热会阴冲洗护理包

[0064] 一种一次性使用自发热会阴冲洗护理包，其包括圆形冲洗瓶11、自发热结构2和使用时铺于床上或擦拭会阴部位的吸水结构3，其特征在于，所述自发热结构2环绕包裹冲洗瓶1设置，自发热结构2外设置放置袋21，吸水结构3放置于放置袋21中，所述冲洗瓶1下端连接有冲洗管4，自发热结构2下端设置穿出孔24，冲洗管4穿过穿出孔24。冲洗瓶1外侧设置自发热结构2，自发热结构2可以对冲洗瓶1中的液冲洗液进行加热避免清洗液温度过低引起患者不适；自发热结构2外设置放置袋21，吸水结构3放置于放置袋21中避免了医护人员对会阴清洗时的繁琐准备工作，省时省力。

[0065] 冲洗管4包括一竖直段41和一横直段42。此种结构的设置，可以使冲洗管4保持一定角度，方便对会阴部位的清洗。

[0066] 冲洗管4上设置喷头421，喷头421设置于横直段42顶端。喷头421的设置，可以对清洗液进行进行分流，避免水流过大对会阴部位造成损伤。

[0067] 自发热结构2为弹性结构，自发热结构2上设置保证自发热结构2套设于冲洗瓶1上的开口22。开口22的设置，方便将冲洗瓶1的放置或取出。

[0068] 自发热结构2上设置启动按钮25，启动按钮25的设置，可以启动或关闭自发热结构2。

[0069] 自发热结构2为包裹生石灰和水的不透水包裹袋。

[0070] 吸水结构3为尿不湿片。此种结构的设置，方便将吸水结构3铺于床上或用吸水结构3擦拭会阴部位，一方面防止淋湿被褥，另一方面可保持会阴部的干爽。

[0071] 实施例4一种一次性使用自发热会阴冲洗护理包

[0072] 一种一次性使用自发热会阴冲洗护理包，其包括圆形冲洗瓶11、自发热结构2和使用时铺于床上或擦拭会阴部位的吸水结构3，其特征在于，所述自发热结构2环绕包裹冲洗瓶1设置，自发热结构2外设置放置袋21，吸水结构3放置于放置袋21中，所述冲洗瓶1下端连接有冲洗管4，自发热结构2下端设置穿出孔24，冲洗管4穿过穿出孔24。冲洗瓶1外侧设置自发热结构2，自发热结构2可以对冲洗瓶1中的液冲洗液进行加热避免清洗液温度过低引起患者不适；自发热结构2外设置放置袋21，吸水结构3放置于放置袋21中避免了医护人员对会阴清洗时的繁琐准备工作，省时省力。

[0073] 冲洗管4包括一竖直段41和一横直段42。此种结构的设置，可以使冲洗管4保持一定角度，方便对会阴部位的清洗。

[0074] 冲洗管4上设置喷头421，喷头421设置于横直段42顶端。喷头421的设置，可以对清洗液进行进行分流，避免水流过大对会阴部位造成损伤。

[0075] 喷头421的顶端设置环形挡板4211，环形挡板4211环绕喷头421的顶端设置，环形挡板4211的设置，可以避免冲洗时喷水四溢。

[0076] 自发热结构2为弹性结构，自发热结构2上设置保证自发热结构2套设于冲洗瓶1上的开口22。开口22的设置，方便将冲洗瓶1的放置或取出。

[0077] 自发热结构2一侧设置贯穿上端和下端的开口22，开口22包括侧切口221、上端开口222和下端开口223。此种结构的设置，方便将冲洗瓶1的放置或取出。

[0078] 冲洗瓶1上端设置报警器13和加药口14；报警器13连接温度感受器131，温度感受器131穿过冲洗瓶1壁深入到冲洗瓶1内；加药口14上设置盖体141。报警器13连接温度感受器131的设置，可以检测清洗液的温度，清洗液温度过高或者过低时，自动报警；加药口14的设置方便将药液加入到冲洗瓶1内。

[0079] 自发热结构2环绕冲洗瓶1设置，自发热结构2顶端对应设置可以暴露报警器13、加药口14的缺口结构23。此种结构的设置，方便直观的观察报警器13同时方便向冲洗瓶1中加药。

[0080] 开口22的上端开口222延伸至缺口结构23处，下端开口223延伸至穿出孔24处，此种结构的设置，方便自发热结构2套入冲洗瓶1中。

[0081] 开口22处设置拉链结构224。此种结构的设置，可将自发热结构2打开或者关闭，方便自发热结构2套入冲洗瓶1中。

[0082] 自发热结构2上设置启动按钮25，启动按钮25的设置，可以启动或关闭自发热结构2。

[0083] 自发热结构2为包裹生石灰和水的不透水包裹袋。

[0084] 自发热结构2侧壁上设置可使手穿过的把手26。此种结构的设置方便医护工作者手部穿过，方便对自发热结构2和冲洗瓶1的握持。

[0085] 与把手26相邻的自发热结构2侧壁上设置加压按钮5，加压按钮5连接加压装置6，挤压按钮的设置，可以启动加压装置6对冲洗瓶1加压，无需手动按压实现对冲洗瓶1加压。

[0086] 吸水结构3为尿不湿片。此种结构的设置，方便将吸水结构3铺于床上或用吸水结构3擦拭会阴部位，一方面防止淋湿被褥，另一方面可保持会阴部的干爽。

[0087] 吸水结构3外侧包括有消毒袋31。此种结构的设置，可以保证吸水结构3的干净无毒。

[0088] 上述实施例的说明只是用于理解本实用新型。应当指出，对于本领域的普通技术人员来说，在不脱离本实用新型原理的前提下，还可以对本实用新型进行若干改进，这些改进也将落入本实用新型权利要求的保护范围内。

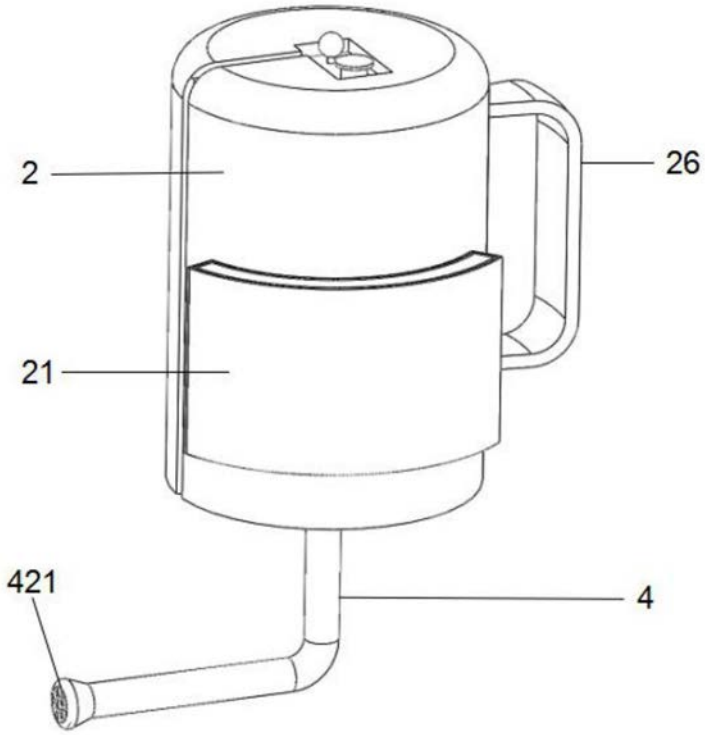

图1

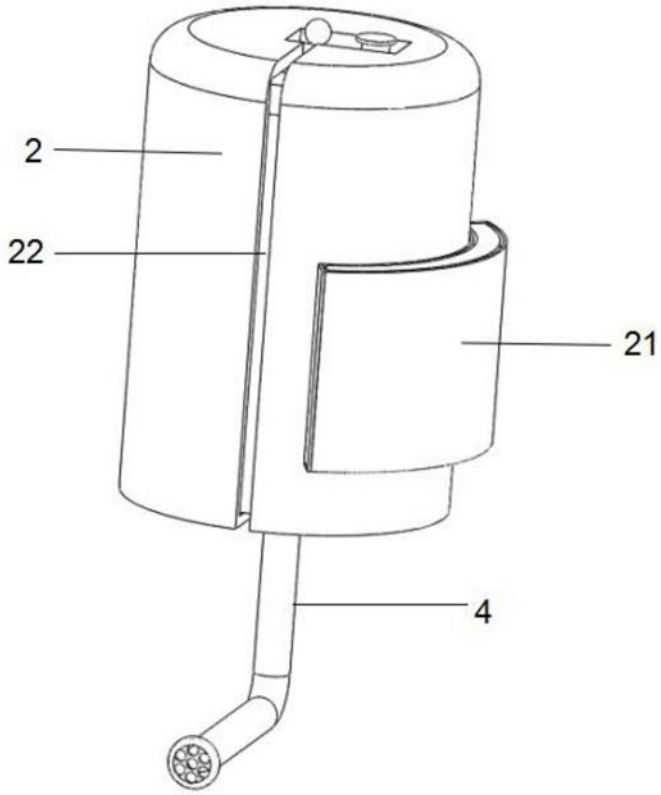

图2

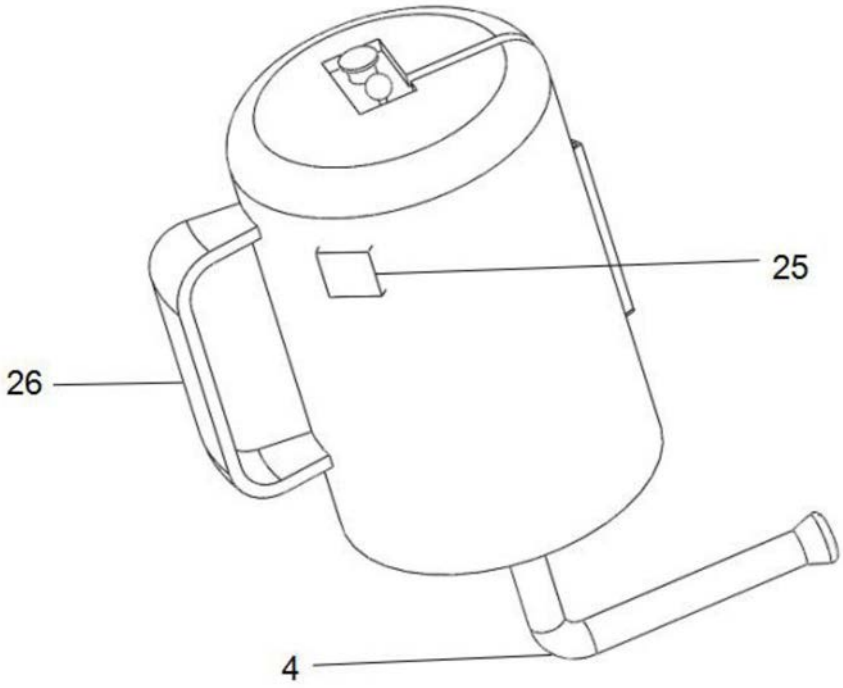

图3

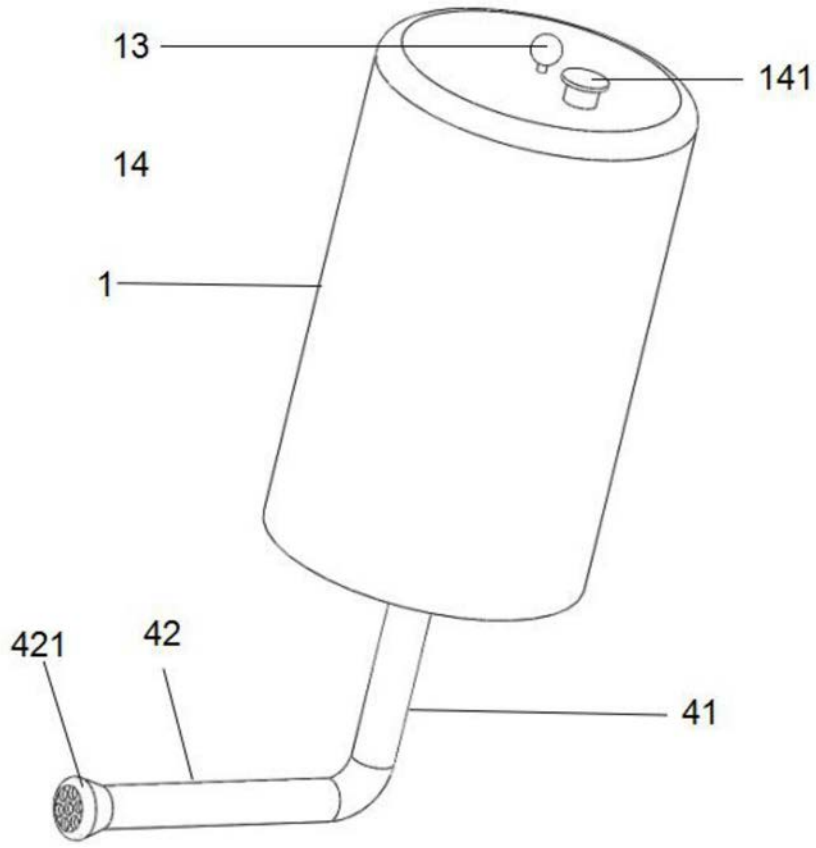

图4

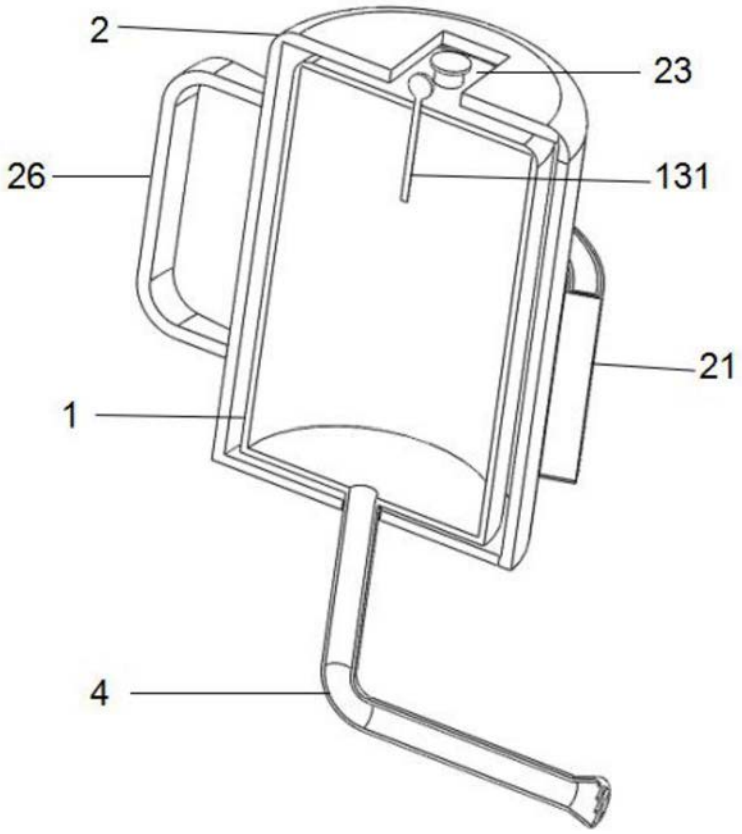

图5

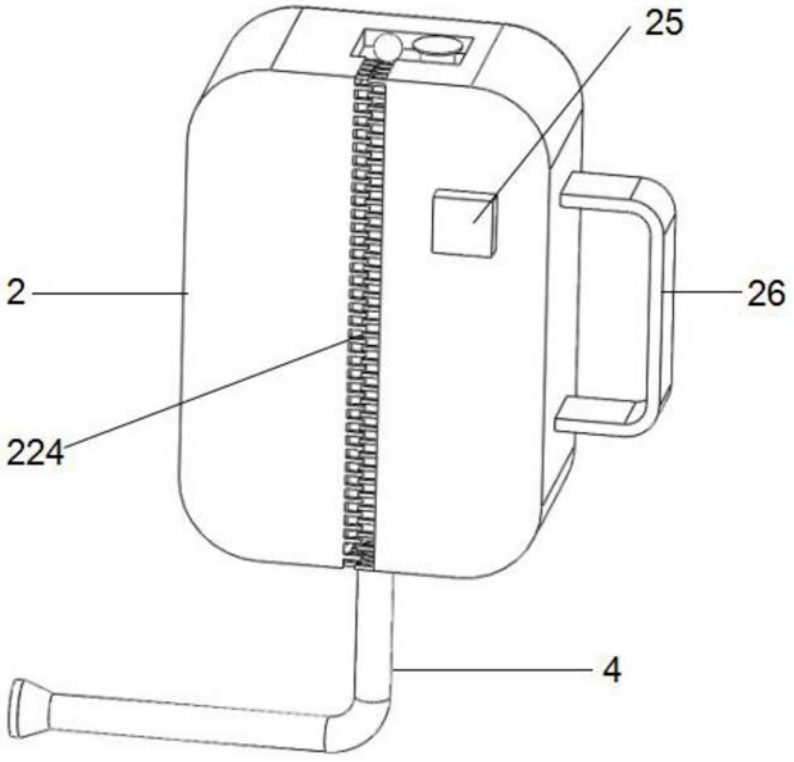

图6

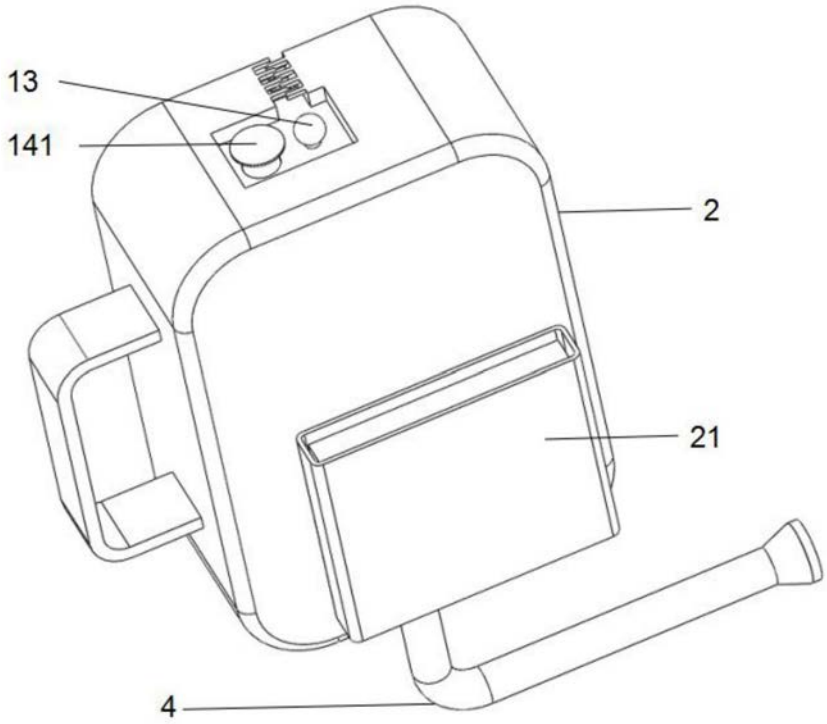

图7

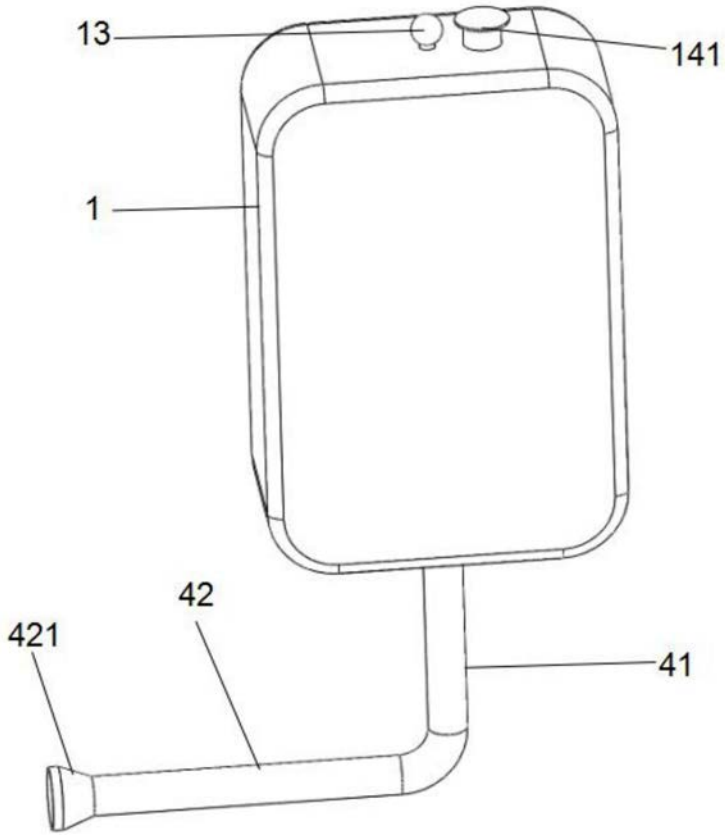

图8

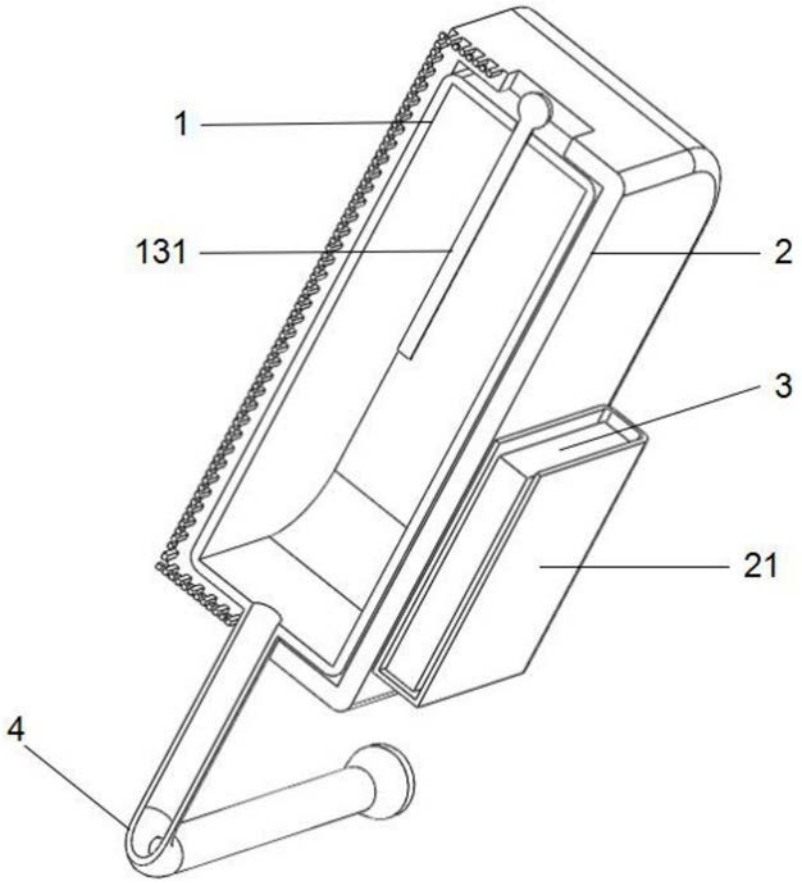

图9

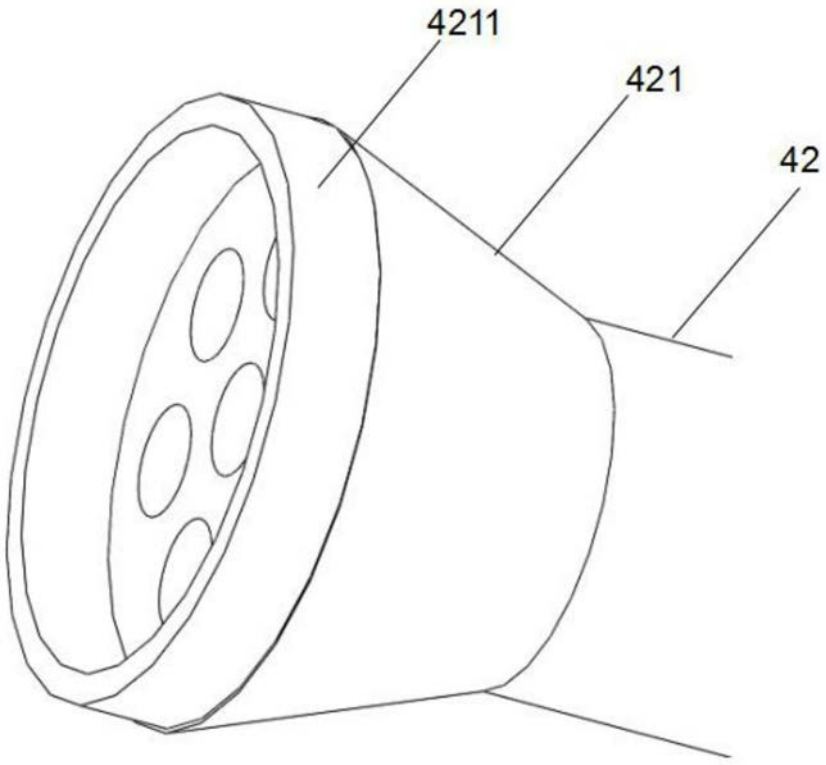

图10