(19)中华人民共和国国家知识产权局

(12)实用新型专利

(10)授权公告号 CN 207699328 U
(45)授权公告日 2018.08.07

(21)申请号 201721802425.X

(22)申请日 2017.12.21

(73)专利权人 河南水之流环保科技有限公司
地址 450000 河南省郑州市经济技术开发区第四大街西、经北三路南156号3号车间二层东头

(72)发明人 董新波

(51)Int.Cl.
C02F 9/02(2006.01)
B01D 36/02(2006.01)

权利要求书1页 说明书2页 附图2页

(54)实用新型名称

一种反渗透净水机

(57)摘要

本实用新型创造涉及一种反渗透净水机，它包括净化机主体、压力泵；其中，所述净化器主体的左上部设置有显示屏，所述净化器主体的下端面设置有散热孔和支撑座，所述净化器主体的上端面设置有水管接口，所述净水机主体的内部设置有滤芯A，所述滤芯A连接有连接管A，所述连接管A连接有滤芯B，所述滤芯B连接有滤芯C，所述滤芯C连接有滤芯D，所述滤芯D连接有连接管B和进水管A，所述连接管B连接有压力泵，所述压力泵连接有连接线端口和出水管A，所述滤芯A连接有连接管C，所述连接管C连接有进水管B；因此，本实用新型具有节能环保、使用方便和减少噪音的优点。

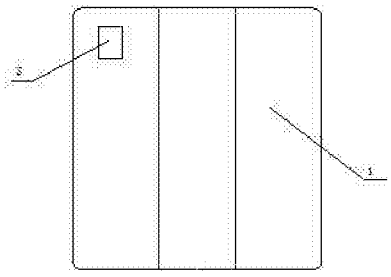

CN 207699328 U

1.一种反渗透净水机，它包括净化机主体、压力泵；其中，所述净化器主体的左上部设置有显示屏，所述净化器主体的下端面设置有散热孔和支撑座，所述净化器主体的上端面设置有水管接口，所述净水机主体的内部设置有滤芯A，所述滤芯A连接有连接管A，所述连接管A连接有滤芯B，所述滤芯B连接有滤芯C，所述滤芯C连接有滤芯D，所述滤芯D连接有连接管B和进水管A，所述连接管B连接有压力泵，所述压力泵连接有连接线端口和出水管A，所述滤芯A连接有连接管C，所述连接管C连接有进水管B。

2.根据权利要求1所述的一种反渗透净水机，其特征在于：所述滤芯A为PP棉滤芯。

3.根据权利要求2所述的一种反渗透净水机，其特征在于：所述滤芯B为颗粒活性炭滤芯。

4.根据权利要求3所述的一种反渗透净水机，其特征在于：所述滤芯C为压缩活性炭滤芯。

5.根据权利要求1所述的一种反渗透净水机，其特征在于：所述压力泵的废水比为300cc-500cc。

一种反渗透净水机

技术领域

[0001] 本实用新型属于净水机技术领域，具体涉及一种反渗透净水机。

背景技术

[0002] 净水机是是按对水的使用要求对水质进行深度过滤、净化处理的水处理设备；平时所讲的净水器，一般是指用作家庭使用的小型净化器；其技术核心为滤芯装置中的过滤膜，目前主要技术来源于超滤膜和RO反渗透膜两种；净水技术在饮用水领域的应用，使得“水土不服”的现象会很快成为历史，有效地解决了很多地方由于地下水中有害物质超标而造成的地方性疾病；因此，开发一种节能环保、使用方便和减少噪音的反渗透净水具有十分重要的意义。

发明内容

[0003] 本实用新型的目的是为了克服现有技术的不足，而提供一种节能环保、使用方便和减少噪音的反渗透净水机。

[0004] 本实用新型的目的是这样实现的：一种反渗透净水机，它包括净化机主体、压力泵；其中，所述净化器主体的左上部设置有显示屏，所述净化器主体的下端面设置有散热孔和支撑座，所述净化器主体的上端面设置有水管接口，所述净水机主体的内部设置有滤芯A，所述滤芯A连接有连接管A，所述连接管A连接有滤芯B，所述滤芯B连接有滤芯C，所述滤芯C连接有滤芯D，所述滤芯D连接有连接管B和进水管A，所述连接管B连接有压力泵，所述压力泵连接有连接线端口和出水管A，所述滤芯A连接有连接管C，所述连接管C连接有进水管B。

[0005] 所述滤芯A为PP棉滤芯。

[0006] 所述滤芯B为颗粒活性炭滤芯。

[0007] 所述滤芯C为压缩活性炭滤芯。

[0008] 所述压力泵的废水比为300cc-500cc。

[0009] 本实用新型的有益效果：本实用新型的结构原理是进水管A连接滤芯A，然后依次通过滤芯B、滤芯C，通过净化之后的水，除去了水中的杂质、病菌等，压力泵的设置使得废水比为300cc-500cc，可以节约水量70%，达到1:1，RO采用50-75的规格，具有减少噪音的好处；因此，本实用新型具有节能环保、使用方便和减少噪音的优点。

附图说明

[0010] 图1是本实用新型一种反渗透净水机的主视图。

[0011] 图2是图1的仰视图。

[0012] 图3是图1的俯视图。

[0013] 图4是图1的内部结构图。

[0014] 图中：1、净水机主体 2、显示屏 3、散热孔 4、支撑座 5、水管接口 6、滤芯A 7、滤芯B 8、连接管A 9、滤芯D 10、连接线端口 11、压力泵 12、连接管B 13、出水管A

14、出水管B 15、进水管A 16、进水管B 17、连接管C 18、滤芯C。

具体实施方式

[0015] 下面结合附图对本实用新型做进一步的说明。

[0016] 实施例1

[0017] 如图1-4所示，一种反渗透净水机，它包括净化机主体1、压力泵11；其中，所述净化器主体1的左上部设置有显示屏2，所述净化器主体1的下端面设置有散热孔3和支撑座4，所述净化器主体1的上端面设置有水管接口5，所述净水机主体1的内部设置有滤芯A6，所述滤芯A6连接有连接管A8，所述连接管A8连接有滤芯B7，所述滤芯B7连接有滤芯C18，所述滤芯C18连接有滤芯D9，所述滤芯D9连接有连接管B12和进水管A15，所述连接管B12连接有压力泵11，所述压力泵11连接有连接线端口10和出水管A13，所述滤芯A6连接有连接管C17，所述连接管C17连接有进水管B16。

[0018] 本实用新型的结构原理是进水管A连接滤芯A，然后依次通过滤芯B、滤芯C，通过净化之后的水，除去了水中的杂质、病菌等，压力泵的设置使得废水比为300cc-500cc，可以节约水量70%，达到1:1，RO采用50-75的规格，具有减少噪音的好处，具体的结构为滤芯A为PP棉滤芯，滤芯B为颗粒活性炭滤芯，滤芯C为压缩活性炭滤芯，压力泵的废水比为300cc-500cc；因此，本实用新型具有节能环保、使用方便和减少噪音的优点。

[0019] 实施例2

[0020] 如图1-4所示，一种反渗透净水机，它包括净化机主体1、压力泵11；其中，所述净化器主体1的左上部设置有显示屏2，所述净化器主体1的下端面设置有散热孔3和支撑座4，所述净化器主体1的上端面设置有水管接口5，所述净水机主体1的内部设置有滤芯A6，所述滤芯A6连接有连接管A8，所述连接管A8连接有滤芯B7，所述滤芯B7连接有滤芯C18，所述滤芯C18连接有滤芯D9，所述滤芯D9连接有连接管B12和进水管A15，所述连接管B12连接有压力泵11，所述压力泵11连接有连接线端口10和出水管A13，所述滤芯A6连接有连接管C17，所述连接管C17连接有进水管B16，所述滤芯A6为PP棉滤芯，所述滤芯B7为颗粒活性炭滤芯，所述滤芯C18为压缩活性炭滤芯，所述压力泵11的废水比为300cc-500cc。

[0021] 具体实施方式是对本实用新型的进一步说明而非限制，对本领域普通技术人员来说在不脱离本实用新型实质内容的情况下对结构做进一步变换，而所有这些变换都应属于本实用新型所附权利要求的保护范围。

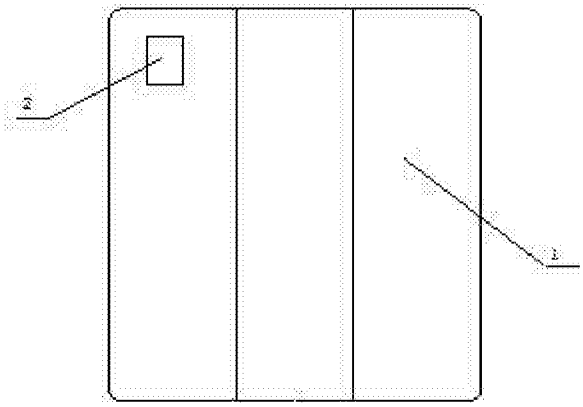

图1

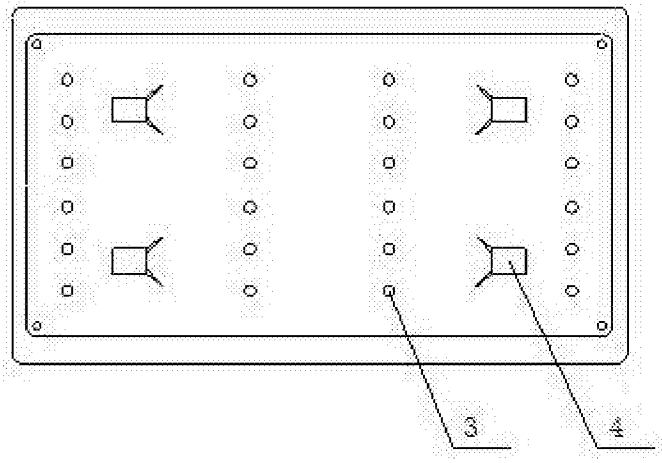

图2

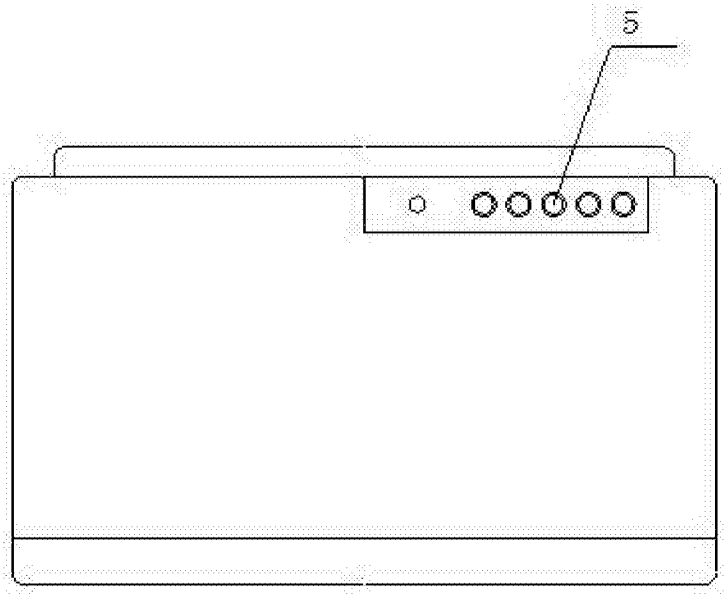

图3

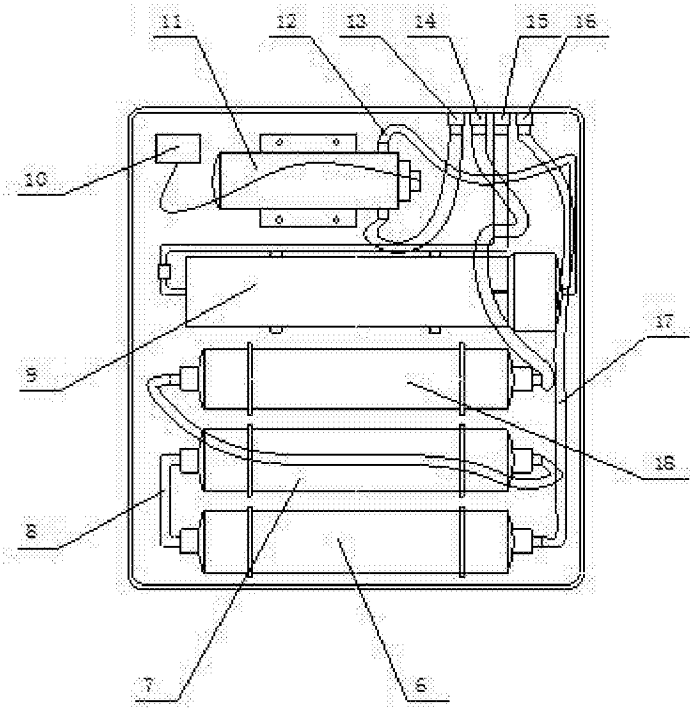

图4