(19)中华人民共和国国家知识产权局

(12)实用新型专利

(10)授权公告号 CN 210777554 U
(45)授权公告日 2020.06.16

(21)申请号 201922423873.4

(22)申请日 2019.12.30

(73)专利权人 吉林市众博安全技术咨询有限公司
地址 132001 吉林省吉林市船营区北山人民广场小区4号楼3单元5层189室

(72)发明人 李庚

(74)专利代理机构 太原景誉专利代理事务所（普通合伙）14113
代理人 郑景华

(51)Int.Cl.
G09F 7/02(2006.01)

权利要求书1页 说明书2页 附图2页

(54)实用新型名称

一种用电安全提示装置

(57)摘要

本实用新型一种用电安全提示装置，属于用电安全领域；提出一种可以固定在电气柜上的用电安全提示装置；技术方案为：一种用电安全提示装置，包括：横向底板、纵向底板、伸缩板、紧固件和展示板；横向底板是两个水平设置的横向轨道槽，纵向底板是两个设置的纵向轨道槽，纵向轨道槽与横向轨道槽相垂直，且纵向轨道槽的结构与横向轨道槽一致，伸缩板为板条结构，横向轨道槽和纵向轨道槽内均插接有伸缩板，伸缩板上方的横向轨道槽和纵向轨道槽上均设置有紧固件，紧固件用于固定伸缩板，伸缩板位于横向底板或者纵向底板外侧一端铰接有展示板。

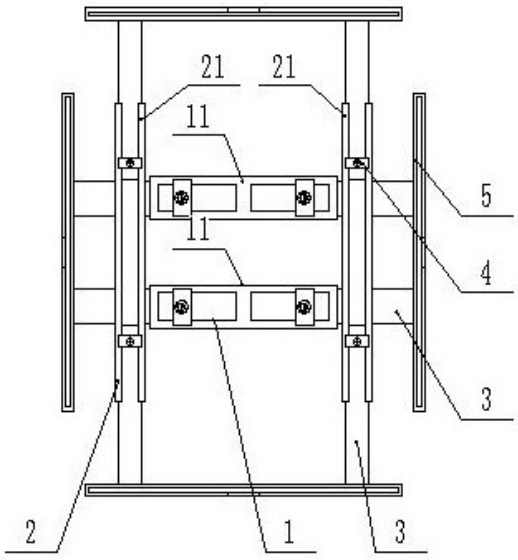

CN 210777554 U

1.一种用电安全提示装置,其特征在于,包括:横向底板(1)、纵向底板(2)、伸缩板(3)、紧固件(4)和展示板(5);所述横向底板(1)是两个水平设置的横向轨道槽(11),所述横向轨道槽(11)为上端开口的方向槽,且所述方向槽开口处水平固定有两个轨道条(12),所述轨道条(12)与轨道槽(11)的两个侧壁内侧固定连接,所述纵向底板(2)是两个设置的纵向轨道槽(21),所述纵向轨道槽(21)与横向轨道槽(11)相垂直,且所述纵向轨道槽(21)的结构与横向轨道槽(11)一致,所述伸缩板(3)为板条结构,所述横向轨道槽(11)和纵向轨道槽(21)内均插接有伸缩板(3),所述伸缩板(3)上方的横向轨道槽(11)和纵向轨道槽(21)上均设置有紧固件(4),所述紧固件(4)用于固定伸缩板(3),所述伸缩板(3)位于横向底板(1)或者纵向底板(2)外侧一端铰接有展示板(5)。

2.根据权利要求1所述一种用电安全提示装置,其特征在于:所述紧固件(4)包括滑块(41)和紧固螺栓(42);所述滑块(41)整体为方形块,所述方形块两侧设置有凹槽槽,所述滑块(41)设置于两个轨道条(12)之间,且所述轨道条(12)卡接于对应的凹槽槽内,所述方形块上设置有螺纹孔,所述螺纹孔内拧接有紧固螺栓(42)。

3.根据权利要求2所述一种用电安全提示装置,其特征在于:所述展示板(5)为方形框架结构,所述展示板(5)上端设置有插入卡片的开口,所述展示板(5)上端通过橡胶带与横向底板(1)或纵向底板(2)铰接。

4.根据权利要求3所述一种用电安全提示装置,其特征在于:所述横向轨道槽(11)的长度大于两个伸缩板(3)长度之和。

5.根据权利要求4所述一种用电安全提示装置,其特征在于:所述纵向轨道槽(21)的长度大于两个伸缩板(3)长度之和。

一种用电安全提示装置

技术领域

[0001] 本实用新型一种用电安全提示装置，属于用电安全领域。

背景技术

[0002] 电力安全是安全防范的重要领域。在强电设备上，按照要求需要展示高压危险等安全警示语。很多地方采用刷漆、黏贴的方式将安全提示用于展现在电气设备上。

[0003] 但是，刷漆或喷漆准备工作复杂、污染环境；黏贴的方式存在贴纸受热或者雨淋脱落的情况。

实用新型内容

[0004] 为解决上述技术问题，本实用新型提出一种可以固定在电气柜上的用电安全提示装置。

[0005] 为实现上述技术目的，本实用新型提供的技术方案为：

[0006] 一种用电安全提示装置，包括：横向底板、纵向底板、伸缩板、紧固件和展示板；所述横向底板是两个水平设置的横向轨道槽，所述横向轨道槽为上端开口的方向槽，且所述方向槽开口处水平固定有两个轨道条，所述轨道条与轨道槽的两个侧壁内侧固定连接，所述纵向底板是两个设置的纵向轨道槽，所述纵向轨道槽与横向轨道槽相垂直，且所述纵向轨道槽的结构与横向轨道槽一致，所述伸缩板为板条结构，所述横向轨道槽和纵向轨道槽内均插接有伸缩板，所述伸缩板上方的横向轨道槽和纵向轨道槽上均设置有紧固件，所述紧固件用于固定伸缩板，所述伸缩板位于横向底板或者纵向底板外侧一端铰接有展示板。

[0007] 所述紧固件包括滑块和紧固螺栓；所述滑块整体为方形块，所述方形块两侧设置有凹槽槽，所述滑块设置于两个轨道条之间，且所述轨道条卡接于对应的凹槽槽内，所述方形块上设置有螺纹孔，所述螺纹孔内拧接有紧固螺栓。

[0008] 所述展示板为方形框架结构，所述展示板上端设置有插入卡片的开口，所述展示板上端通过橡胶带与横向底板或纵向底板铰接。

[0009] 所述横向轨道槽的长度大于两个伸缩板长度之和。

[0010] 所述纵向轨道槽的长度大于两个伸缩板长度之和。

[0011] 本实用新型与现有技术相比具有以下有益效果：

[0012] 本实用新型采用横向底板和纵向底板，可放置于电气柜的顶部，通过伸缩板来适应电气柜的大小，便于展示板搭接在电气柜的侧板上，同时展示板内可放置电气安全提示用语，实现电气柜四个方向对人员的安全提示。

附图说明

[0013] 图1为本实用新型结构示意图。

[0014] 图2为本实用新型横向轨道槽和紧固件的截面示意图。

[0015] 图3为本实用新型展示板正面示意图。

[0016] 图中:1为横向底板,2为纵向底板,3为伸缩板,4为紧固件,5为展示板,11为横向轨道槽,12为轨道条,21为纵向轨道槽,41为滑块,42为紧固螺栓。

具体实施方式

[0017] 为进一步理解本实用新型,下面结合附图和实施例详细阐述:

[0018] 如图1至图3所示:一种用电安全提示装置,包括:横向底板1、纵向底板2、伸缩板3、紧固件4和展示板5;所述横向底板1是两个水平设置的横向轨道槽11,所述横向轨道槽11为上端开口的方向槽,且所述方向槽开口处水平固定有两个轨道条12,所述轨道条12与轨道槽11的两个侧壁内侧固定连接,所述纵向底板2是两个设置的纵向轨道槽21,所述纵向轨道槽21与横向轨道槽11相垂直,且所述纵向轨道槽21的结构与横向轨道槽11一致,所述伸缩板3为板条结构,所述横向轨道槽11和纵向轨道槽21内均插接有伸缩板3,所述伸缩板3上方的横向轨道槽11和纵向轨道槽21上均设置有紧固件4,所述紧固件4用于固定伸缩板3,所述伸缩板3位于横向底板1或者纵向底板2外侧一端铰接有展示板5。

[0019] 所述紧固件4包括滑块41和紧固螺栓42;所述滑块41整体为方形块,所述方形块两侧设置有凹槽槽,所述滑块41设置于两个轨道条12之间,且所述轨道条12卡接于对应的凹槽槽内,所述方形块上设置有螺纹孔,所述螺纹孔内拧接有紧固螺栓42。

[0020] 所述展示板5为方形框架结构,所述展示板5上端设置有插入卡片的开口,所述展示板5上端通过橡胶带与横向底板1或纵向底板2铰接。

[0021] 所述横向轨道槽11的长度大于两个伸缩板3长度之和。

[0022] 所述纵向轨道槽21的长度大于两个伸缩板3长度之和。

[0023] 本实用新型具体运行方式如下:

[0024] 所述横向底板1和纵向底板2,放置于电气柜的顶部,通过调节伸缩板3来适应电气柜的大小后,拧好紧固件4,所述展示板5搭接在电气柜的侧板上,同时展示板5内可放置电气安全提示用语,实现电气柜四个方向对人员的安全提示。

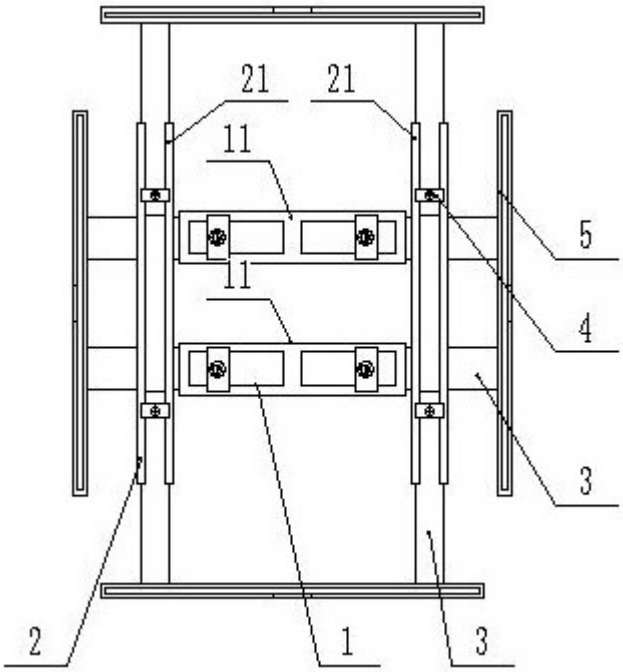

图1

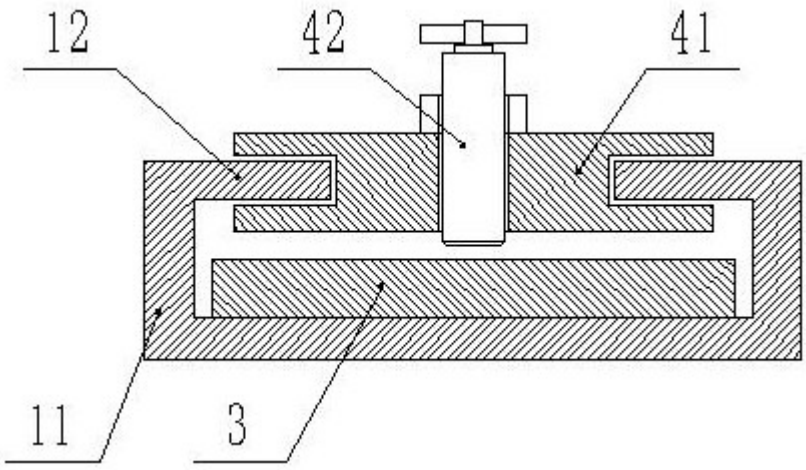

图2

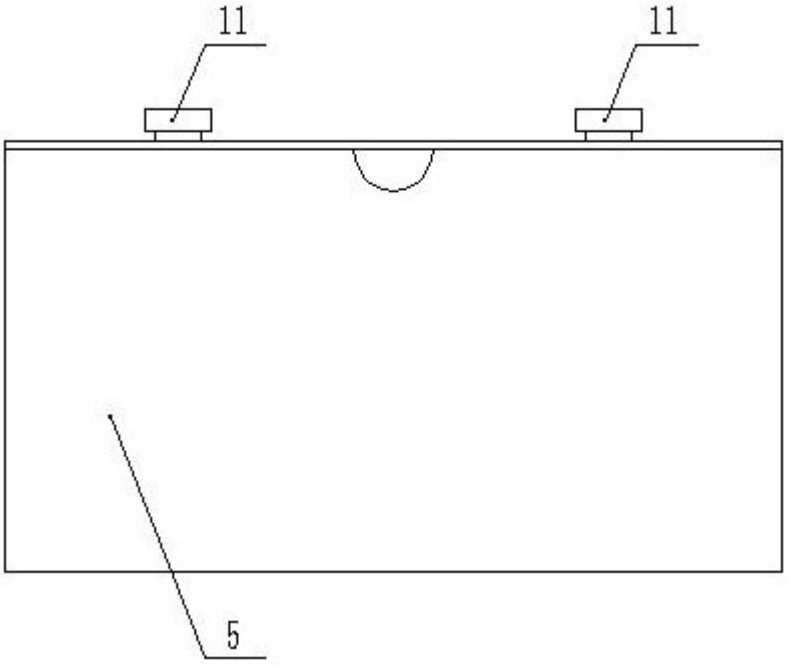

图3