(19)中华人民共和国国家知识产权局

(12)实用新型专利

(10)授权公告号 CN 203564510 U
(45)授权公告日 2014.04.30

(21)申请号 201320659410.8

(22)申请日 2013.10.25

(73)专利权人 杨永勤
地址 271200 山东省泰安市新泰市中医院

(72)发明人 杨永勤

(51)Int.Cl.
A61H 33/06(2006.01)
A61K 36/888(2006.01)
A61P 25/00(2006.01)
A61K 31/045(2006.01)

权利要求书1页 说明书2页 附图1页

(54)实用新型名称

一种脑病科用熏蒸装置

(57)摘要

本实用新型公开了一种脑病科用熏蒸装置，包括锅体、上盖、蒸汽管、头罩和熏蒸筒，其特征是所述锅体底部设有电源接口，锅体内设有隔板，锅体顶部设有上盖，上盖顶部设有排气管，排气管与蒸汽管的一端连接，蒸汽管的另一端与多路换向器连接；所述头罩上设有四个熏蒸筒，头罩由筒体Ⅰ和半球形筒盖Ⅰ构成，筒体Ⅰ上端设有半球形筒盖Ⅰ，所述熏蒸筒包括筒体Ⅱ、半球形筒盖Ⅱ和熏料筒，所述筒体Ⅱ上端设有半球形筒盖Ⅱ，半球形筒盖Ⅱ外侧中部设有插管接口，筒体Ⅱ下端与筒体Ⅰ连通。本实用新型设计合理、功能齐全，既能够进行烟熏疗，又能够进行蒸汽疗，将烟熏疗法和蒸汽疗法集成于一个设备，使用十分方便。

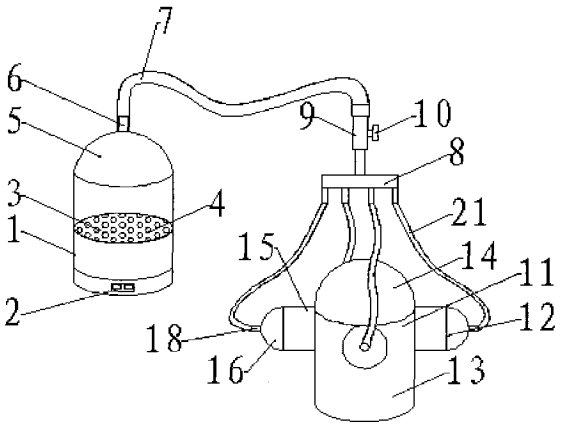

CN 203564510 U

1. 一种脑病科用熏蒸装置，包括锅体 (1)、上盖 (5)、蒸汽管 (7)、头罩 (11) 和熏蒸筒 (12)，其特征在于：所述锅体 (1) 底部设置有电源接口 (2)，锅体 (1) 内设置有隔板 (3)，隔板 (3) 上设置有多个通孔 (4)，锅体 (1) 顶部设置有上盖 (5)，上盖 (5) 与锅体 (1) 密闭连接，上盖 (5) 顶部设置有排气管 (6)，排气管 (6) 与蒸汽管 (7) 的一端连接，蒸汽管 (7) 的另一端连接有多路换向器 (8)，蒸汽管 (7) 上设置有把手 (9)，把手 (9) 上设置有开关阀 (10)；所述头罩 (11) 上设置有四个熏蒸筒 (12)，所述头罩 (11) 由简体 I(13) 和半球形筒盖 I(14) 构成，简体 I(13) 上端设置有半球形筒盖 I(14)，简体 I(13) 下端为开口端，所述熏蒸筒 (12) 包括简体 II(15)、半球形筒盖 II(16) 和熏料筒 (17)，所述筒体 II(15) 上端设置有半球形筒盖 II(16)，半球形筒盖 II(16) 上端设置有插管接口 (18)，筒体 II(15) 下端与简体 I(13) 连通，所述筒体 II(15) 内部居中位置设置有熏料筒 (17)，熏料筒 (17) 下端连接有上层隔网 (19)，在上层隔网 (19) 的下方设置有下层隔网 (20)，所述多路换向器 (8) 通过塑料管 (21) 与熏蒸筒 (12) 上的插管接口 (18) 连接。

一种脑病科用熏蒸装置

技术领域

[0001] 本实用新型涉及医疗器械技术领域，尤其涉及一种脑病科用熏蒸装置。

背景技术

[0002] 对于脑性瘫痪，现有技术一般采用常规的方法进行治疗，虽然取得了一定的疗效，但是因为治疗时间长，费用高，一般居民家庭难以承受长期的住院治疗，即便是治疗之后，也需要较长时间的康复治疗，一旦治疗过程中断，会导致之前的治疗达不到预期的效果。众所周知，热疗法是治疗疾病的有效方法之一，如烟熏疗法，是利用药物燃烧的烟气来治疗疾病，烟熏疗法具有活络除痛、透疹拔毒、提神醒脑等多种作用；蒸汽疗法，是用煮沸后产生的气雾进行熏疗，借药物热力直接作用与所熏部位，达到扩张局部血管、促进血液循环、温通血脉，最终达到治病、防病、保健、康复的目的。现有技术的熏蒸装置一般只有一种功能，且结构简单，给使用者带来不便。

实用新型内容

[0003] 本实用新型的目的是针对现有技术存在的不足，提供一种设计合理、功能齐全，将烟熏疗法和蒸汽疗法集成于一个设备上的脑病科用熏蒸装置。

[0004] 本实用新型的目的是通过以下技术方案实现的：一种脑病科用熏蒸装置，包括锅体、上盖、蒸汽管、头罩和熏蒸筒，所述锅体底部设置有电源接口，锅体内设置有隔板，隔板上设置有多个通孔，锅体顶部设置有上盖，上盖与锅体密闭连接，上盖顶部设置有排气管，排气管与蒸汽管的一端连接，蒸汽管的另一端连接有多路换向器，蒸汽管上设置有把手，把手上设置有开关阀；所述头罩上设置有四个熏蒸筒，所述头罩由筒体 I 和半球形筒盖 I 构成，筒体 I 上端设置有半球形筒盖 I，筒体 I 下端为开口端，所述熏蒸筒包括筒体 II、半球形筒盖 II 和熏料筒，所述筒体 II 上端设置有半球形筒盖 II，半球形筒盖 II 上端设置有插管接口，筒体 II 下端与筒体 I 连通，所述筒体 II 内部居中位置设置有熏料筒，熏料筒下端连接有上层隔网，在上层隔网的下方设置有下层隔网，所述多路换向器通过塑料管与熏蒸筒上的插管接口连接。

[0005] 本实用新型的有益效果是：本实用新型设计合理、功能齐全，既能够进行烟熏疗，又能够进行蒸汽疗，将烟熏疗法和蒸汽疗法集成于一个设备，使用十分方便。

附图说明

[0006] 图 1 为本实用新型具体实施方式的结构示意图；

[0007] 图 2 为本实用新型具体实施方式熏蒸筒的放大结构示意图；

[0008] 其中，1- 锅体；2- 电源接口；3- 隔板；4- 通孔；5- 上盖；6- 排气管；7- 蒸汽管；8- 多路换向器；9- 把手；10- 开关阀；11- 头罩；12- 熏蒸筒；13- 筒体 I；14- 半球形筒盖 I；15- 筒体 II；16- 半球形筒盖 II；17- 熏料筒；18- 插管接口；19- 上层隔网；20- 下层隔网；21- 塑料管。

具体实施方式

[0009] 为能清楚说明本方案的技术特点，下面通过一个具体实施方式，并结合其附图，对本方案进行阐述。

[0010] 通过附图 1 和附图 2 可以看出，本方案的一种脑病科用熏蒸装置，包括锅体 1、上盖 5、蒸汽管 7、头罩 11 和熏蒸筒 12，所述锅体 1 底部设置有电源接口 2，锅体 1 内设置有隔板 3，隔板 3 上设置有多个通孔 4，锅体 1 顶部设置有上盖 5，上盖 5 与锅体 1 密闭连接，上盖 5 顶部设置有排气管 6，排气管 6 与蒸汽管 7 的 - 端连接，蒸汽管 7 的另一端连接有多路换向器 8，蒸汽管 7 上设置有把手 9，把手 9 上设置有开关阀 10；所述头罩 11 上设置有四个熏蒸筒 12，所述头罩 11 由筒体 I13 和半球形筒盖 I14 构成，筒体 I13 上端设置有半球形筒盖 I14，筒体 I13 下端为开口端，所述熏蒸筒 12 包括筒体 II15、半球形筒盖 II16 和熏料筒 17，所述筒体 II15 上端设置有半球形筒盖 II16，半球形筒盖 II16 上端设置有插管接口 18，筒体 II15 下端与筒体 I13 连通，所述筒体 II15 内部居中位置设置有熏料筒 17，熏料筒 17 下端连接有上层隔网 19，在上层隔网 19 的下方设置有下层隔网 20，所述多路换向器 8 通过塑料管 21 与熏蒸筒 12 上的插管接口 18 连接。

[0011] 使用时，当患者需要进行烟熏治疗时，医务人员可以使用艾叶 10g，红花 2g，石菖蒲 2g，川穹 2g 和冰片 1g，按照中药干燥方法制备成艾绒状，用纸卷制成艾绒棒，按照每 5g 切段作为熏料使用，将制作好的艾绒棒放在熏料筒 17 内燃烧，此时关闭把手 9 上的开关阀 10，熏疗半小时，连续一个月为一个疗程；当患者需要进行蒸汽治疗时，先将治疗脑科疾病的中草药放入锅体 1 内，加上适量的水，盖上隔板 3，旋紧上盖 5，用电源连线将电源接口 2 连接电源，开始加热，打开开关阀 10，进行蒸汽治疗即可。本实用新型设计合理、功能齐全，既能够进行烟熏疗，又能够进行蒸汽疗，将烟熏疗法和蒸汽疗法集成于一个设备，使用十分方便。

[0012] 以上公开的仅为本实用新型的一个较佳实施例，但并不用于限制本实用新型，凡在本实用新型的精神和原则之内，所作的修改、润色、等同替换等，均应包含在本实用新型的保护范围之内，此外，本实用新型未详述之处，均为本技术领域技术人员的公知技术。

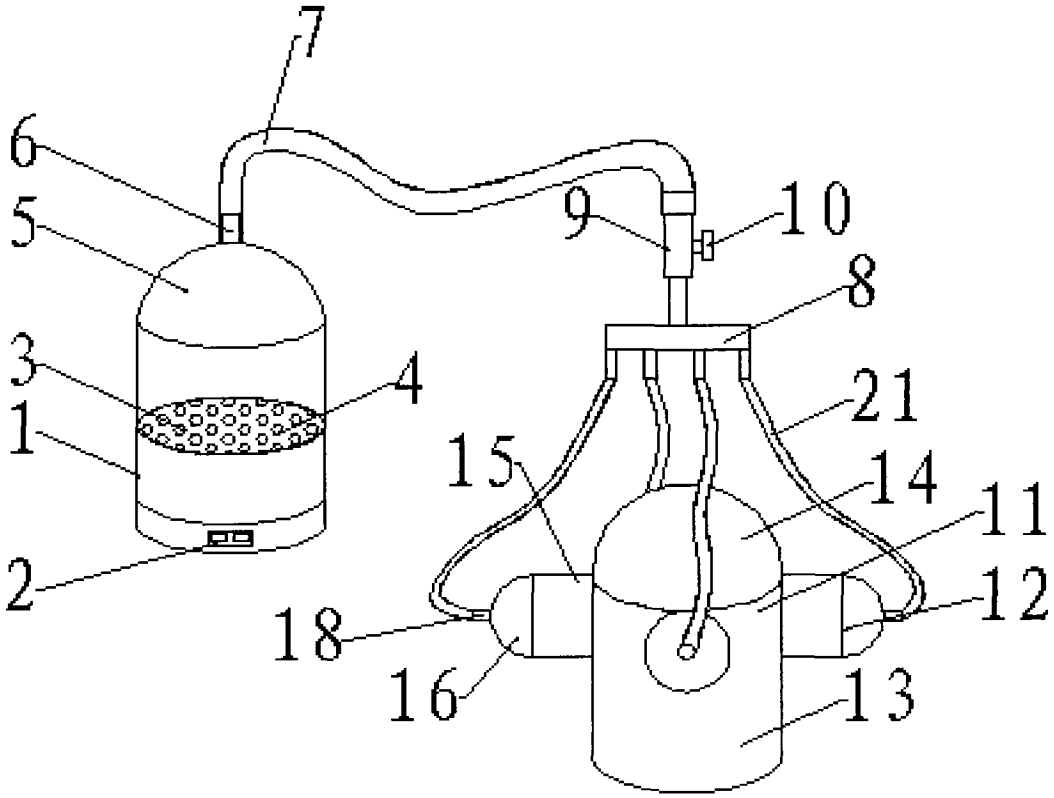

图 1

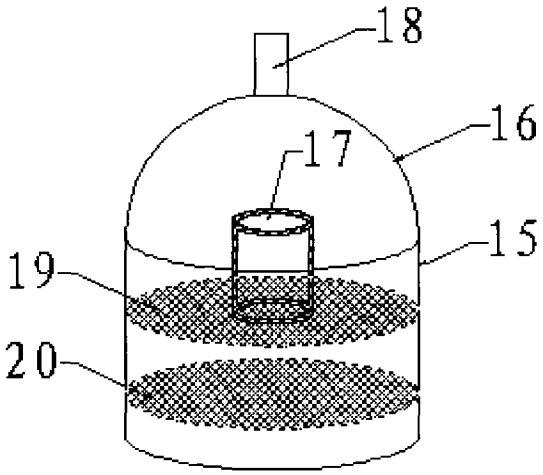

图 2