(19)国家知识产权局

(12)实用新型专利

(10)授权公告号 CN 222195399 U
(45)授权公告日 2024.12.20

(21)申请号 202420351329.1

(22)申请日 2024.02.26

(73)专利权人 中国人民解放军联勤保障部队第九二三医院
地址 530021 广西壮族自治区南宁市青秀区植物路52号

(72)发明人 周月荣 曹绚 张天丽

(74)专利代理机构 南宁图耀专利代理事务所(普通合伙) 45127
专利代理师 黄县媛

(51)Int.Cl.
A61G 13/00(2006.01)
A61G 13/10(2006.01)
A61G 13/12(2006.01)

权利要求书1页 说明书3页 附图3页

(54)实用新型名称

妇产科用检查床

(57)摘要

本实用新型涉及一种妇产科用检查床,包括床体、储物柜和两个腿托,床体尾部设有U形槽,两个腿托设置在U形槽两侧;床体沿其宽度方向设有滑轨,储物柜位于床体侧面且可滑动的嵌入滑轨内。本实用新型在床体侧面设置可滑动的储物柜,储物柜离医生近,便于随时取用,不用再频繁的起身去拿另一个角落放置的物品。在检查时,不仅便于医生拿取医用品,而且储物柜可作为阶梯,利于患者爬上检查床。在不使用储物柜的时候,还可以收纳到床体底部,不占用空间。

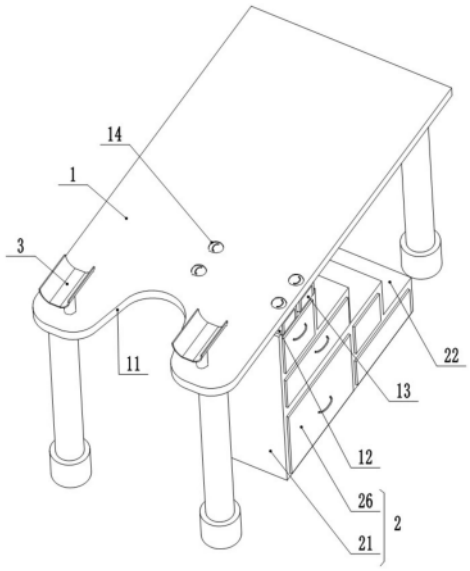

CN 222195399 U

1.妇产科用检查床,其特征在于:包括床体(1)、储物柜(2)和两个腿托(3),床体(1)尾部设有U形槽(11),两个腿托(3)设置在U形槽(11)两侧;床体(1)沿其宽度方向设有滑轨(12),储物柜(2)位于床体(1)侧面且可滑动的嵌入滑轨(12)内。

2.根据权利要求1所述的妇产科用检查床,其特征在于:所述储物柜(2)包括支撑架(21)和设置在支撑架(21)内的多个抽屉(26),支撑架(21)上端呈阶梯型且固定设置有若干阶梯板(22);储物柜(2)顶面设有滑块(23),滑块(23)可滑动的嵌入滑轨(12)内。

3.根据权利要求2所述的妇产科用检查床,其特征在于:所述滑轨(12)两端均设有限位块(13)。

4.根据权利要求3所述的妇产科用检查床,其特征在于:所述滑块(23)设有卡孔(24),床体(1)间隔设有两个弹性件(4),弹性件(4)靠近限位块(13)设置,滑块(23)滑动后,弹性件(4)在弹力作用下卡于卡孔(24)内。

5.根据权利要求4所述的妇产科用检查床,其特征在于:所述床体(1)相对弹性件(4)位置上设有贯穿的安装孔(14),弹性件(4)包括拉杆(41)、弹簧(42)和两个挡块(43),两个挡块(43)分别与拉杆(41)两端固定连接,拉杆(41)可伸缩的插入安装孔(14)内,两个挡块(43)均拦挡于安装孔(14)外,弹簧(42)套设于拉杆(41)上且一端与滑轨(12)固定连接,另一端挡块(43)固定连接。

6.根据权利要求1所述的妇产科用检查床,其特征在于:所述储物柜(2)底部设有滑轮(25)。

妇产科用检查床

技术领域

[0001] 本实用新型涉及手术台,具体而言,涉及一种妇产科用检查床。

背景技术

[0002] 妇科检查床适用于医院、诊所或生殖中心等医疗卫生领域,医务人员对就诊人员进行妇科检查、治疗或手术时使用。

[0003] 现有检查床主要由床架、床板和托腿支架组成。例如现有专利CN 204798256 U公开了一种妇科检查床,包括床体、支撑腿和腿托,支撑腿设于床体底部四角,支撑腿由支臂、套管、万向轮和支撑脚组成。患者躺着床板上,张开双腿并分别放置在床板两侧腿托上,充分暴露会阴部,便于进行妇科检查、治疗或手术。但是,在进行妇科检查、治疗或手术时,经常需要用到消毒水、棉签、垫单、冲水泵、消毒水等物品,由于害怕会妨碍妇科检查、治疗或手术,往往会在检查室内角落里安装柜子,这些东西就会放在角落的柜子里,不方便医生拿取;而且床体底下完全空置,浪费空间。

[0004] 因此,设计一款妇产科用检查床,将储物柜设置在床体底下,即方便医生拿取,又能合理利用空间。

实用新型内容

[0005] 本实用新型所要解决的技术问题是提供一种妇产科用检查床,将储物柜设置在床体底下,即方便医生拿取,又能合理利用空间。

[0006] 为解决上述技术问题,本实用新型提供了一种妇产科用检查床,包括床体、储物柜和两个腿托,床体尾部设有U形槽,两个腿托设置在U形槽两侧;床体沿其宽度方向设有滑轨,储物柜位于床体侧面且可滑动的嵌入滑轨内。

[0007] 在至少一个实施例中,所述储物柜包括支撑架和设置在支撑架内的多个抽屉,支撑架上端呈阶梯型且固定设置有若干阶梯板;储物柜顶面设有滑块,滑块可滑动的嵌入滑轨内。

[0008] 本实用新型至少实现如下有益效果:

[0009] 本实用新型在床体侧面设置可滑动的储物柜,储物柜离医生近,便于随时取用,不用再频繁的起身去拿另一个角落放置的物品。在检查时,不仅便于医生拿取医用品,而且储物柜可作为阶梯,利于患者爬上检查床。在不使用储物柜的时候,还可以收纳到床体底部,不占用空间。

附图说明

[0010] 现在将参考附图仅通过示例的方式来描述本实用新型的一个或多个实施例,附图中:

[0011] 图1为本实用新型其中一个实施例的立体图。

[0012] 图2为图1实施例储物柜的立体图。

[0013] 图3为图1实施例弹性件与滑轨连接状态图。

[0014] 图中标号为:1、床体;2、储物柜;3、腿托;4、弹性件;11、U形槽;12、滑轨;13、限位块;14、安装孔;21、支撑架;22、阶梯板;23、滑块;24、卡孔;25、滑轮;26、抽屉;41、拉杆;42、弹簧;43、挡块。

具体实施方式

[0015] 下文将参照附图中的示例性实施例来详细地描述本实用新型。但应当知道的是,本实用新型可通过多种不同的形式来实现,而不应该被理解为限制于本文所阐述的实施例。在此提供这些实施例旨在使得本实用新型的公开内容更为完整,并将本实用新型的构思完全传递给本领域技术人员。

[0016] 在本实用新型的描述中,需要理解的是,术语“中心”、“横向”、“纵向”、“前”、“后”、“左”、“右”、“上”、“下”、“竖直”、“水平”、“顶”、“底”、“内”、“外”等指示的方位或位置关系为基于附图所示的方位或位置关系,仅是为了便于描述本实用新型和简化描述,而不是指示或暗示所指的装置或元件必须具有特定的方位、以特定的方位构造和操作,因此不能理解为对本实用新型保护范围的限制。

[0017] 针对现有技术中的妇科检查床的床体底下完全空置,浪费空间的弊端。发明人进行仔细分析后发现,出现上述技术问题的原因主要在于:现有技术中的妇科检查床的床体底下完全空置,浪费空间;而妇科检查、治疗或手术时所需要用到的消毒水、棉签、垫单、冲水泵、消毒水等物品放置在检查室内角落里,不方便医生拿取。基于以上分析,发明人设计一种妇产科用检查床,将储物柜设置在床体底下,即方便医生拿取,又能合理利用空间。

[0018] 如图1至图3所示,本实用新型的一个实施例中,一种妇产科用检查床包括床体1、储物柜2和两个腿托3,床体1尾部设有U形槽11,两个腿托3设置在U形槽11两侧;床体1沿其宽度方向设有滑轨12,储物柜2位于床体1侧面且可滑动的嵌入滑轨12内。储物柜2底部设有滑轮25。滑轨12有两个,两个滑轨12沿床体1长度方向间隔设置。

[0019] 储物柜2包括支撑架21和设置在支撑架21内的多个抽屉26,支撑架21上端呈阶梯型且固定设置有若干阶梯板22;储物柜2顶面设有滑块23,滑块23可滑动的嵌入滑轨12内。滑轨12两端均设有限位块13。在检查时,不仅便于医生拿取医用品,而且储物柜2可作为阶梯,利于患者爬上检查床。限位块13可防止滑块23脱离滑轨12。

[0020] 其中,滑块23设有卡孔24,床体1间隔设有两个弹性件4,弹性件4靠近限位块13设置,滑块23滑动后,弹性件4在弹力作用下卡于卡孔24内。床体1相对弹性件4位置上设有贯穿的安装孔14,弹性件4包括拉杆41、弹簧42和两个挡块43,两个挡块43分别与拉杆41两端固定连接,拉杆41可伸缩的插入安装孔14内,两个挡块43均拦挡于安装孔14外,弹簧42套设于拉杆41上且一端与滑轨12固定连接,另一端挡块43固定连接。需要将储物柜2推入床体1下方时,拉起弹性件4,滑块23碰触到限位块13后,松开弹性件4,弹性件4在弹力作用下卡于卡孔24内,将储物柜2固定。

[0021] 该妇产科用检查床的使用方法为:

[0022] 首先,拉动拉杆41,将储物柜2从床体1侧边移出。当滑块23碰触到限位块13时,松开拉杆41,拉杆41在弹簧42的弹力作用下卡于卡孔24内,实现储物柜2固定。然后,患者从储物柜2梯形顶面上爬上床体1。患者躺在床体1上,将双脚抬高并放置在腿托3上,摆出截石体

位,同时,为方便医护人员观察患者的会阴部,往往妇科检查床的床体1的高度会比一般病床的高度的高。因此,设置阶梯,利于患者爬上床体1。最后,将垃圾桶放置在U形槽11下方,即可对患者进行妇科检查、治疗或手术。

[0023] 所有以上的实施例都是示例性而非限制性的,本领域技术人员在本实用新型的构思下,对以上描述的具体实施例做出的各种改型或变形,都应在本实用新型的保护范围内。

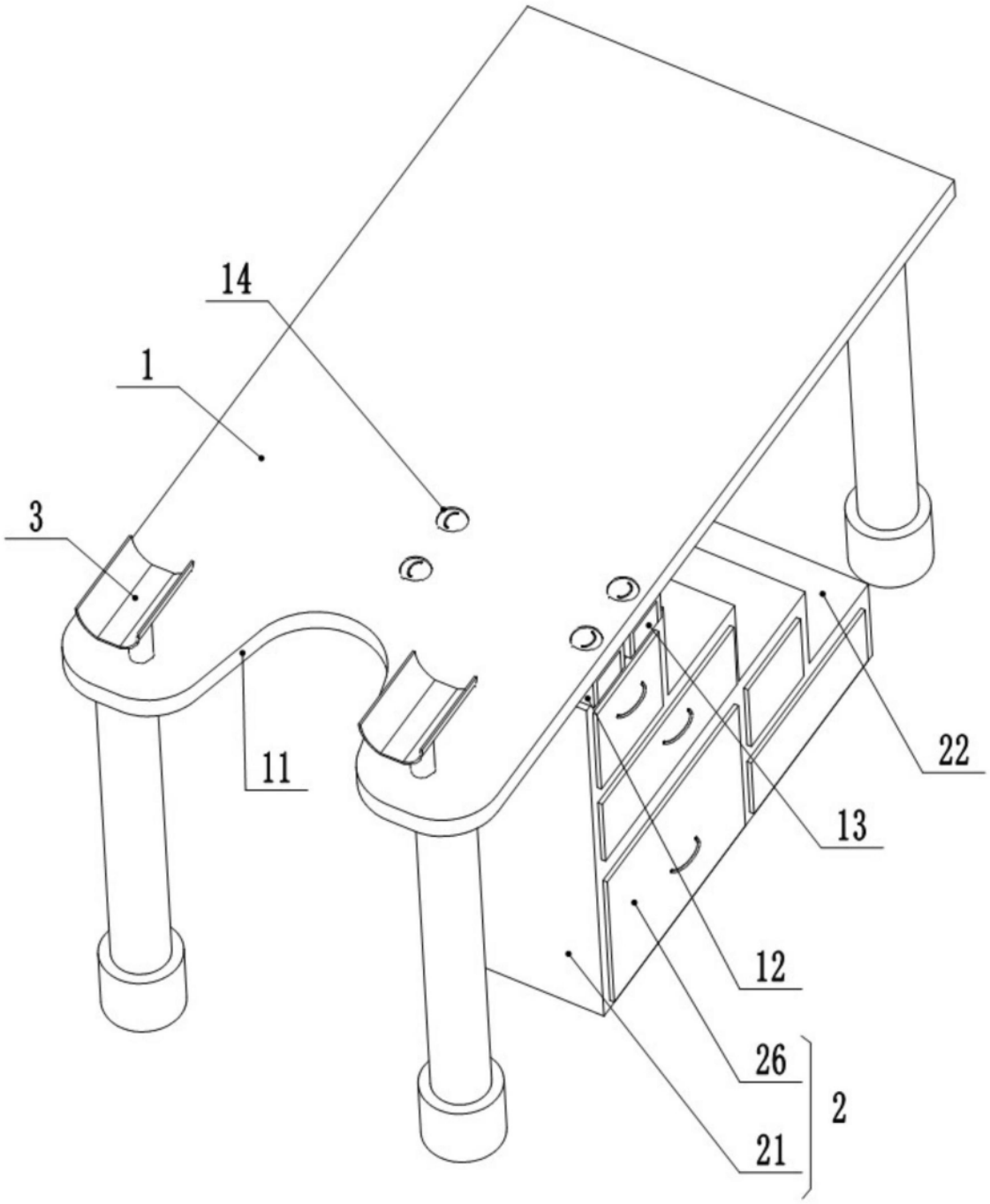

图1

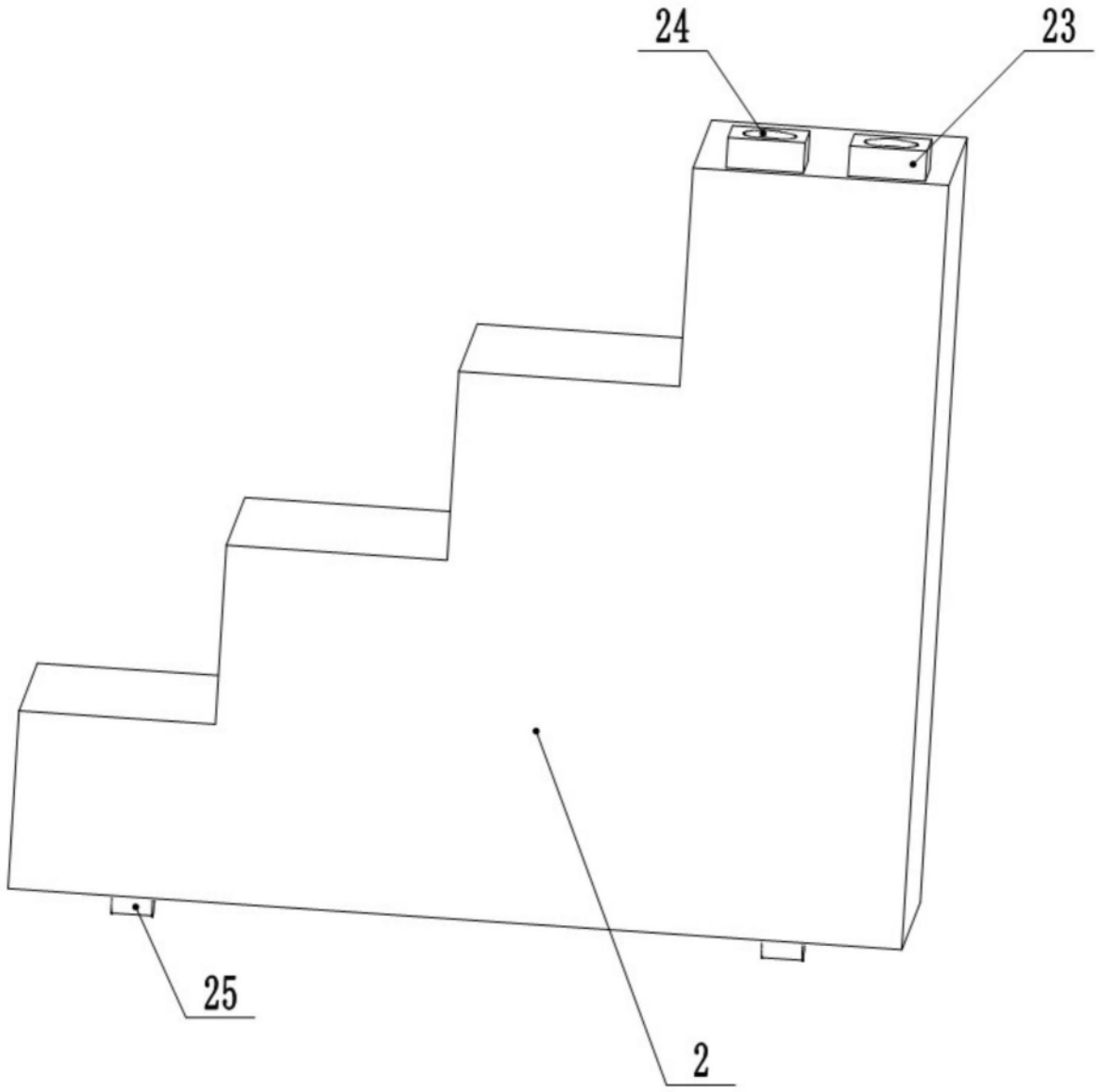

图2

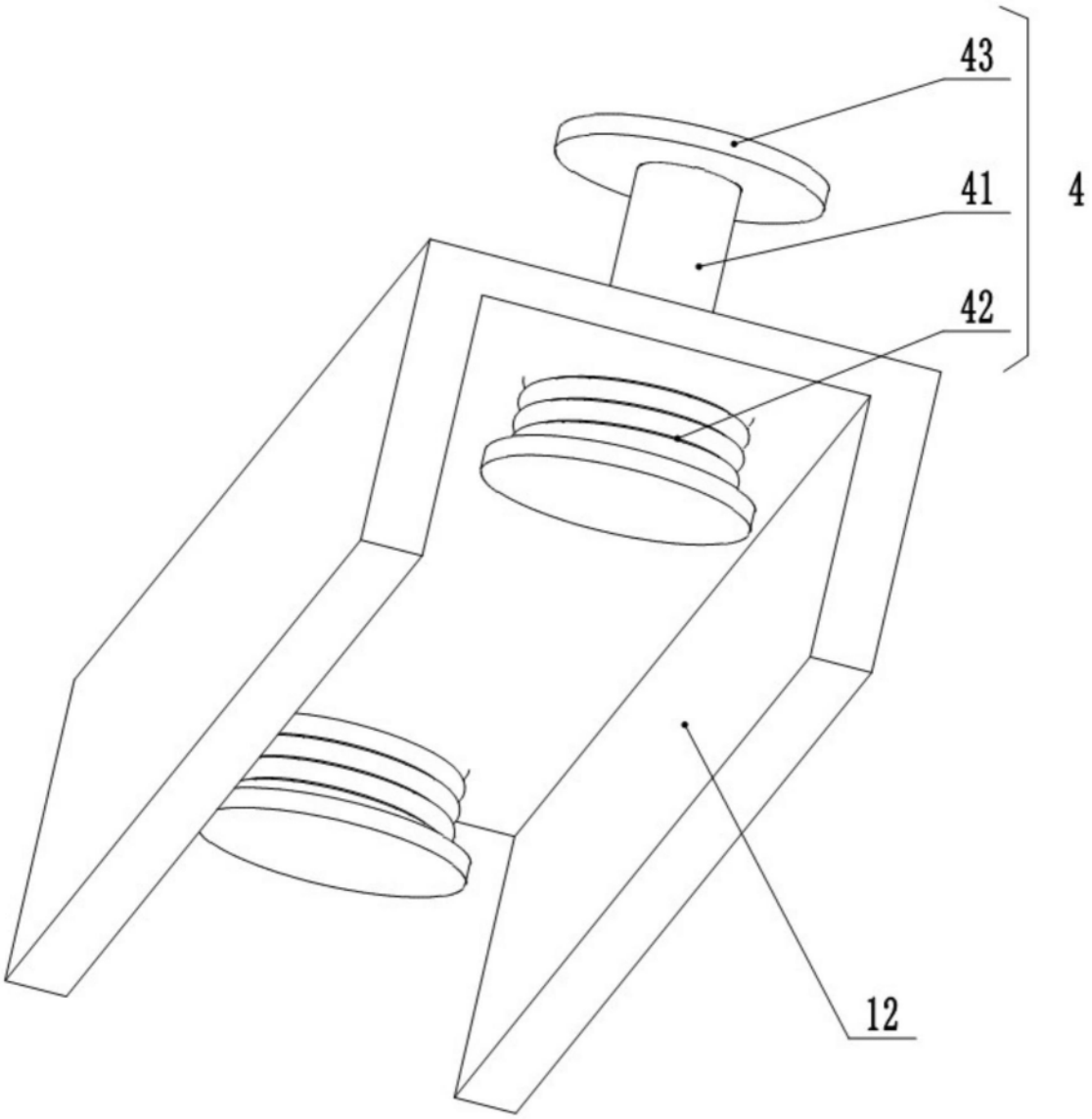

图3