[19] 中华人民共和国国家知识产权局

[51] Int. Cl.
A45F 3/16 (2006.01)

[12] 实用新型专利说明书

专利号 ZL 200720302601.3

[45] 授权公告日 2008 年 11 月 26 日

[11] 授权公告号 CN 201153673Y

[22] 申请日 2007.12.27

[21] 申请号 200720302601.3

[73] 专利权人 阎玉洁

地址 116000 辽宁省大连市旅顺口区迎春街 134 号(大连市旅顺实验中学)

[72] 发明人 阎玉洁

权利要求书 1 页 说明书 1 页 附图 1 页

[54] 实用新型名称

水瓶

[57] 摘要

本实用新型涉及一种水瓶，包括瓶体，瓶体为三段，在瓶体的底端设有内螺纹，瓶体和瓶体的瓶口处设有外螺纹与内螺纹相对应。 本实用新型具有结构简单、使用方便，具有良好的节能效果。

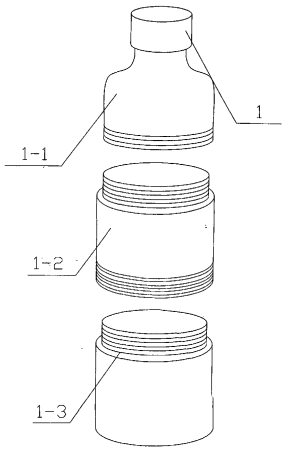

1、一种水瓶，包括瓶体（1），其特征是：瓶体（1）为三段，在瓶体（1-1）和（1-2）的底端设有内螺纹，瓶体（1-2）和瓶体（1-3）的瓶口处设有外螺纹与内螺纹相对应。

水瓶

技术领域　　本实用新型涉及一种生活用品，尤其是一种水瓶。

技术背景　　水瓶是家庭旅游外出必备的生活用品之一，目前现有的水瓶只能装一种口味的饮料，随着人们生活水平的提高，现有的这种水瓶已经不能满足人们实际的生活需要。

发明内容　　本实用新型的目的是提供一种可以盛装多种口味饮料的水瓶，以解决上述所说不足。

为达到上述目的，本实用新型水瓶，包括瓶体，瓶体为三段，在瓶体和的底端设有内螺纹，瓶体和瓶体的瓶口处设有外螺纹与内螺纹相对应。

本实用新型的优点是：结构简单、使用方便，适用范围广泛等特点。

附图说明　　图 1 为本实用新型水瓶整体结构示意图。

具体实施方式　　如图 1 示，本实用新型水瓶，包括瓶体 1，瓶体 1 为三段，在瓶体 1-1 和 1-2 的底端设有内螺纹，瓶体 1-2 和瓶体 1-3 的瓶口处设有外螺纹与内螺纹相对应。

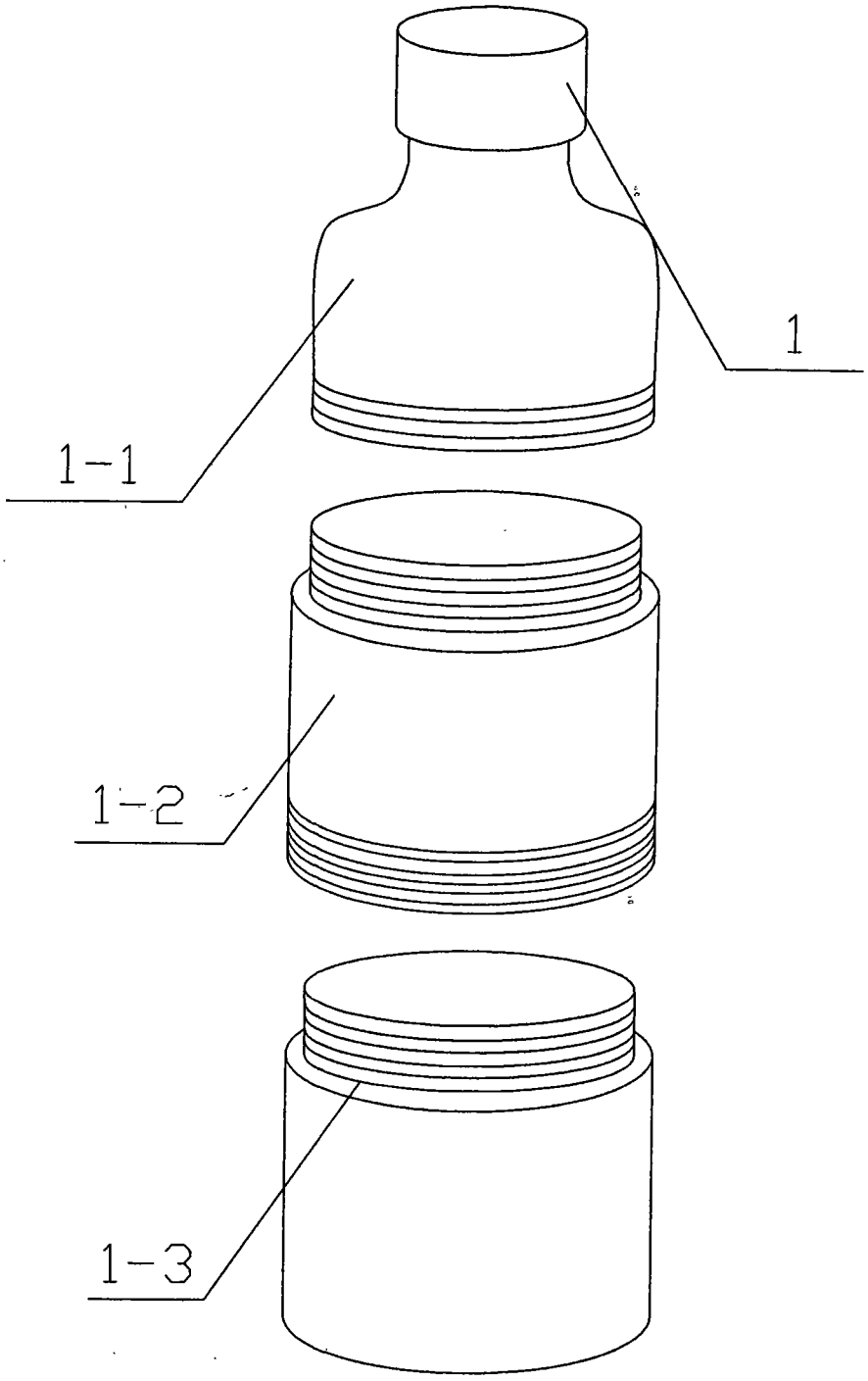

图1