(19) Europäisches Patentamt
European Patent Office
Office européen des brevets

(11) Veröffentlichungsnummer: **0 598 398 A3**

# (12) EUROPÄISCHE PATENTANMELDUNG

(21) Anmeldenummer: **93118567.2**

(51) Int. Cl.[6]: **G07C 13/00**, H04H 9/00

(22) Anmeldetag: **18.11.93**

(30) Priorität: **17.11.92 DE 4238681**

(43) Veröffentlichungstag der Anmeldung:
**25.05.94 Patentblatt 94/21**

(84) Benannte Vertragsstaaten:
**CH DE ES FR GB LI**

(88) Veröffentlichungstag des später veröffentlichten Recherchenberichts: **26.07.95 Patentblatt 95/30**

(71) Anmelder: **Werum, Karl-Ludwig**
**Achenbachstrasse 4**
**D-60596 Frankfurt am Main (DE)**
Anmelder: **Wiegand, Jürgen**
**Freinsheimer Strasse 6**
**D-67098 Bad Dürkheim-Leistadt (DE)**

(72) Erfinder: **Werum, Karl-Ludwig**
**Achenbachstrasse 4**
**D-60596 Frankfurt am Main (DE)**
Erfinder: **Wiegand, Jürgen**
**Freinsheimer Strasse 6**
**D-67098 Bad Dürkheim-Leistadt (DE)**

## (54) Verfahren und Erfassungseinrichtung zur Registrierung des Hörerverhaltens von Rundfunk- und Fernsehsendungen.

(57) Die Erfindung betrifft ein Verfahren und eine Erfassungseinrichtung zur Registrierung des Hörerverhaltens von Rundfunk- und Fernsehsendungen. In Rundfunk- und Fernsehempfängern wird ein Nachrichtennutzsignal mit einem Datenwort zurückgewonnen und über den/die Lautsprecher ausgestrahlt, wobei das Datenwort von einem an einer digitalen Armbanduhr angeordneten Ultraschallmikrofon (7) aufgenommen und über elektronische integrierte Schaltkreise weiterverarbeitet wird, wobei in einem Speicher (13) Werte wie Datenwort (17) plus Sendezeit gespeichert werden. Über einen Adapter und ein Modem (15) werden mittels Telefonleitung diese Werte an einen zentralen Rechner übermittelt. Die Erfassungseinrichtung arbeitet nur als solche, wenn sie sich auch unmittelbar bei bzw. an einer Testperson befindet. Sie wird aktiviert, wenn ein Temperaturerfassungselement durch Hautkontakt erwärmt wird.

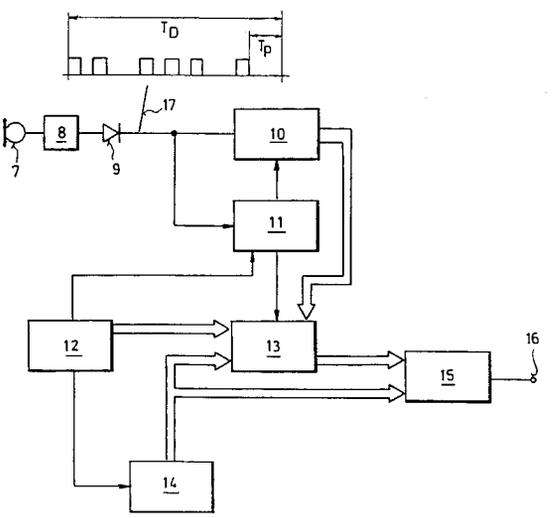


Fig.2

EP 0 598 398 A3

Europäisches Patentamt

# EUROPÄISCHER RECHERCHENBERICHT

Nummer der Anmeldung
EP 93 11 8567

## EINSCHLÄGIGE DOKUMENTE

| Kategorie | Kennzeichnung des Dokuments mit Angabe, soweit erforderlich, der maßgeblichen Teile | Betrifft Anspruch | KLASSIFIKATION DER ANMELDUNG (Int.Cl.5) |
|---|---|---|---|
| A | WO-A-91 11062 (YOUNG)<br>* Anspruch 1; Abbildung 1 *<br>--- | 1-7 | G07C13/00<br>H04H9/00 |
| A | PATENT ABSTRACTS OF JAPAN<br>vol. 16 no. 455 (C-0987) ,22.September 1992<br>& JP-A-41 061138 (TOSHIBA CORP) 4.Juni 1992,<br>* Zusammenfassung *<br>--- | 1-7 | |
| A | EP-A-0 338 658 (CONTROL DATA CORPORATION)<br>* Spalte 6, Zeile 28 - Zeile 57; Anspruch 1; Abbildung 1 *<br>--- | 1-7 | |
| A,D | US-A-4 718 106 (WEINBLATT)<br>* Spalte 4, Zeile 9 - Zeile 29; Abbildung 1 *<br>----- | 1-7 | |

| RECHERCHIERTE SACHGEBIETE (Int.Cl.5) |
|---|
| G07C<br>H04H |

Der vorliegende Recherchenbericht wurde für alle Patentansprüche erstellt

| Recherchenort | Abschlußdatum der Recherche | Prüfer |
|---|---|---|
| DEN HAAG | 29.Mai 1995 | Kirsten, K |

**KATEGORIE DER GENANNTEN DOKUMENTE**

X : von besonderer Bedeutung allein betrachtet
Y : von besonderer Bedeutung in Verbindung mit einer anderen Veröffentlichung derselben Kategorie
A : technologischer Hintergrund
O : nichtschriftliche Offenbarung
P : Zwischenliteratur

T : der Erfindung zugrunde liegende Theorien oder Grundsätze
E : älteres Patentdokument, das jedoch erst am oder nach dem Anmeldedatum veröffentlicht worden ist
D : in der Anmeldung angeführtes Dokument
L : aus andern Gründen angeführtes Dokument

& : Mitglied der gleichen Patentfamilie, übereinstimmendes Dokument