(19)国家知识产权局

(12)实用新型专利

(10)授权公告号 CN 219846264 U
(45)授权公告日 2023.10.20

(21)申请号 202321302110.4

(22)申请日 2023.05.25

(73)专利权人 江立照
地址 529800 广东省阳江市阳西县织篢镇西湖居委会仁和一街71号

(72)发明人 江立照

(74)专利代理机构 广州德伟专利代理事务所（普通合伙） 44436
专利代理师 何文颖

(51)Int.Cl.
A47J 47/16(2006.01)

权利要求书1页 说明书2页 附图3页

(54)实用新型名称

一种新型厨房用收纳架

(57)摘要

本实用新型公开了一种新型厨房用收纳架，包括下层收纳架和上层收纳架，下层收纳架的拐角位置处皆安装有第一支撑体，上层收纳架的拐角位置处皆安装有第二支撑体，第一支撑体和第二支撑体呈S形结构，第一支撑体和第二支撑体的两端皆设置有限位卡槽，第一支撑体和第二支撑体之间安装有支撑杆，且支撑杆的上下两端皆卡接在限位卡槽的内部。本实用新型通过支撑体与支撑杆的配合，可实现收纳架的堆叠式装配，其具体层数可根据使用需求进行选择，从而可增加收纳架的收纳量，减小收纳架的占地面积；同时，通过在支撑体上设置限位卡槽和插孔，装配简单，且保证支撑杆与支撑体之间装配的稳定性，从而保证收纳架的整体强度与稳定性。

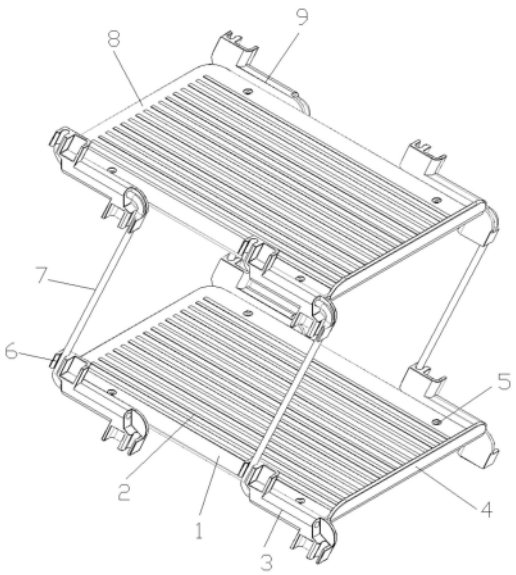

CN 219846264 U

1.一种新型厨房用收纳架,其特征在于:包括下层收纳架(1)和上层收纳架(8),所述下层收纳架(1)与上层收纳架(8)相互平行设置,下层收纳架(1)的拐角位置处皆安装有第一支撑体(3),上层收纳架(8)的拐角位置处皆安装有第二支撑体(9),所述第一支撑体(3)和第二支撑体(9)呈S形结构,第一支撑体(3)和第二支撑体(9)的两端皆设置有限位卡槽(6),所述第一支撑体(3)和第二支撑体(9)之间安装有支撑杆(7),且支撑杆(7)的上下两端皆卡接在限位卡槽(6)的内部。

2.根据权利要求1所述的一种新型厨房用收纳架,其特征在于:所述下层收纳架(1)和上层收纳架(8)上表面皆设置有呈条形结构的防护凸起(2),下层收纳架(1)和上层收纳架(8)的尾端皆设置有后挡板(4),且后挡板(4)与下层收纳架(1)和上层收纳架(8)皆为一体成型。

3.根据权利要求1所述的一种新型厨房用收纳架,其特征在于:所述第一支撑体(3)和第二支撑体(9)竖直部分的两端皆设置有插孔(10)。

4.根据权利要求3所述的一种新型厨房用收纳架,其特征在于:所述支撑杆(7)呈S形结构,支撑杆(7)的顶端和底端皆插接在插孔(10)内部。

5.根据权利要求1所述的一种新型厨房用收纳架,其特征在于:所述第一支撑体(3)和第二支撑体(9)的内侧水平设置有托板(11),且托板(11)的底部设置有加强肋(13),托板(11)上设置有安装孔(12),所述下层收纳架(1)和上层收纳架(8)的拐角位置处皆设置有定位孔(5),且定位孔(5)与安装孔(12)相配合。

一种新型厨房用收纳架

技术领域

[0001] 本实用新型涉及厨房收纳架技术领域，具体为一种新型厨房用收纳架。

背景技术

[0002] 由于厨房内空间一般较小，且厨房内所需要使用的用具较多，一般人们会将用具收纳在橱柜内部，但是为了拿取的方便，还是会将大部分常用的用于直接放置在灶台上，此时会因为厨房内摆放用具过多，导致厨房内部较为杂乱无章。

实用新型内容

[0003] 本实用新型的目的在于提供一种新型厨房用收纳架，以解决上述背景技术中提出的由于厨房内空间一般较小，且厨房内所需要使用的用具较多，一般人们会将用具收纳在橱柜内部，但是为了拿取的方便，还是会将大部分常用的用于直接放置在灶台上，此时会因为厨房内摆放用具过多，导致厨房内部较为杂乱无章的问题。

[0004] 为实现上述目的，本实用新型提供如下技术方案：一种新型厨房用收纳架，包括下层收纳架和上层收纳架，所述下层收纳架与上层收纳架相互平行设置，下层收纳架的拐角位置处皆安装有第一支撑体，上层收纳架的拐角位置处皆安装有第二支撑体，所述第一支撑体和第二支撑体呈S形结构，第一支撑体和第二支撑体的两端皆设置有限位卡槽，所述第一支撑体和第二支撑体之间安装有支撑杆，且支撑杆的上下两端皆卡接在限位卡槽的内部。

[0005] 优选的，所述下层收纳架和上层收纳架上表面皆设置有呈条形结构的防护凸起，用于防止放置于其上方用具的倾倒掉落，下层收纳架和上层收纳架的尾端皆设置有后挡板，避免用于由收纳架的后方掉落，且后挡板与下层收纳架和上层收纳架皆为一体成型。

[0006] 优选的，所述第一支撑体和第二支撑体竖直部分的两端皆设置有插孔，用于对支撑杆的两端进行限位，避免其发生脱落的现象，从而避免影响收纳架的稳定性。

[0007] 优选的，所述支撑杆呈S形结构，支撑杆的顶端和底端皆插接在插孔内部。

[0008] 优选的，所述第一支撑体和第二支撑体的内侧水平设置有托板，对下层收纳架和上层收纳架进行承托，且托板的底部设置有加强肋，保证托板的支撑强度，托板上设置有安装孔，所述下层收纳架和上层收纳架的拐角位置处皆设置有定位孔，且定位孔与安装孔相配合。

[0009] 与现有技术相比，本实用新型的有益效果是：通过支撑体与支撑杆的配合，可实现收纳架的堆叠式装配，其具体层数可根据使用需求进行选择，从而可增加收纳架的收纳量，减小收纳架的占地面积；同时，通过在支撑体上设置限位卡槽和插孔，装配简单，且保证支撑杆与支撑体之间装配的稳定性，从而保证收纳架的整体强度与稳定性。

附图说明

[0010] 图1为本实用新型的整体结构示意图；

[0011] 图2为本实用新型的装配结构示意图；

[0012] 图3为本实用新型的装配结构示意图。

[0013] 图中：1、下层收纳架；2、防护凸起；3、第一支撑体；4、后挡板；5、定位孔；6、限位卡槽；7、支撑杆；8、上层收纳架；9、第二支撑体；10、插孔；11、托板；12、安装孔；13、加强肋。

具体实施方式

[0014] 下面将结合本实用新型实施例中的附图，对本实用新型实施例中的技术方案进行清楚、完整地描述，基于本实用新型中的实施例，本领域普通技术人员在没有做出创造性劳动前提下所获得的所有其他实施例，都属于本实用新型保护的范围。

[0015] 请参阅图1-3，本实用新型提供的一种实施例：一种新型厨房用收纳架，包括下层收纳架1和上层收纳架8，下层收纳架1与上层收纳架8相互平行设置，下层收纳架1和上层收纳架8上表面皆设置有呈条形结构的防护凸起2，用于防止放置于其上方用具的倾倒掉落，下层收纳架1和上层收纳架8的尾端皆设置有后挡板4，避免用于由收纳架的后方掉落，且后挡板4与下层收纳架1和上层收纳架8皆为一体成型；

[0016] 下层收纳架1的拐角位置处皆安装有第一支撑体3，上层收纳架8的拐角位置处皆安装有第二支撑体9，第一支撑体3和第二支撑体9呈S形结构，第一支撑体3和第二支撑体9的上下端皆为水平结构，从而可通过将支撑体置于地面上进行稳定摆放，本申请中的收纳架可通过支撑体与支撑杆7的配合进行堆叠式装配，所以收纳架的高度可根据实际需求进行组合，增加了收纳架的实用性，第一支撑体3和第二支撑体9竖直部分的两端皆设置有插孔10，用于对支撑杆7的两端进行限位，避免其发生脱落的现象，从而避免影响收纳架的稳定性；

[0017] 第一支撑体3和第二支撑体9的内侧水平设置有托板11，对下层收纳架1和上层收纳架8进行承托，保证其承载能力，且托板11的底部设置有加强肋13，保证托板11的支撑强度，托板11上设置有安装孔12，下层收纳架1和上层收纳架8的拐角位置处皆设置有定位孔5，且定位孔5与安装孔12相配合；

[0018] 第一支撑体3和第二支撑体9的两端皆设置有限位卡槽6，第一支撑体3和第二支撑体9之间安装有支撑杆7，且支撑杆7的上下两端皆卡接在限位卡槽6的内部，增加支撑杆7与第一支撑体3和第二支撑体9之间的装配稳定性；

[0019] 支撑杆7呈S形结构，支撑杆7的顶端和底端皆插接在插孔10内部。

[0020] 本申请实施例在使用时：首先，通过定位孔5与安装孔12的配合，在下层收纳架1和上层收纳架8底部的拐角位置处分别安装第一支撑体3和第二支撑体9；然后，在第一支撑体3与第二支撑体9之间安装支撑杆7，使支撑杆7的上下两端卡接在限位卡槽6的内部，并使支撑杆7的端部插入插孔10内，保证收纳架装配的稳定性。

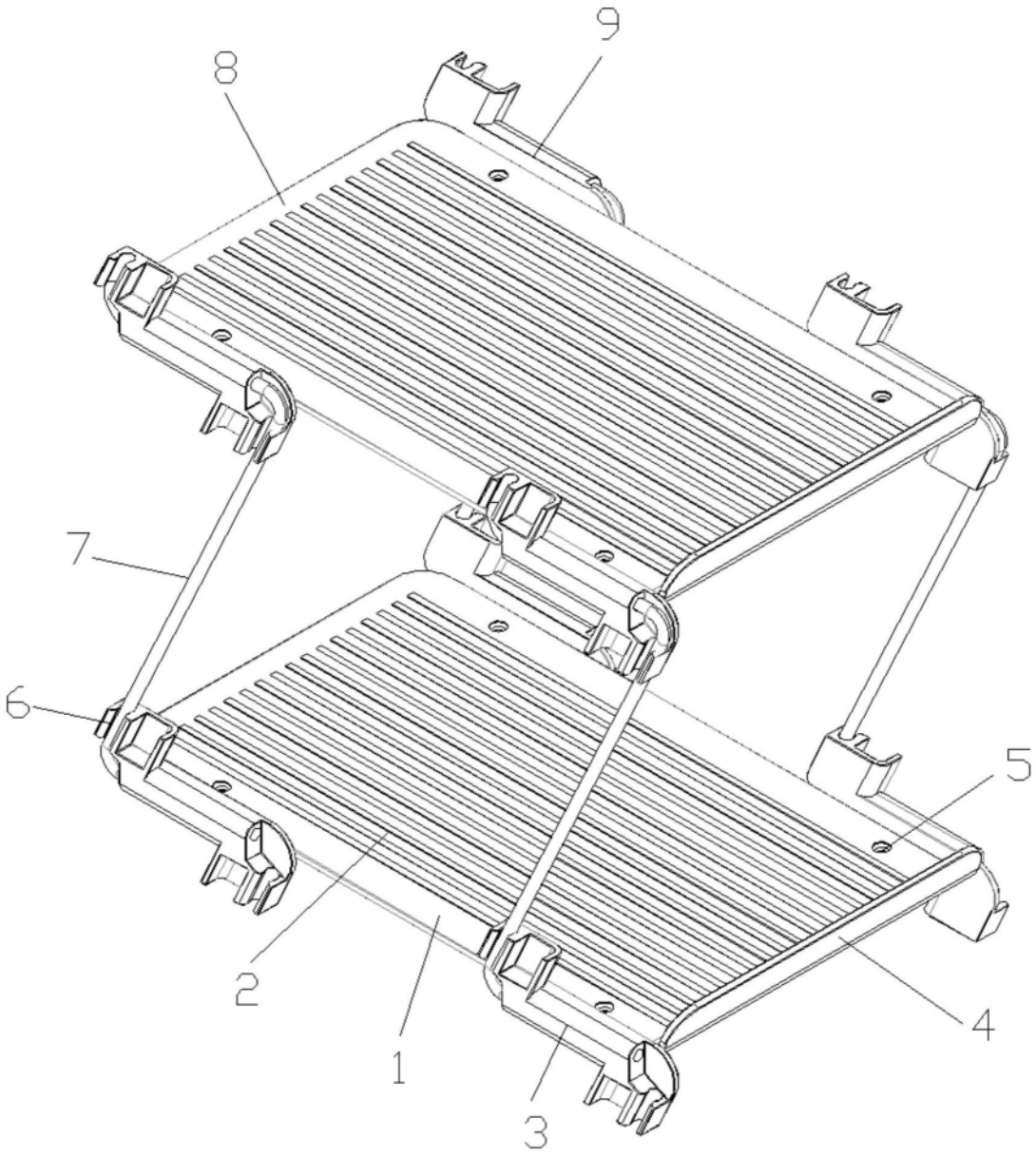

图1

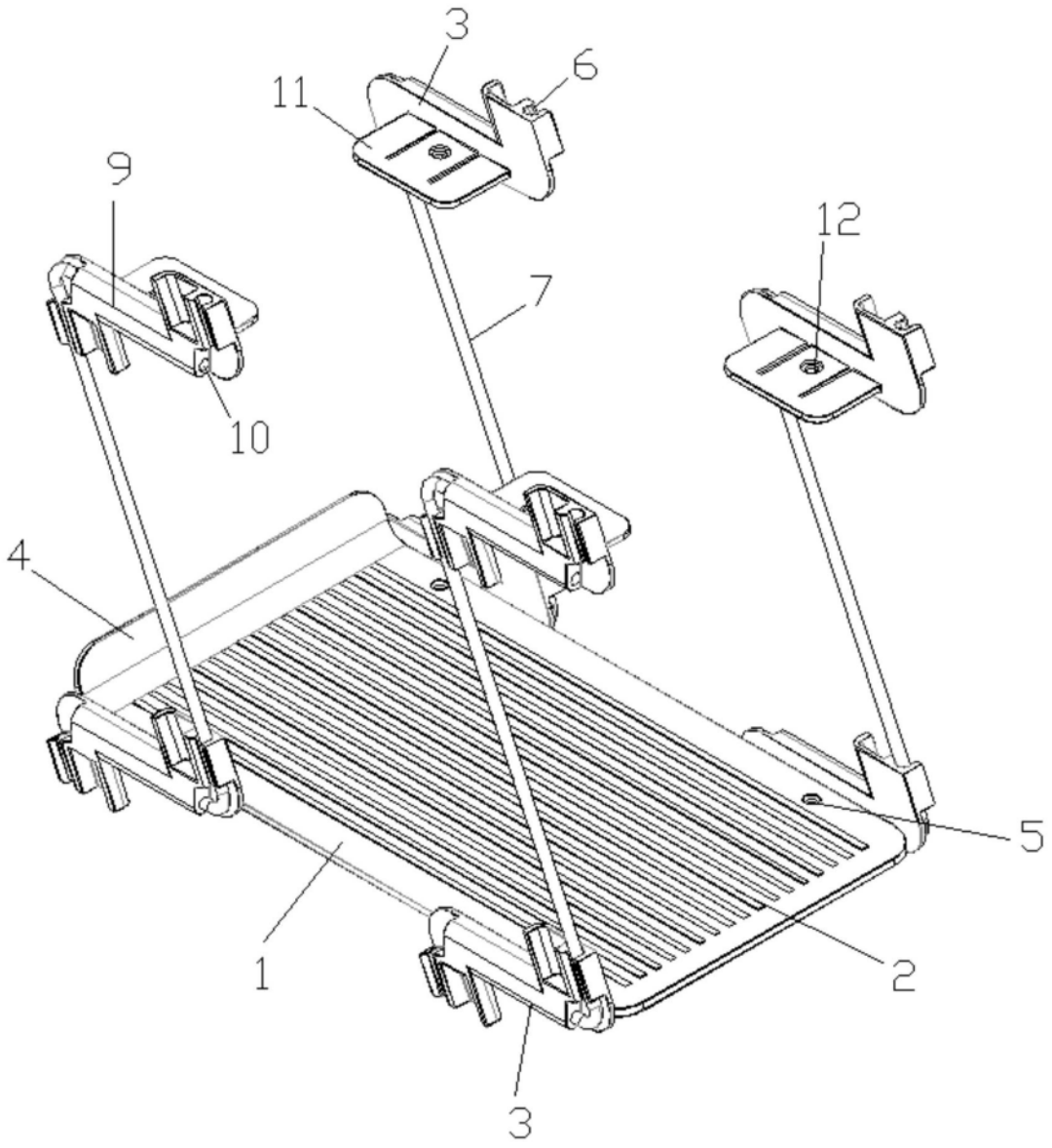

图2

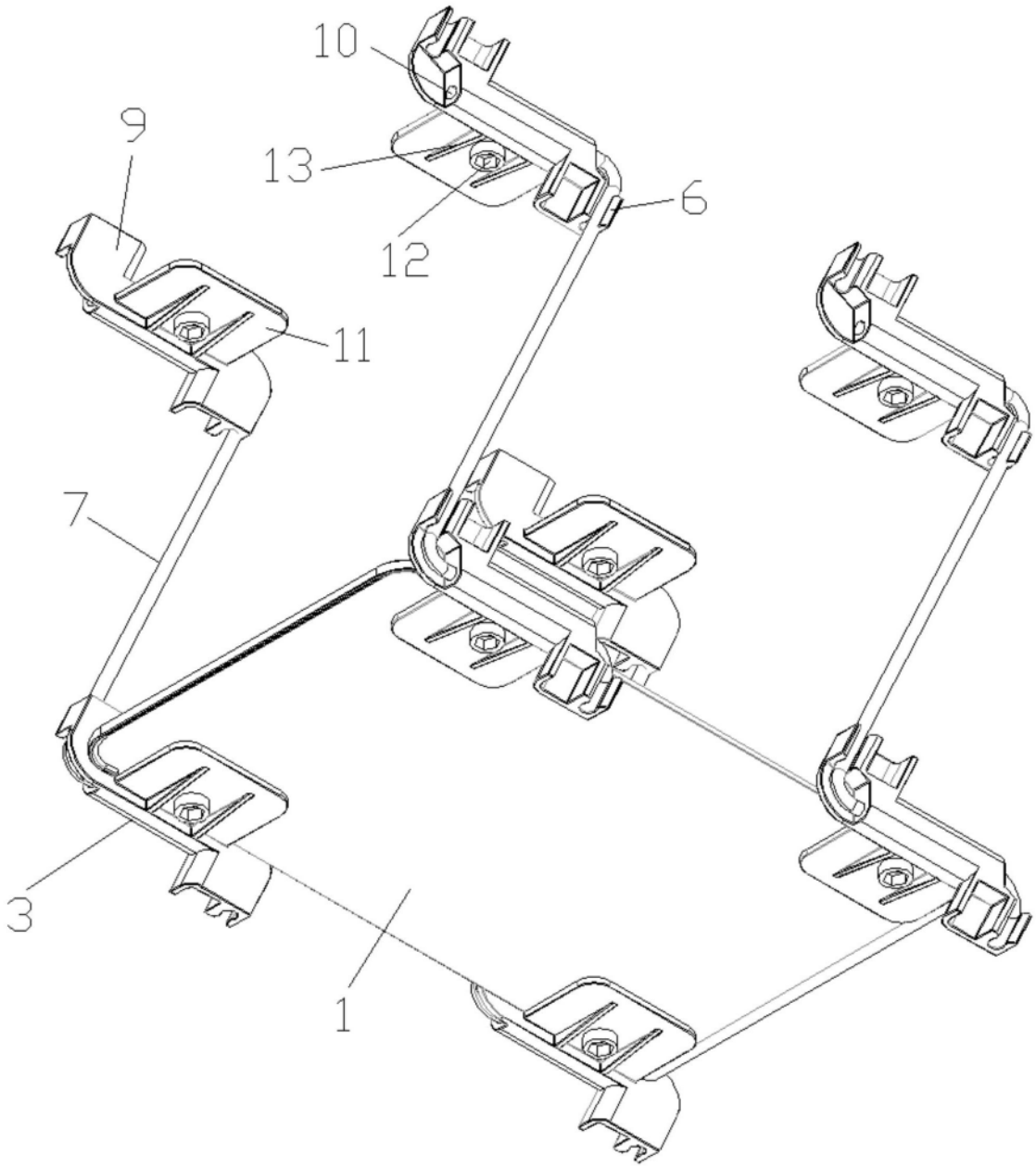

图3