(19)中华人民共和国国家知识产权局

(12)实用新型专利

(10)授权公告号 CN 203082991 U
(45)授权公告日 2013.07.24

(21)申请号 201220717753.0

(22)申请日 2012.12.21

(73)专利权人 周建东
地址 312400 浙江省绍兴市嵊州市城东经济开发区经三路180号

(72)发明人 项栋

(51)Int.Cl.
*F24C 15/20*(2006.01)

权利要求书1页 说明书2页 附图2页

(54)实用新型名称

一种集成灶

(57)摘要

本实用新型公开了一种集成灶，包括主体、设置在主体内的风机系统、集成在主体上的消毒柜、位于消毒柜上方的灶台及挡板，挡板上开设有进风口，灶台两侧设置有导烟侧板，导烟侧板上开设有至少两个侧进风口，侧进风口呈圆形，侧进风口上固定连接有吸油棒，吸油棒上包裹一层吸油滤布，吸油棒的直径大于相邻两根吸油棒之间的进风口的距离，所述的导烟侧板通过内部的集烟管道与所述的风机系统相连。本实用新型具有油烟分离效果好，吸排油烟效果好，便于清洗的优点。

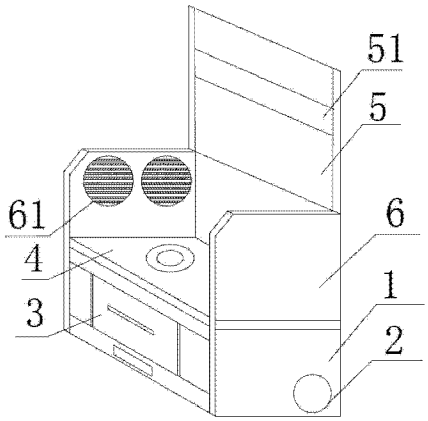


CN 203082991 U

1. 一种集成灶，包括主体（1）、设置在主体（1）内的风机系统（2）、集成在主体（1）上的消毒柜（3）、位于消毒柜（3）上方的灶台（4）及挡板（5），所述的挡板（5）上开设有进风口（51），其特征在于：所述的灶台（4）两侧设置有导烟侧板（6），导烟侧板（6）上开设有至少两个侧进风口（61），所述的侧进风口（61）呈圆形，侧进风口（61）上固定连接有吸油棒（611），所述的吸油棒（611）上包裹一层吸油滤布，所述的吸油棒（611）的直径大于相邻两根吸油棒（611）之间的进风口的距离，所述的导烟侧板（6）通过内部的集烟管道与所述的风机系统（2）相连。

2. 如权利要求 1 所述的一种集成灶，其特征在于：所述的导烟侧板（6）上开设有三个圆形侧进风口（61）。

# 一种集成灶

## 技术领域

[0001] 本实用新型涉及一种厨具设备，尤其是一种集成灶。

## 背景技术

[0002] 随着现代烹调技术的发展，对于厨具设备的要求也越来越高，在这种情况下集成灶作为一种新的厨具设备逐渐走入到每个家庭中，集成灶集消毒柜、燃气灶、吸油烟机与一体，实现了厨房设备的一体化，因此深受人们喜爱。现在常用的集成灶的吸油烟功能一般是通过内部的风机来完成，依靠风机的运行使油烟通过挡板上的进风口进入集烟腔中，达到油烟外排的效果，但是由于国内的烹饪方式一般油烟量都比较大，单纯的只靠挡板上的进风口很难将油烟完全吸尽，而且现有技术中的挡板的结构也比较简单，对油烟的分离功能比较差，这就造成了风机的负担，大量的油烟进入风机，附着在风机的风叶上，这样势必造成风机要经常清洗，而风机的清洗也不是件容易的事情，来回的拆卸也是相当的麻烦。

## 实用新型内容

[0003] 本实用新型提供了一种带有导烟侧板的集成灶，解决了现有技术中的集成灶对于油烟的分离效果和外排效果较差的问题。

[0004] 为达到上述目的，本实用新型的技术方案是：

[0005] 一种集成灶，包括主体、设置在主体内的风机系统、集成在主体上的消毒柜、位于消毒柜上方的灶台及挡板，挡板上开设有进风口，灶台两侧设置有导烟侧板，导烟侧板上开设有至少两个侧进风口，侧进风口呈圆形，侧进风口上固定连接有吸油棒，吸油棒上包裹一层吸油滤布，吸油棒的直径大于相邻两根吸油棒之间的进风口的距离，所述的导烟侧板通过内部的集烟管道与所述的风机系统相连。

[0006] 作为上述方案的进一步设置，所述的导烟侧板上开设有三个圆形侧进风口。

[0007] 本实用新型的有益效果是：在灶台的两侧设置了导烟侧板，通过导烟侧板上的侧进风口加强了对于油烟的吸收，侧进风口上的吸油棒上包裹的吸油滤布可以加强油烟的分离，更多的油污被吸附在吸油滤布上，减轻了风机的负担，也使得清洗比较方便。

## 附图说明

[0008] 图 1 为本实用新型的结构示意图；

[0009] 图 2 为导烟侧板的主视图。

[0010] 图中：主体 1，风机系统 2，消毒柜 3，灶台 4，挡板 5，进风口 51，导烟侧板 6，侧进风口 61，吸油棒 611。

## 具体实施方式

[0011] 下面结合附图，并结合实施例，对本实用新型做进一步的说明。

[0012] 实施例：

[0013] 如图 1、图 2 所示，一种集成灶，包括主体 1、设置在主体 1 内的风机系统 2、集成在主体 1 上的消毒柜 3、位于消毒柜 3 上方的灶台 4 及挡板 5，挡板 5 上开设有进风口 51，所述的灶台 4 两侧设置有导烟侧板 6，导烟侧板 6 上开设有至少两个侧进风口 61，侧进风口 61 呈圆形，侧进风口 61 上固定连接有吸油棒 611，吸油棒 611 上包裹一层吸油滤布，所述的吸油棒 611 的直径大于相邻两根吸油棒 611 之间的进风口的距离，所述的导烟侧板 6 通过内部的集烟管道与所述的风机系统 2 相连。

[0014] 所述的导烟侧板 6 上开设有三个圆形侧进风口 61。

[0015] 本实用新型提供的集成灶在工作时，油烟产生以后一部分油烟通过挡板 5 上的进风口 51 进入集烟腔中，还有一部分油烟通过灶台两侧的导烟侧板 6 上开设的侧进风口 61 进入内部集烟管道，油烟在通过侧进风口 61 时，大量的油污被吸附在吸油棒 611 的吸油滤布上，加强了油烟的分离效果，使得进入内部集烟管道的油烟中含油量大大减少，减轻了风机的负担，由于吸油滤布是包裹在吸油棒 611 上的，清洗时只需将吸油滤布取下完成清洗即可，方便快捷。

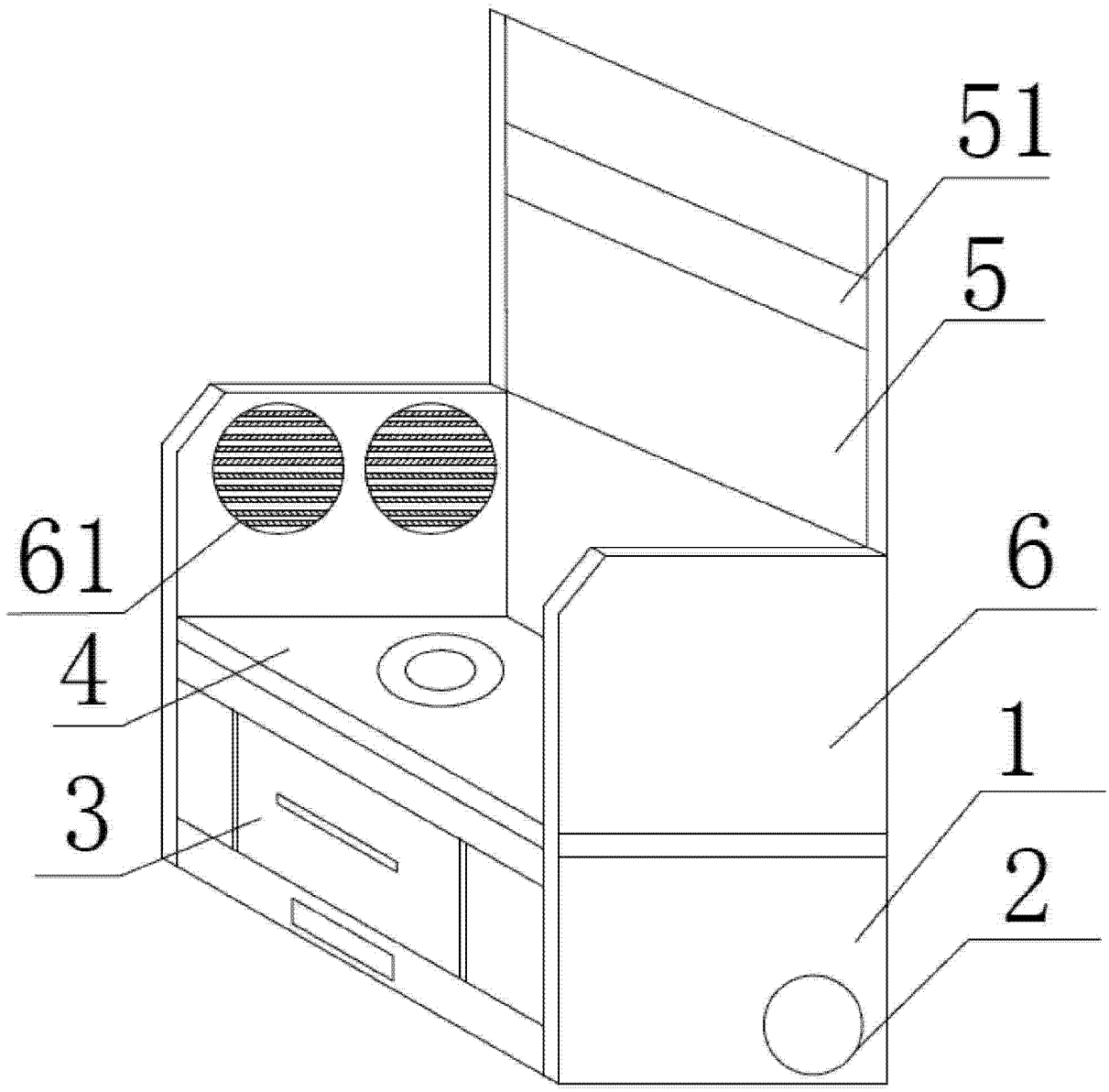


图 1

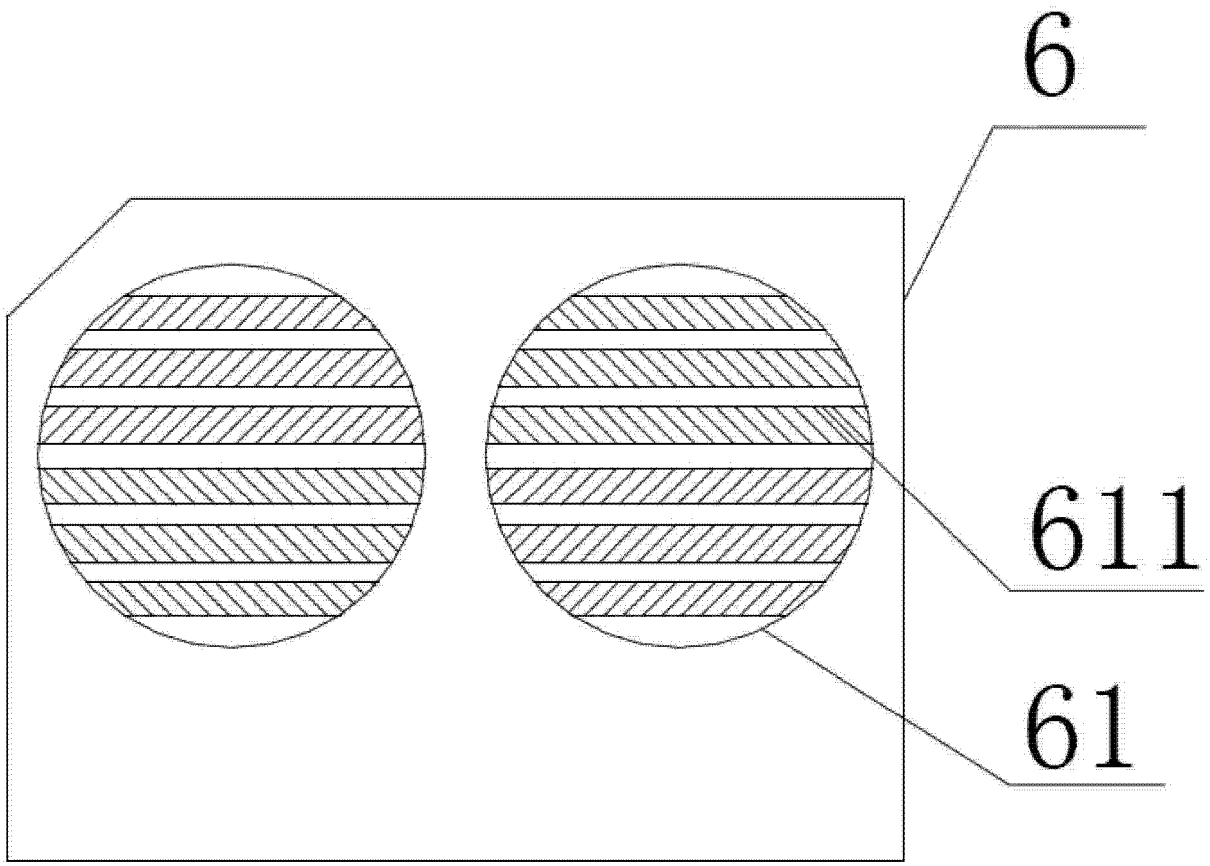


图 2