(19)中华人民共和国国家知识产权局

(12)实用新型专利

(10)授权公告号 CN 211362599 U
(45)授权公告日 2020.08.28

(21)申请号 201922220865.X

(ESM)同样的发明创造已同日申请发明专利

(22)申请日 2019.12.12

(73)专利权人 永清霍尔茨门业有限公司
地址 065600 河北省廊坊市永清燃气工业园兰花路6号

(72)发明人 张春友 杨旭 张淑 黄镜澳 王秀霞 沈笑松

(74)专利代理机构 北京圣州专利代理事务所（普通合伙）11818
代理人 王振佳

(51)Int.Cl.
B27B 5/04(2006.01)
B27B 5/29(2006.01)
B27G 3/00(2006.01)
B27G 5/02(2006.01)

权利要求书1页 说明书3页 附图2页

(54)实用新型名称

一种斜角双锯开料机

(57)摘要

本实用新型公开了一种斜角双锯开料机，包括机架，所述机架包括切割锯台、支撑台和延展台，所述切割锯台包括相邻设置的第一切割锯台和第二切割锯台，所述切割锯台的外侧均设有所述支撑台，所述延展台位于所述支撑台的外侧，所述第一切割锯台内设有第一切割锯组件，所述第二切割锯台内设有第二切割锯组件，所述第一切割锯组件与所述第二切割锯组件的结构相同，其设置方向相反；所述第一切割锯组件包括旋转板和电机，所述旋转板上设有与所述电机连接的锯片，所述旋转板与所述锯片平行。本实用新型采用上述结构的一种斜角双锯开料机，操作方便，可以高效完成木料的加工，工作效率高。

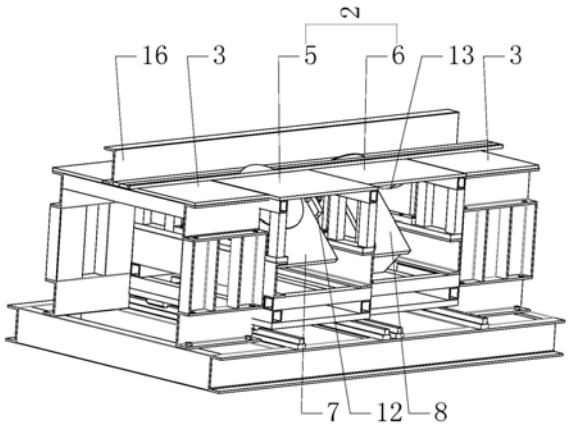

CN 211362599 U

1.一种斜角双锯开料机，其特征在于：包括机架，所述机架包括切割锯台、支撑台和延展台，所述切割锯台包括相邻设置的第一切割锯台和第二切割锯台，所述切割锯台的外侧均设有所述支撑台，所述延展台位于所述支撑台的外侧，所述第一切割锯台内设有第一切割锯组件，所述第二切割锯台内设有第二切割锯组件，所述第一切割锯组件与所述第二切割锯组件的结构相同，其设置方向相反；

所述第一切割锯组件包括旋转板和电机，所述旋转板上设有与所述电机连接的锯片，所述旋转板与所述锯片平行设置，所述电机与所述锯片固定在所述旋转板的两侧，所述旋转板的两端通过固定板连接在弯轨上，所述弯轨为固定在所述机架上的半圆弧形结构，所述弯轨上设有用于固定所述固定板一端的若干个固定孔，所述固定板的另一端通过锁紧柱固定所述机架上，所述锁紧柱凸出于所述固定板，并分布在所述旋转板的上下两端。

2.根据权利要求1所述的一种斜角双锯开料机，其特征在于：所述机架的上方设有限位件，所述限位件靠近所述锯片的一侧为水平结构，所述第一切割锯组件与所述第二切割锯组件的锯片位于所述限位件的同一侧。

3.根据权利要求1所述的一种斜角双锯开料机，其特征在于：所述机架上设有与所述切割锯台下方滑道连接的滑轨。

4.根据权利要求1所述的一种斜角双锯开料机，其特征在于：所述第一切割锯组件的上方设有第一吸尘罩，所述第二切割锯组件的上方设有第二吸尘罩，所述第一吸尘罩和所述第二吸尘罩之间设有第三吸尘罩，所述第一吸尘罩、所述第二吸尘罩和第三吸尘罩均通过管路与吸尘系统连接。

5.根据权利要求4所述的一种斜角双锯开料机，其特征在于：所述支撑台的上方设有用于固定管路的支架，所述支架上还设有用于支撑所述第一吸尘罩、所述第二吸尘罩上吸风系统的固定杆。

一种斜角双锯开料机

技术领域

[0001] 本实用新型涉及木料加工设备技术领域，特别是涉及一种斜角双锯开料机。

背景技术

[0002] 传统的门窗都是利用木料制作而成，门窗的角部利用45°角度对角的卯榫连接好看。但是，要做成这种结构的对角，一般使用手工加工而成，做起来费公费时，而且，对木工的技术要求高，如果切割过度，就会在角度留下一道缝隙，难以保证尺寸精度。

实用新型内容

[0003] 本实用新型的目的是提供一种斜角双锯开料机，操作方便，可以高效完成木料的加工，工作效率高。

[0004] 为实现上述目的，本实用新型提供了一种斜角双锯开料机，包括机架，所述机架包括切割锯台、支撑台和延展台，所述切割锯台包括相邻设置的第一切割锯台和第二切割锯台，所述切割锯台的外侧均设有所述支撑台，所述延展台位于所述支撑台的外侧，所述第一切割锯台内设有第一切割锯组件，所述第二切割锯台内设有第二切割锯组件，所述第一切割锯组件与所述第二切割锯组件的结构相同，其设置方向相反；

[0005] 所述第一切割锯组件包括旋转板和电机，所述旋转板上设有与所述电机连接的锯片，所述旋转板与所述锯片平行设置，所述电机与所述锯片固定在所述旋转板的两侧，所述旋转板的两端通过固定板连接在弯轨上，所述弯轨为固定在所述机架上的半圆弧形结构，所述弯轨上设有用于固定所述固定板一端的若干个固定孔，所述固定板的另一端通过锁紧柱固定所述机架上，所述锁紧柱凸出于所述固定板，并分布在所述旋转板的上下两端。

[0006] 优选的，所述机架的上方设有限位件，所述限位件靠近所述锯片的一侧为水平结构，所述第一切割锯组件与所述第二切割锯组件的锯片位于所述限位件的同一侧。

[0007] 优选的，所述机架上设有与所述切割锯台下方滑道连接的滑轨。

[0008] 优选的，所述第一切割锯组件的上方设有第一吸尘罩，所述第二切割锯组件的上方设有第二吸尘罩，所述第一吸尘罩和所述第二吸尘罩之间设有第三吸尘罩，所述第一吸尘罩、所述第二吸尘罩和第三吸尘罩均通过管路与吸尘系统连接。

[0009] 优选的，所述支撑台的上方设有用于固定管路的支架，所述支架上还设有用于支撑所述第一吸尘罩、所述第二吸尘罩上吸风系统的固定杆。

[0010] 因此，本实用新型采用上述结构的一种斜角双锯开料机，操作方便，可以高效完成木料的加工，工作效率高。

[0011] 下面通过附图和实施例，对本实用新型的技术方案做进一步的详细描述。

附图说明

[0012] 图1是本实用新型一种斜角双锯开料机实施例的示意图；

[0013] 图2是本实用新型一种斜角双锯开料机内部结构实施例的侧视图；

[0014] 图3是本实用新型一种斜角双锯开料机内部结构实施例的正视图。

[0015] 附图标记

[0016] 1、机架;2、切割锯台;3、支撑台;4、延展台;5、第一切割锯台;6、第二切割锯台;7、第一切割锯组件;8、第二切割锯组件;9、旋转板;10、电机;11、锯片;12、固定板;13、弯轨;14、固定孔;15、锁紧柱;16、限位件;17、滑轨;18、滑道;19、第一吸尘罩;20、第二吸尘罩;21、第三吸尘罩;22、支架;23、固定杆。

具体实施方式

[0017] 下面结合附图对本实用新型的实施方式做进一步的说明。

[0018] 图1是本实用新型一种斜角双锯开料机实施例的示意图,图2是本实用新型一种斜角双锯开料机内部结构实施例的侧视图,图3是本实用新型一种斜角双锯开料机内部结构实施例的正视图,如图所示,一种斜角双锯开料机,包括机架1,机架1包括切割锯台2、支撑台3和延展台4,切割锯台2包括相邻设置的第一切割锯台5和第二切割锯台6,切割锯台2的外侧均设有支撑台3,延展台4位于支撑台3的外侧。机架1上设有与切割锯台2下方滑道18连接的滑轨17,切割锯台2可以在滑轨17上滑行,从而实现调整切割锯台2的位置。

[0019] 第一切割锯台5内设有第一切割锯组件7,第二切割锯台6内设有第二切割锯组件8,第一切割锯组件7与第二切割锯组件8的结构相同,其设置方向相反,实现木料两侧相反方向的斜角切割。

[0020] 机架1的上方设有限位件16,限位件16靠近锯片11的一侧为水平结构,限位件16对木料进行限位,保证木料的切削角度准确。第一切割锯组件7与第二切割锯组件8的锯片11位于限位件16的同一侧,保证锯片11对木料进行切削。

[0021] 第一切割锯组件7的上方设有第一吸尘罩19,第一吸尘罩19用于吸去第一切割锯组件7切削产生的碎屑,不会使碎屑进入外界的工作环境中。第二切割锯组件8的上方设有第二吸尘罩20,第二吸尘罩20用于吸去第二切割锯组件8切削产生的碎屑,第二吸尘罩20与第一吸尘罩19的作用相同。第一吸尘罩19和第二吸尘罩20之间设有第三吸尘罩21,第三吸尘罩21用于吸取第一切割锯组件7切削后在木料运输到第二切割锯组件8过程中的碎屑,可以减少进入工作环境中的碎屑。

[0022] 第一吸尘罩19、第二吸尘罩20和第三吸尘罩21均通过管路与吸尘系统连接,吸尘系统用于集中处理切削木料产生的碎屑。支撑台3的上方设有用于固定管路的支架22,支架22为管路提供支撑,便于管路的进一步固定。支架22上还设有用于支撑第一吸尘罩19、第二吸尘罩20上吸风系统的固定杆23,固定杆23为吸尘系统提供支撑,减少第一吸尘罩19、第二吸尘罩20受到的压力。

[0023] 第一切割锯组件7包括旋转板9和电机10,旋转板9上设有与电机10连接的锯片11,电机10与锯片11固定在旋转板9的两侧,电机10可以带动锯片11转动。旋转板9与锯片11平行设置,通过控制旋转板9的角度可以调节锯片10的切削角度。旋转板9的两端通过固定板12连接在弯轨13上,固定板12直接固定在旋转板9上,固定板12为旋转板9提供支撑,固定板12直接固定在弯轨13上,弯轨13为固定板12提供支撑。弯轨13为固定在机架1上的半圆弧形结构,弯轨13上设有用于固定固定板12一端的若干个固定孔14,通过固定板12连接在不同的固定孔14上,实现旋转板9的角度变化,从而切削出不同角度的木料。

[0024] 固定板12的另一端通过锁紧柱15固定机架1上，锁紧柱15实现固定板12的固定。锁紧柱15凸出于固定板12，并分布在旋转板9的上下两端，锁紧柱15实现旋转板9的进一步夹持。

[0025] 使用时，通过调整切割锯台2在滑轨17上的位置调整相邻两个锯片11之间的距离，然后通过调整固定板12连接在弯轨13上的固定孔位置，调整锯片11的切削角度，从而实现不同角度、不同位置的木料切削。

[0026] 因此，本实用新型采用上述结构的一种斜角双锯开料机，操作方便，可以高效完成木料的加工，工作效率高。

[0027] 最后应说明的是：以上实施例仅用以说明本实用新型的技术方案而非对其进行限制，尽管参照较佳实施例对本实用新型进行了详细的说明，本领域的普通技术人员应当理解：其依然可以对本实用新型的技术方案进行修改或者等同替换，而这些修改或者等同替换亦不能使修改后的技术方案脱离本实用新型技术方案的精神和范围。

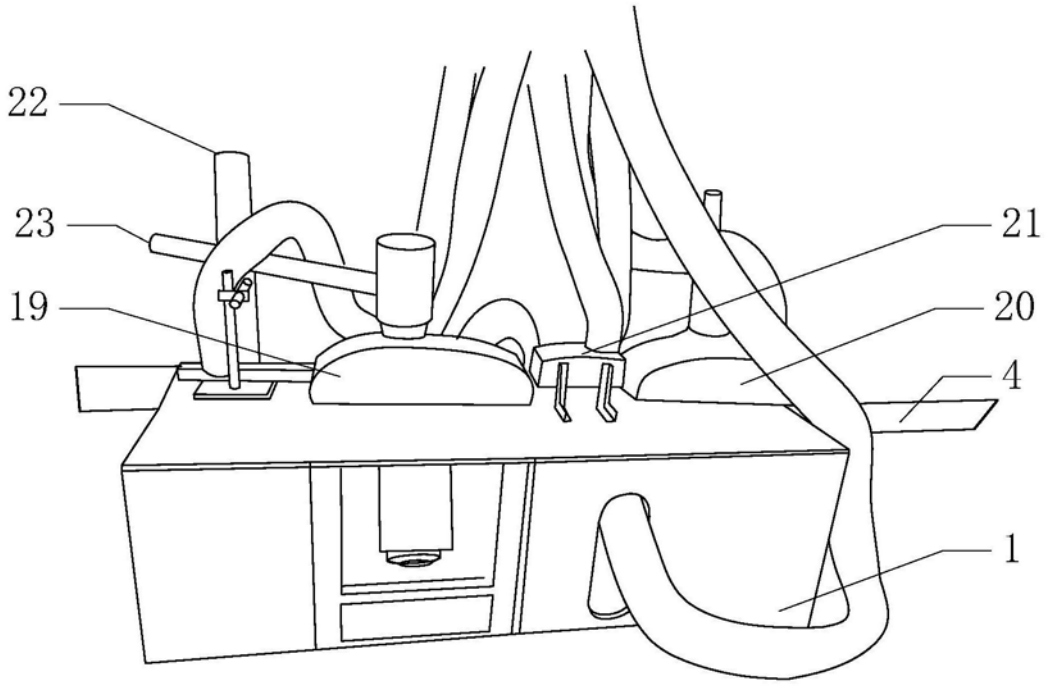

图1

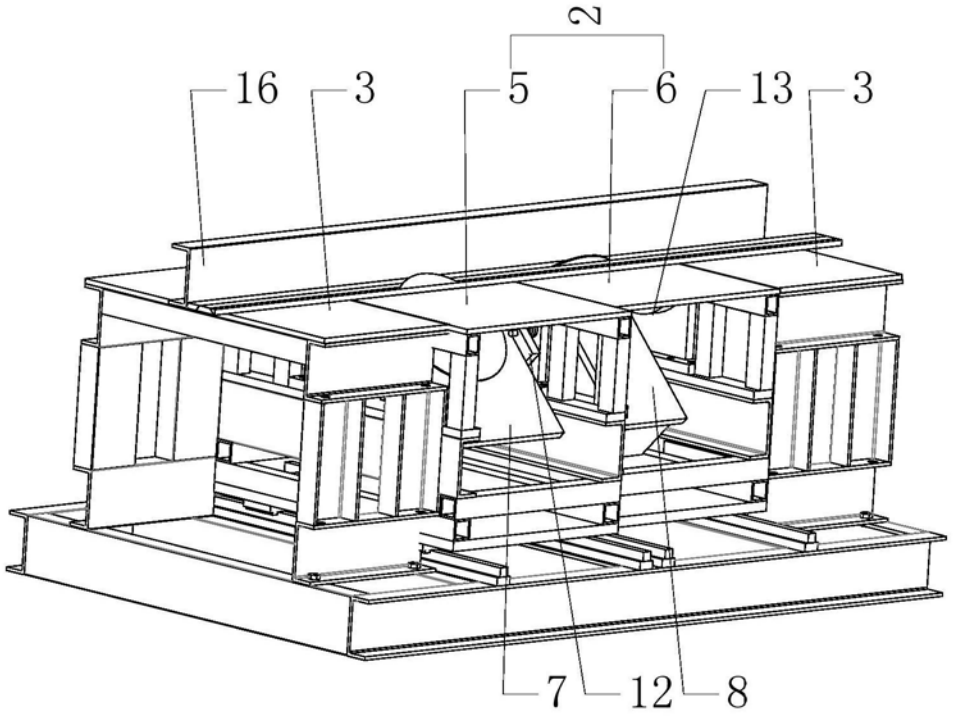

图2

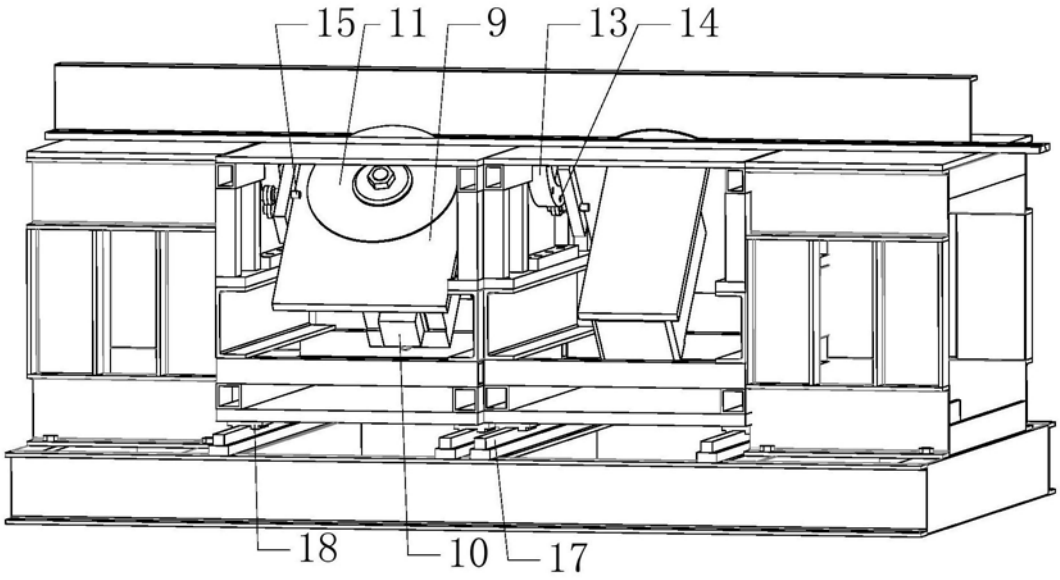

图3