(19)中华人民共和国国家知识产权局

(12)实用新型专利

(10)授权公告号 CN 211631444 U
(45)授权公告日 2020.10.09

(21)申请号 202020098810.6

(22)申请日 2020.01.06

(73)专利权人 张建峰
地址 056000 河北省邯郸市复兴区前进大街28号114-1-9

(72)发明人 张建峰

(51)Int.Cl.
A01K 83/00(2006.01)

权利要求书1页 说明书2页 附图1页

(54)实用新型名称

一种防挂鱼钩

(57)摘要

本实用新型涉及一种防挂鱼钩。鱼钩包括柄头、钩柄和钩尖，柄头与鱼线固定，钩柄弯曲，使钩尖弯回与柄头接近同轴，以便钩尖产生与鱼线同向力量；所述的柄头上固定防挂片的一端，防挂片的另一端悬空，并在所述的钩尖之外，靠近护住钩尖，防挂片有弹性能使钩尖躲开水底的突出物和废鱼网。它结构简单，成本低，使用方便，可以有效地防止钩挂底、挂网。

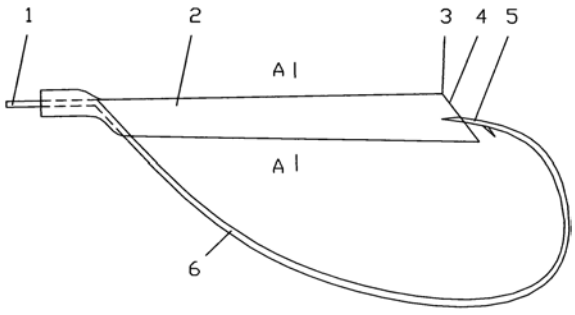

CN 211631444 U

1.一种防挂鱼钩,鱼钩包括柄头(1)、钩柄(6)和钩尖(5),柄头(1)与鱼线固定,钩柄(6)弯曲,使钩尖(5)弯回与柄头(1)接近同轴;其特征在于:所述的柄头(1)上固定防挂片(2)的一端,防挂片(2)的另一端悬空,并在所述的钩尖(5)之外,靠近护住钩尖(5),防挂片(2)有弹性能使钩尖(5)躲开水底的突出物和废鱼网。

2.根据权利要求1所述的防挂鱼钩,其特征在于:所述的钩柄(6)加长10-20mm。

3.根据权利要求1所述的防挂鱼钩,其特征在于:所述防挂片(2)的横截面为“V”字形。

4.根据权利要求1所述的防挂鱼钩,其特征在于:所述防挂片(2)自由端有顶角(3),顶角(3)比钩尖(5)高5-10mm。

5.根据权利要求4所述的防挂鱼钩,其特征在于:所述防挂片(2)自由端的顶角(3)到防挂片(2)固定点的距离比钩尖(5)到防挂片(2)固定点的距离小1-3mm。

6.根据权利要求3所述的防挂鱼钩,其特征在于:所述防挂片(2)的自由端有斜边(4)。

7.根据权利要求1所述的防挂鱼钩,其特征在于:所述防挂片(2)的材料为塑料、化纤或胶类。

一种防挂鱼钩

技术领域

[0001] 本实用新型属于钓鱼工具，特别涉及一种防挂鱼钩。

背景技术

[0002] 由于水下环境复杂性，经常出现鱼钩挂底、挂废鱼网的现象，这对钓鱼爱好者来说是非常苦恼的事，鱼钩挂底一是影响上鱼，二是影响心情，而一旦出现挂底的现象很难将钩拉上来，只能拉断鱼线。

发明内容

[0003] 为了克服现有技术的缺点，本实用新型提供一种防挂鱼钩，它结构简单，成本低，使用方便，可以有效地防止钩挂底、挂网。

[0004] 本实用新型解决其技术问题所采取的技术方案是：鱼钩包括柄头、钩柄和钩尖，柄头与鱼线固定，钩柄弯曲，使钩尖弯回与柄头接近同轴，以便钩尖产生与鱼线同向力量；所述的柄头上固定防挂片的一端，防挂片的另一端悬空，并在所述的钩尖之外，靠近护住钩尖，防挂片有弹性能使钩尖躲开水底的突出物和废鱼网。

[0005] 本实用新型结构具有下列有点：1)、简单，成本低，使用方便；2)、可有效地防止鱼钩挂住网、绳、石块、草类；3)、钩柄加长，防止子线被鱼咬断；4)、防挂片不挡鱼嘴，又能诱鱼；5)、防止条状诱饵在鱼钩上缠绕；6)、大大减少了临近钓手相互挂钩现象。

附图说明

[0006] 下面结合附图和实施例对本实用新型进一步说明。

[0007] 图1为本实用新型主视图；

[0008] 图2为本实用新型图1中的A-A断面放大图。

具体实施方式

[0009] 如图1、2所示，鱼钩包括柄头1、钩柄6和钩尖5，柄头1与鱼线(图中未画出)固定，钩柄6弯曲，使钩尖5弯回与柄头1接近同轴，以便钩尖5产生与鱼线同向力量；所述的柄头1上固定防挂片2的一端，防挂片2的另一端悬空，并在所述的钩尖5之外，靠近护住钩尖5，防挂片2有弹性能使钩尖5躲开水底的突出物和废鱼网。

[0010] 所述的钩柄6加长10-20mm，防止子线被鱼咬断。

[0011] 所述防挂片2的横截面为“V”字形，使防挂片2既有强度，又能对钩尖提供有效的保护。

[0012] 所述防挂片2自由端有顶角3，顶角3比钩尖5高5-10mm。以提高防护效果。

[0013] 所述防挂片2自由端的顶角3到防挂片2固定点的距离比钩尖5到防挂片2固定点的距离小1-3mm，使防挂片2在鱼咬时能够自由向下变形，防止防挂片2被钩尖5挂住，影响钓鱼效果。

[0014] 所述防挂片2的自由端有斜边4,防止防挂片2被钩尖5挂住,影响钓鱼效果。

[0015] 所述防挂片2的材料为塑料、化纤或胶类。

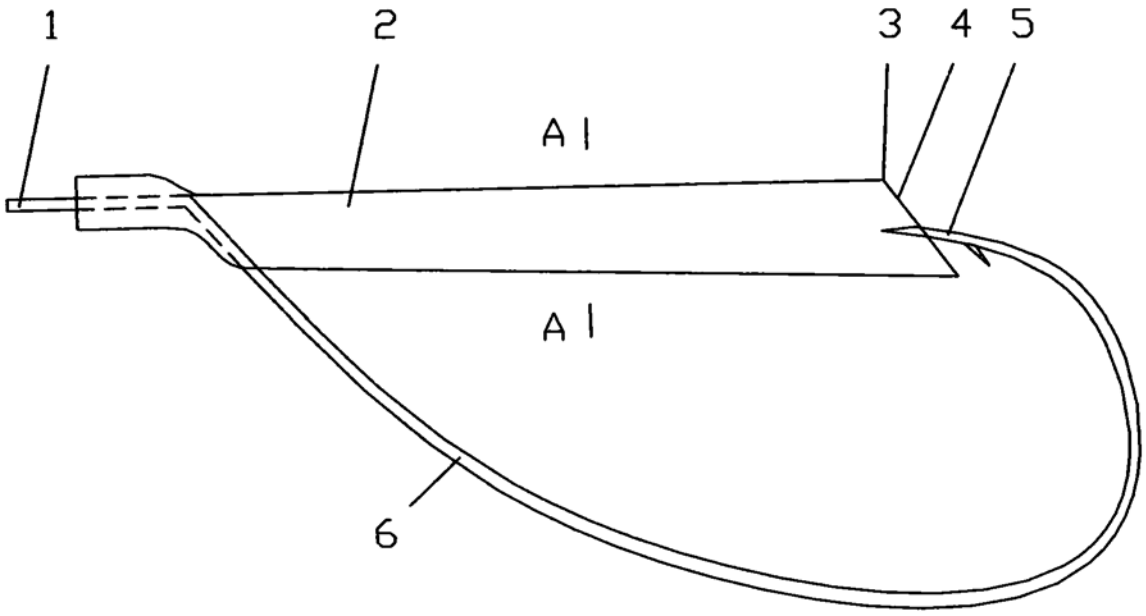

图1



图2