(19)中华人民共和国国家知识产权局

(12)发明专利申请

(10)申请公布号 CN 103639953 A
(43)申请公布日 2014.03.19

(21)申请号 201310622021.2

(22)申请日 2013.11.30

(71)申请人 浙江明磊工具实业有限公司
地址 315145 浙江省宁波市鄞州区经济开发区鄞东北路188号

(72)发明人 翁磊

(74)专利代理机构 南京众联专利代理有限公司 32206
代理人 顾进

(51)Int.Cl.
B25B 13/12(2006.01)

权利要求书1页 说明书2页 附图1页

(54)发明名称

可调节拉绳扳手

(57)摘要

本发明提供一种可调节拉绳扳手。针对常用的活扳手采用蜗杆调节开口度便于适应不同直径的螺母，但是蜗杆在使用一段时间以后容易发生蜗杆上的螺纹损坏的情况，导致扳手使用寿命降低的问题。本发明的可调节拉绳扳手，包括扳手本体，所述的扳手本体的一端为手柄，另一端为扳动部，所述的扳动部具有一固定鄂以及一滑槽，所述的滑槽延伸至固定颚底端，所述的滑槽里面套装有活动鄂，所述的活动鄂可以在外力作用下在滑槽中移动，其特征是：所述的活动鄂的两端连接拉绳，所述的拉绳连接滚筒，所述的滚筒安装在所述的手柄上，所述的滚筒连接手摇曲柄。本发明作为一种安装拆卸工具。

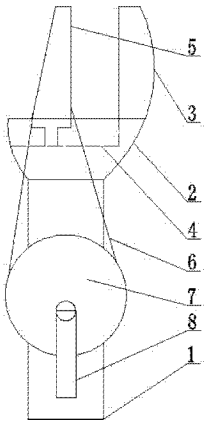

CN 103639953 A

1. 一种可调节拉绳扳手，包括扳手本体，所述的扳手本体的一端为手柄，另一端为扳动部，所述的扳动部具有一固定鄂以及一滑槽，所述的滑槽延伸至固定颚底端，所述的滑槽里面套装有活动鄂，所述的活动鄂可以在外力作用下在滑槽中移动，其特征是：所述的活动鄂的两端连接拉绳，所述的拉绳连接滚筒，所述的滚筒安装在所述的手柄上，所述的滚筒连接手摇曲柄。

2. 根据权利要求 1 所述的可调节拉绳扳手，其特征是：所述的滚筒的直径大于所述的滑槽的长度。

可调节拉绳扳手

[0001] 技术领域：

本发明涉及一种工具，具体涉及一种可调节拉绳扳手。。

[0002] 背景技术：

扳手是一种常用的安装与拆卸工具。利用杠杆原理拧转螺栓、螺钉、螺母和其他螺纹紧持螺栓或螺母的开口或套孔固件的手工工具。扳手通常在柄部的一端或两端制有夹柄部施加外力柄部施加外力，就能拧转螺栓或螺母持螺栓或螺母的开口或套孔。使用时沿螺纹旋转方向在柄部施加外力，就能拧转螺栓或螺母。

[0003] 常用的活扳手采用蜗杆调节开口度便于适应不同直径的螺母，但是蜗杆在使用一段时间以后容易发生蜗杆上的螺纹损坏的情况，导致扳手使用寿命降低。

[0004] 发明内容：

本发明的目的是针对上述存在的问题提供一种可调节拉绳扳手，方便调节扳手的开口度，并且工作可靠，使用寿命长。

[0005] 上述的目的通过以下的技术方案实现：

可调节拉绳扳手，包括扳手本体，所述的扳手本体的一端为手柄，另一端为扳动部，所述的扳动部具有一固定鄂以及一滑槽，所述的滑槽延伸至固定颚底端，所述的滑槽里面套装有活动鄂，所述的活动鄂可以在外力作用下在滑槽中移动，所述的活动鄂的两端连接拉绳，所述的拉绳连接滚筒，所述的滚筒安装在所述的手柄上，所述的滚筒连接手摇曲柄。

[0006] 所述的可调节拉绳扳手，所述的滚筒的直径大于所述的滑槽的长度。

[0007] 有益效果：

本发明在使用的过程中根据待旋紧的不同螺母的大小通过转动手摇曲柄使得滚筒转动，从而带动拉绳拉动活动鄂在滑槽中运动，待活动鄂运动到合适的位置的时候固定手摇曲柄握住手柄进行工作，由于拉绳损坏后可以方便更换并且成本低，不影响扳手整体的使用寿命。

[0008] 附图说明：

图 1 是本发明的结构示意图。

[0009] 图中：1、手柄，2、扳动部，3、固定鄂，4、滑槽，5、活动鄂，6、拉绳，7、滚筒，8、手摇曲柄。

[0010] 具体实施方式：

实施例 1：

如图 1 所示：本发明的可调节拉绳扳手，包括扳手本体，所述的扳手本体的一端为手柄 1，另一端为扳动部 2，所述的扳动部具有一固定鄂 3 以及一滑槽 4，所述的滑槽延伸至固定颚底端，所述的滑槽里面套装有活动鄂 5，所述的活动鄂可以在外力作用下在滑槽中移动，所述的活动鄂的两端连接拉绳 6，所述的拉绳连接滚筒 7，所述的滚筒安装在所述的手柄上，所述的滚筒连接手摇曲柄 8。

[0011] 实施例 2：

实施例 1 所述的可调节拉绳扳手，所述的滚筒的直径大于所述的滑槽的长度。

[0012] 本发明方案所公开的技术手段不仅限于上述技术手段所公开的技术手段，还包括由以上技术特征任意组合所组成的技术方案。本发明的未尽事宜，属于本领域技术人员的公知常识。

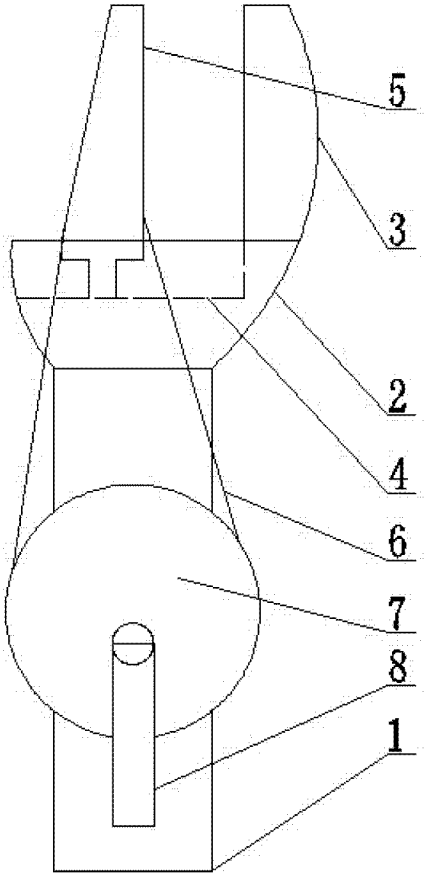

图 1