[19] 中华人民共和国国家知识产权局

[51] Int. Cl.
A45D 19/06 (2006.01)

[12] 实用新型专利说明书

专利号 ZL 200620035642.6

[45] 授权公告日 2007 年 5 月 16 日

[11] 授权公告号 CN 2899557Y

[22] 申请日 2006.9.20

[21] 申请号 200620035642.6

[73] 专利权人 余 勤

地址 610000 四川省成都市青羊区清江东路 5 号 7 栋 3 单元 9 号

[72] 设计人 余 勤

[74] 专利代理机构 成都虹桥专利事务所

代理人 刘世平

权利要求书 1 页 说明书 2 页 附图 1 页

[54] 实用新型名称

充气洗头盆

[57] 摘要

本实用新型公开了一种适合于在医院、美容店、理发店中使用的可充气洗头盆，实用性强且使用方便。 该充气洗头盆包括由不透水的柔性材料制作并密封连接为一体的盆体和盆底，盆体为封闭的环形气囊，气囊上设置有带单向阀的充气嘴。 气囊充气后，环形气囊与盆底围成一个可盛装和容纳水的容积空间。 使用时人体的颈部由气囊支撑，不仅感到舒适，且可以根据充气量来调节高度，方便不同的使用者。 另外，柔性密闭材料制作的洗头盆可以在放掉气囊内的气体后很方便的移走，便于对其消毒处理，也可制作成一次性使用的产品，可在医院、美容店、理发店等公共场合推广使用，尤其适合于医院和家庭中行动不便、长期卧床以及不宜随意搬动的患者使用。

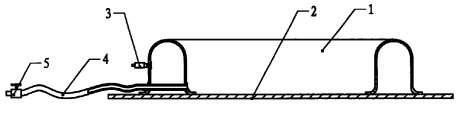

1、充气洗头盆，包括由不透水的柔性材料制作并密封连接为一体的盆体（1）和盆底（2），其特征是：盆体（1）为封闭的环形气囊，气囊上设置有带单向阀的充气嘴（3），气囊充气后，盆体（1）和盆底（2）之间形成容积空间。

2、如权利要求 1 所述的充气洗头盆，其特征是：盆体（1）的底部设置有排水管（4），排水管（4）上设置有阀门（5）。

3、如权利要求 1 或 2 所述的充气洗头盆，其特征是：盆底（2）的周边延伸出盆体（1）的外轮廓周边一段距离。

充气洗头盆

技术领域

本实用新型涉及一种洗头盆，尤其是一种适合于在医院、美容店、理发店中使用的可充气洗头盆。

背景技术

目前，在家庭、理发店、美容院等用于洗头的洗头盆通常都是在躺椅的头部安装一个陶瓷或不锈钢材质的盆作为洗头的用具，很少考虑到年纪大的人、行动不便或长期卧床的患者等洗头的困难。医院作为医护患者的单位，由于病人多且患病的种类也各不相同，很难针对不同的患者制作适合于不同患者使用的洗头盆。通常情况下，使用现有的洗头盆或通常的脸盆来洗头，都有很多不方便的地方，这一点尤其是对行动不便或长期卧床的患者以及不宜随意搬动的病人来说更加如此。

实用新型内容

本实用新型所要解决的技术问题是提供一种实用性强且使用方便的充气洗头盆。

本实用新型解决其技术问题所采用的技术方案是：该充气洗头盆包括由不透水的柔性材料制作并密封连接为一体的盆体和盆底，盆体为封闭的环形气囊，气囊上设置有带单向阀的充气嘴。气囊充气后，环形气囊与盆底围成一个可盛装和容纳水的容积空间，即可作为洗头盆用于洗头。

作为上述技术方案的改进，盆体的底部设置有排水管，排水管上设置有阀门。

作为对上述技术方案的进一步改进，盆底采用不透水的柔性材料制作，盆底的周边延伸出盆体的外轮廓周边一段距离，可防止在使用时水的外溅等。

本实用新型的有益效果是：由于采用柔性密闭材料制作盆体和盆底，且盆体由环形封闭的气囊形成，使用时人体的颈部由气囊支撑，

不仅感到舒适，且可以根据充气量来调节高度，方便不同的使用者。另外，柔性密闭材料制作的洗头盆可以在放掉气囊内的气体后很方便的移走，便于对其消毒处理，也可制作成一次性使用的产品，可在医院、美容店、理发店等公共场合推广使用，尤其适合于医院和家庭中行动不便、长期卧床以及不宜随意搬动的患者使用。

附图说明

图 1 是本实用新型的剖视示意图。

图 2 是图 1 的俯视图

图中标记为：盆体 1、盆底 2、充气嘴 3、排水管 4、阀门 5。

具体实施方式

下面结合附图和实施例对本实用新型进一步说明。

如图 1、图 2 所示，本实用新型的充气洗头盆，采用不透水的柔性材料例如橡胶、塑料等制作，包括盆体 1 和盆底 2，盆体 1 和盆底 2 密封连接为一体，盆体 1 为封闭的环形气囊，气囊上设置有带单向阀的充气嘴 3，充气嘴 3 既作为充气口也作为放气口使用。充气前，由于柔性材料制作的盆体 1 和盆底 2 可塑性很大，可以方便的将其置于使用者的头部下面，并将气囊置于人体颈部的位置后即可对气囊充气，环形的气囊在充气后即与盆底 2 围成一个可盛装和容纳水的容积空间，即可作为洗头盆使用。同时，充气的气囊具有了一定的强度和弹性，人体的头部或颈部放置在气囊上不会感到不适。在使用完后可以方便的将整个充气洗头盆拿走消毒，或作为一次性的产品使用。

为适应不同的使用环境，可以在盆体 1 的底部靠近盆底 2 的位置设置排水管 4，排水管 4 上设置阀门 5。这样在洗头的过程中可以适时的将污水派排走，也方便在洗完头后排出污水而取走洗头盆。作为个人单独使用的用具，也可以不在盆体 1 的底部设置排水管 4，当洗完头后直接将整盆的污水倒掉即可。

考虑到为行动不便、长期卧床以及不宜随意搬动的患者洗头时盆内的水容易飞溅或溢出，可以将盆底 2 的周边制作成延伸出盆体 1 的外轮廓周边一段距离，避免飞溅或溢出的污水污染床褥等。

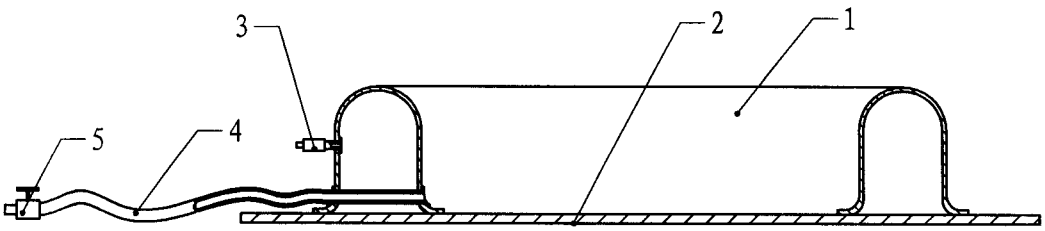

图1

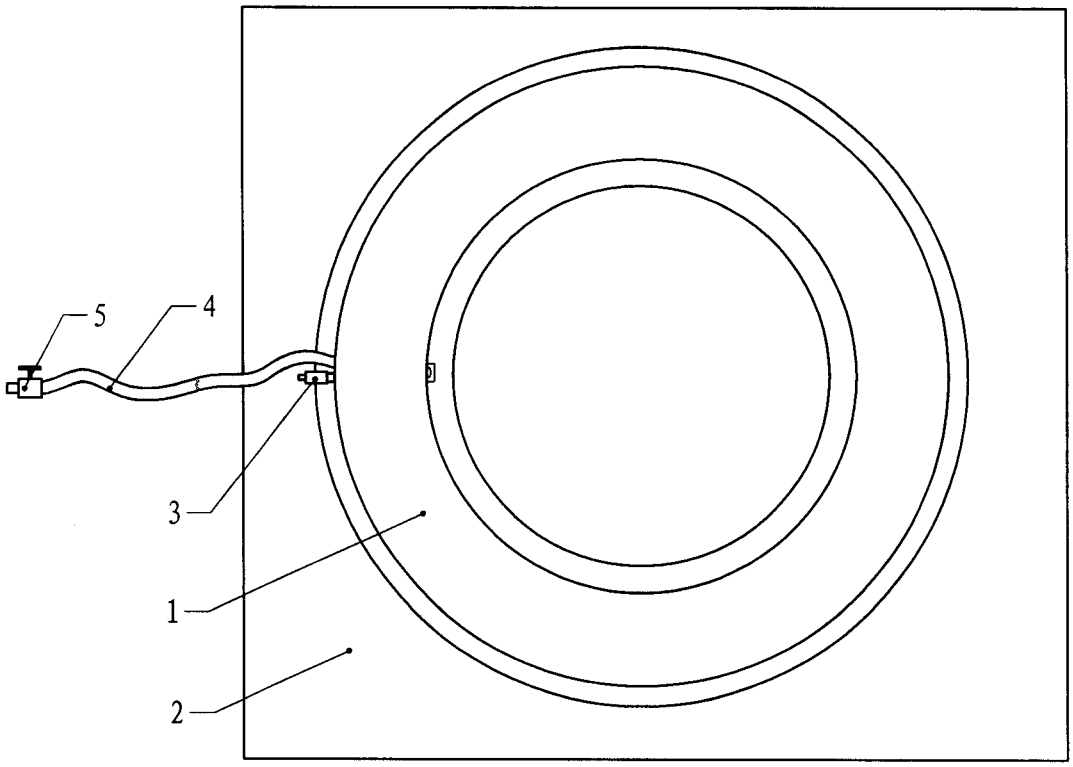

图2