(19)中华人民共和国国家知识产权局

(12)实用新型专利

(10)授权公告号 CN 202342617 U
(45)授权公告日 2012.07.25

(21)申请号 201120518713.9

(22)申请日 2011.11.29

(73)专利权人 刘红
地址 271000 山东省泰安市中医医院

(72)发明人 刘红

(51)Int.Cl.
A61M 5/52(2006.01)

权利要求书 1 页 说明书 1 页 附图 1 页

(54)实用新型名称

小儿手臂固定装置

(57)摘要

小儿手臂固定装置，属于医疗用具技术领域。本实用新型的技术方案是：包括手臂托板，其特征是在手臂托板两侧设有夹臂，夹臂外侧设有拉环。本实用新型结构简单，在给小儿进行输液时操作简便、省时省力，减轻了医务人员的工作难度。

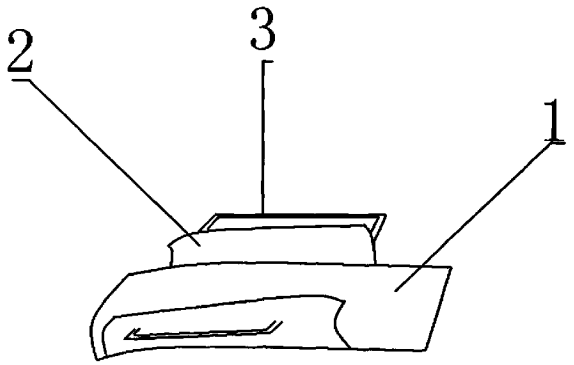

CN 202342617 U

1. 小儿手臂固定装置，包括手臂托板 (1)，其特征是：在手臂托板 (1) 两侧设有夹臂 (2)，夹臂 (2) 外侧设有拉环 (3)。

小儿手臂固定装置

[0001] 技术领域：本实用新型属于医疗用具技术领域，具体地讲是一种小儿手臂固定装置。

[0002] 背景技术：目前，临床上在给小儿进行输液时，为了防止小儿手臂乱动使穿刺针头移位，医务人员常常在小儿手腕处垫加纸板并用胶布缠绕固定，这样操作十分麻烦、费时费力，给医务人员增加了极大的工作难度。

[0003] 发明内容：本实用新型的目的是提供一种在给小儿进行输液时操作简便、省时省力的小儿手臂固定装置。

[0004] 本实用新型的技术方案是：包括手臂托板，其特征是在手臂托板两侧设有夹臂，夹臂外侧设有拉环。

[0005] 本实用新型的有益效果是：本实用新型结构简单，在给小儿进行输液时操作简便、省时省力，减轻了医务人员的工作难度。

[0006] 附图说明：附图 1 为本实用新型的结构示意图。

[0007] 图中 1、手臂托板，2、夹臂，3、拉环。

[0008] 具体实施方式：包括手臂托板 1，其特征是在手臂托板 1 两侧设有夹臂 2，夹臂 2 外侧设有拉环 3。在给小儿进行输液时，手拉拉环 3，夹臂 2 钳夹小儿手臂即可。

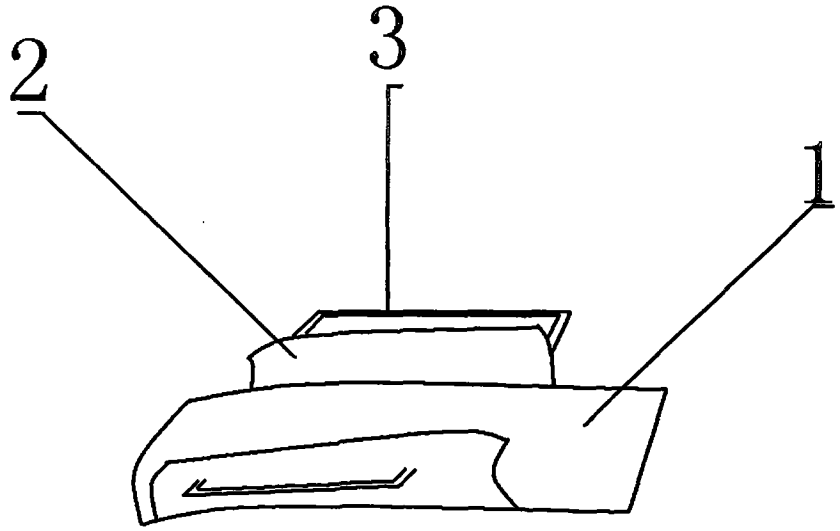

图 1