(19)国家知识产权局

(12)实用新型专利

(10)授权公告号 CN 219127552 U
(45)授权公告日 2023.06.06

(21)申请号 202223215840.9

(22)申请日 2022.12.01

(73)专利权人 贵州护理职业技术学院
地址 550000 贵州省贵阳市巫峰路169号金峰校区

(72)发明人 李梅 尹艳霞

(74)专利代理机构 深圳国联专利代理事务所(特殊普通合伙) 44465
专利代理师 刘兰燕

(51)Int.Cl.
A61L 11/00(2006.01)
A61L 2/07(2006.01)
A61L 2/20(2006.01)
A61L 2/10(2006.01)
A61L 2/26(2006.01)
A61L 2/24(2006.01)
A61L 9/16(2006.01)
B01D 53/04(2006.01)
A61L 101/10(2006.01)
A61L 101/04(2006.01)

权利要求书1页 说明书3页 附图2页

(54)实用新型名称

一种呼吸内科护理用废弃物处理装置

(57)摘要

本实用新型公开了一种呼吸内科护理用废弃物处理装置，包括密封柜体、蒸汽发生器、臭氧发生器和密封柜门，密封柜体内设有多个可抽拉式的支撑板，密封柜体顶部设有气体吸附箱，密封柜体和气体吸附箱之间设有导气管，蒸汽发生器内设有储水腔，储水腔内底部设有加热器，臭氧发生器和储水腔之间设有第一导气口，第一导气口内设有第一电控阀，密封柜体和储水腔之间设有第二导气口，第二导气口内设有第二电控阀。本实用新型与现有技术相比的优点在于：本装置密封柜体、蒸汽发生器和臭氧发生器之间的配合，可以通过高压高温外加臭氧，可以对呼吸科废弃物进行消毒处理，同时在消毒结束后，可以通过气体吸附箱吸附掉，防止异味影响工作人员。

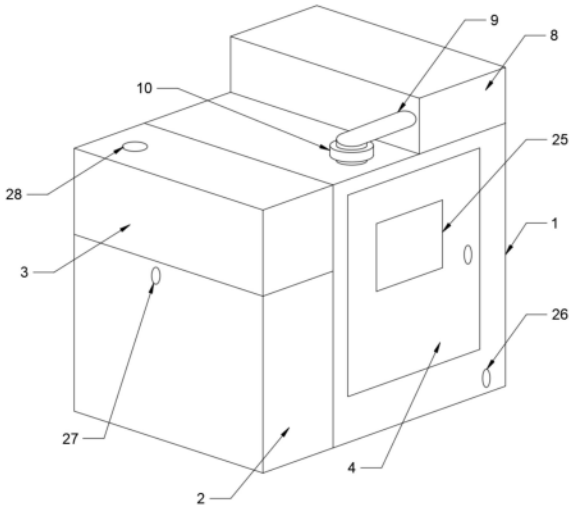

CN 219127552 U

1.一种呼吸内科护理用废弃物处理装置,包括密封柜体(1)、蒸汽发生器(2)、臭氧发生器(3)和设于密封柜体(1)前侧的密封柜门(4),其特征在于:所述的密封柜体(1)内设有多个可抽拉式的支撑板(5),所述的密封柜体(1)顶部连接设有气体吸附箱(8),所述的密封柜体(1)和气体吸附箱(8)之间设有导气管(9),所述的蒸汽发生器(2)内设有储水腔(11),所述的储水腔(11)内底部连接设有加热器(12),所述的臭氧发生器(3)和储水腔(11)之间设有第一导气口(13),所述的第一导气口(13)内连接设有第一电控阀(14),所述的密封柜体(1)和储水腔(11)之间设有第二导气口(15),所述的第二导气口(15)内连接设有第二电控阀(16),所述的蒸汽发生器(2)和臭氧发生器(3)分别设有第一加水阀口(27)和第二加水阀口(28)。

2.根据权利要求1所述的一种呼吸内科护理用废弃物处理装置,其特征在于:所述的支撑板(5)上设有多个通气通孔(6)。

3.根据权利要求1所述的一种呼吸内科护理用废弃物处理装置,其特征在于:所述的密封柜体(1)内底部设有水槽(7),所述的密封柜体(1)底部设有排水阀口(26)。

4.根据权利要求1所述的一种呼吸内科护理用废弃物处理装置,其特征在于:所述的储水腔(11)内底部连接设有第一温度探头(18),所述的密封柜体(1)内顶部连接设有第二温度探头(19)和压力传感器(20)。

5.根据权利要求4所述的一种呼吸内科护理用废弃物处理装置,其特征在于:所述的导气管(9)上连接设有与压力传感器(20)电性连接的第三电控阀(21)和增压气泵(10)。

6.根据权利要求1所述的一种呼吸内科护理用废弃物处理装置,其特征在于:所述的密封柜体(1)内侧连接设有多个紫外线灯(17)。

7.根据权利要求1所述的一种呼吸内科护理用废弃物处理装置,其特征在于:所述的气体吸附箱(8)内连接设有多个支撑网板(22),多个所述的支撑网板(22)之间设有活性炭吸附层(23),所述的气体吸附箱(8)后侧设有出气口(24)。

8.根据权利要求1所述的一种呼吸内科护理用废弃物处理装置,其特征在于:所述的密封柜门(4)上连接设有电器件控制面板(25)。

一种呼吸内科护理用废弃物处理装置

技术领域

[0001] 本实用新型涉及呼吸内科废弃物处理设备，具体是指一种呼吸内科护理用废弃物处理装置。

背景技术

[0002] 呼吸科可以诊治各种呼吸系统疾病，尤其是下呼吸道疾病，例如气管支气管炎、哮喘、支气管扩张、隔离肺、肺囊肿、肺炎等。鼻炎、鼻窦炎、感冒、咽喉炎等上呼吸道疾病，在呼吸内科的治疗过程中，经常会使用各种医疗器材，而呼吸内科的疾病中，具有传染的病毒较多，为了防止交叉感染，呼吸内科的医疗器材废弃物都需要进行处理后才能进行回收、丢弃等，以往都是采用掩埋和焚烧，随着城市化发展，这种方式已经被放弃，而采用化学消毒剂对于较多的废弃物来说成本较高，所以需要一种成本较低的处理方式。

实用新型内容

[0003] 本实用新型要解决的技术问题是，针对上述背景技术中提出的不足，提高一种处理成本较低的一种呼吸内科护理用废弃物处理装置。

[0004] 为解决上述技术问题，本实用新型提供的技术方案为：一种呼吸内科护理用废弃物处理装置，包括密封柜体、蒸汽发生器、臭氧发生器和设于密封柜体前侧的密封柜门，所述的密封柜体内设有多个可抽拉式的支撑板，所述的密封柜体顶部连接设有气体吸附箱，所述的密封柜体和气体吸附箱之间设有导气管，所述的蒸汽发生器内设有储水腔，所述的储水腔内底部连接设有加热器，所述的臭氧发生器和储水腔之间设有第一导气口，所述的第一导气口内连接设有第一电控阀，所述的密封柜体和储水腔之间设有第二导气口，所述的第二导气口内连接设有第二电控阀，所述的蒸汽发生器和臭氧发生器分别设有第一加水阀口和第二加水阀口。

[0005] 进一步的，所述的支撑板上设有多个通气通孔，方便蒸汽的快速扩散。

[0006] 进一步的，所述的密封柜体内底部设有水槽，所述的密封柜体底部设有排水阀口，方便凝结的水排出。

[0007] 进一步的，所述的储水腔内底部连接设有第一温度探头，所述的密封柜体内顶部连接设有第二温度探头和压力传感器，方便感应装置内的温度。

[0008] 进一步的，所述的导气管上连接设有与压力传感器电性连接的第三电控阀和增压气泵，方便进行控制出气和增压，增压方便快速排出气体。

[0009] 进一步的，所述的密封柜体内侧连接设有多个紫外线灯，方便进行紫外线杀菌。

[0010] 进一步的，所述的气体吸附箱内连接设有多个支撑网板，多个所述的支撑网板之间设有活性炭吸附层，所述的气体吸附箱后侧设有出气口，方便进行活性炭吸附，吸附杀菌过程中产生的异味和臭氧。

[0011] 进一步的，所述的密封柜门上连接设有电器件控制面板，方便进行控制装置内的电器件。

[0012] 本实用新型的一种呼吸内科护理用废弃物处理装置与现有技术相比的优点在于：本装置密封柜体、蒸汽发生器和臭氧发生器之间的配合，可以通过高压高温外加臭氧，可以对呼吸科废弃物进行消毒处理，同时在消毒结束后，可以通过气体吸附箱吸附掉，防止异味影响工作人员。

附图说明

[0013] 图1是本实用新型一种呼吸内科护理用废弃物处理装置的立体结构示意图。

[0014] 图2是本实用新型一种呼吸内科护理用废弃物处理装置的正剖视结构示意图。

[0015] 图3是本实用新型一种呼吸内科护理用废弃物处理装置的气体吸附箱剖视结构示意图。

[0016] 如图所示：1、密封柜体，2、蒸汽发生器，3、臭氧发生器，4、密封柜门，5、支撑板，6、通气通孔，7、水槽，8、气体吸附箱，9、导气管，10、增压气泵，11、储水腔，12、加热器，13、第一导气口，14、第一电控阀，15、第二导气口，16、第二电控阀，17、紫外线灯，18、第一温度探头，19、第二温度探头，20、压力传感器，21、第三电控阀，22、支撑网板，23、活性炭吸附层，24、出气口，25、电器件控制面板，26、排水阀口，27、第一加水阀口，28、第二加水阀口。

具体实施方式

[0017] 下面结合附图对本实用新型做进一步的详细说明。

[0018] 结合附图1-3，一种呼吸内科护理用废弃物处理装置，包括密封柜体1、蒸汽发生器2、臭氧发生器3和设于密封柜体1前侧的密封柜门4，臭氧发生器3为电解水生成臭氧，所述的密封柜体1内设有多个可抽拉式的支撑板5，所述的支撑板5上设有多个通气通孔6，所述的密封柜体1顶部连接设有气体吸附箱8，所述的气体吸附箱8内连接设有多个支撑网板22，多个所述的支撑网板22之间设有活性炭吸附层23，所述的气体吸附箱8后侧设有出气口24，在呼吸内科护理使用的废弃物，这类废弃物多是患者的呕吐、粘痰等，这类废弃物通过蒸汽杀菌消毒处理后，蒸汽中会产生异味，所述的需要活性炭对气体进行吸附，否则会让工作人员产生不适，严重影响健康，密封柜体1和气体吸附箱8之间设有导气管9，所述的蒸汽发生器2内设有储水腔11，所述的储水腔11内底部连接设有加热器12，所述的臭氧发生器3和储水腔11之间设有第一导气口13，所述的第一导气口13内连接设有第一电控阀14，所述的密封柜体1和储水腔11之间设有第二导气口15，所述的第二导气口15内连接设有第二电控阀16，所述的蒸汽发生器2和臭氧发生器3分别设有第一加水阀口27和第二加水阀口28，第一加水阀口27和第二加水阀口28需要外接加水管，同时第一加水阀口27和第二加水阀口28可以关闭，可以防止蒸汽和臭氧从第一加水阀口27和第二加水阀口28排出。

[0019] 所述的密封柜体1内底部设有水槽7，所述的密封柜体1底部设有排水阀口26，在使用过程中，蒸汽凝结成水会落在水槽7内，定时通过排水阀口26排出即可。

[0020] 所述的密封柜体1内侧连接设有多个紫外线灯17，所述的储水腔11内底部连接设有第一温度探头18，所述的密封柜体1内顶部连接设有第二温度探头19和压力传感器20，所述的导气管9上连接设有与压力传感器20电性连接的第三电控阀21和增压气泵10，所述的密封柜门4上连接设有电器件控制面板25，所述的电器件控制面板25与装置内的电器件电性连接设置，通过单片机进行控制使用，此为常见现有技术，故不做多赘述。

[0021] 本实用新型在具体实施时，打开密封柜门4，将呼吸内科护理的废弃物放置在放置板5上，启动加热器12进行生产蒸汽，通过臭氧发生器3发出臭氧，启动第一电控阀14和第二电控阀16向密封柜体1内输入高压高温的蒸汽和臭氧进行杀菌，通过压力传感器20感应内部压力，压力过大启动第三电控阀21排出气体，杀菌结束后，关闭第一电控阀14和第二电控阀16，同时启动第三电控阀21和增压气泵10，将密封柜体1内的气体抽出吸附排出，当内部温度降低后，可以打开密封柜门4即可取出废弃物丢弃处理即可。

[0022] 以上对本实用新型及其实施方式进行了描述，这种描述没有限制性，附图中所示的也只是本实用新型的实施方式之一，实际的结构并不局限于此。总而言之如果本领域的普通技术人员受其启示，在不脱离本实用新型创造宗旨的情况下，不经创造性的设计出与该技术方案相似的结构方式及实施例，均应属于本实用新型的保护范围。

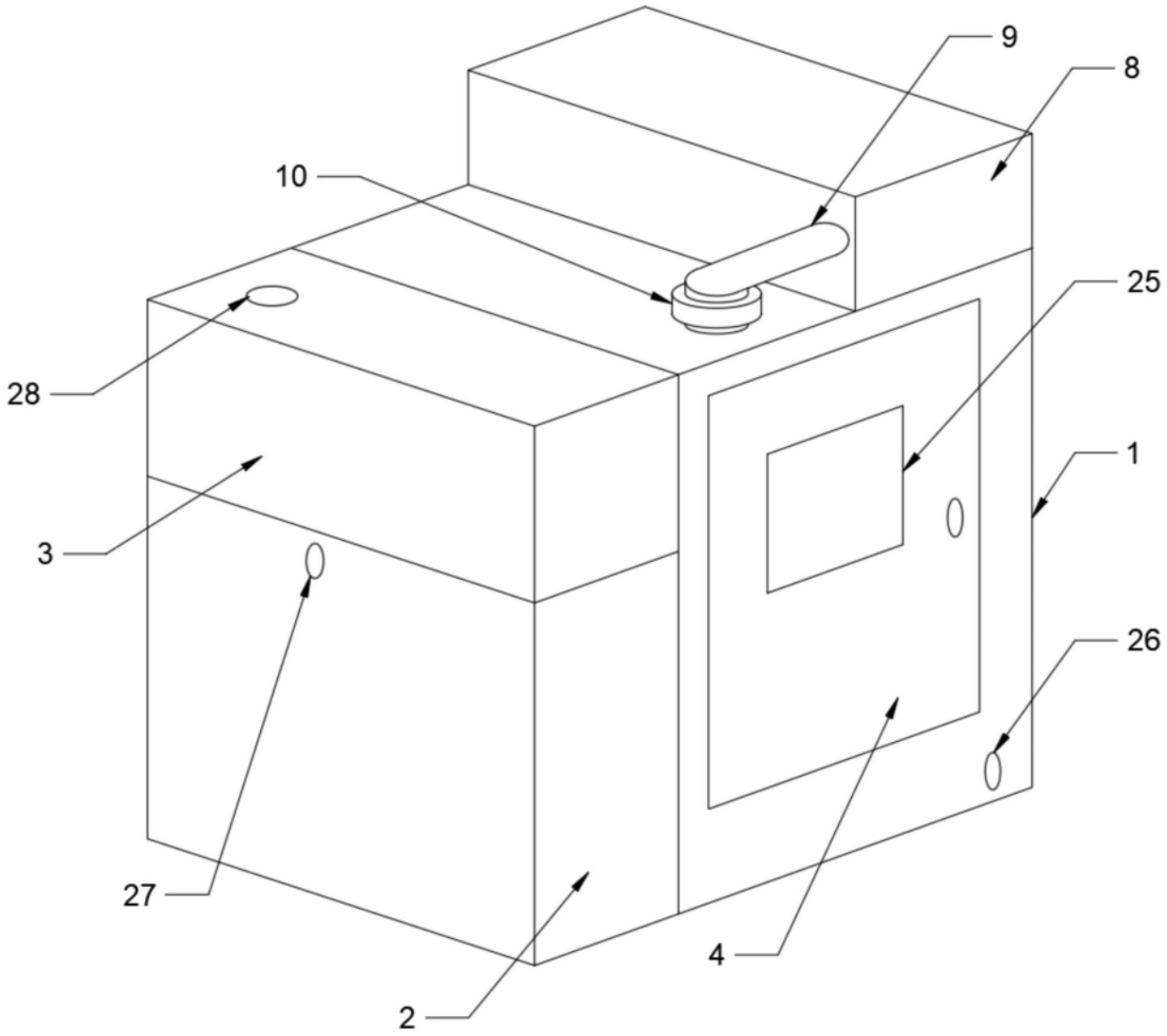

图1

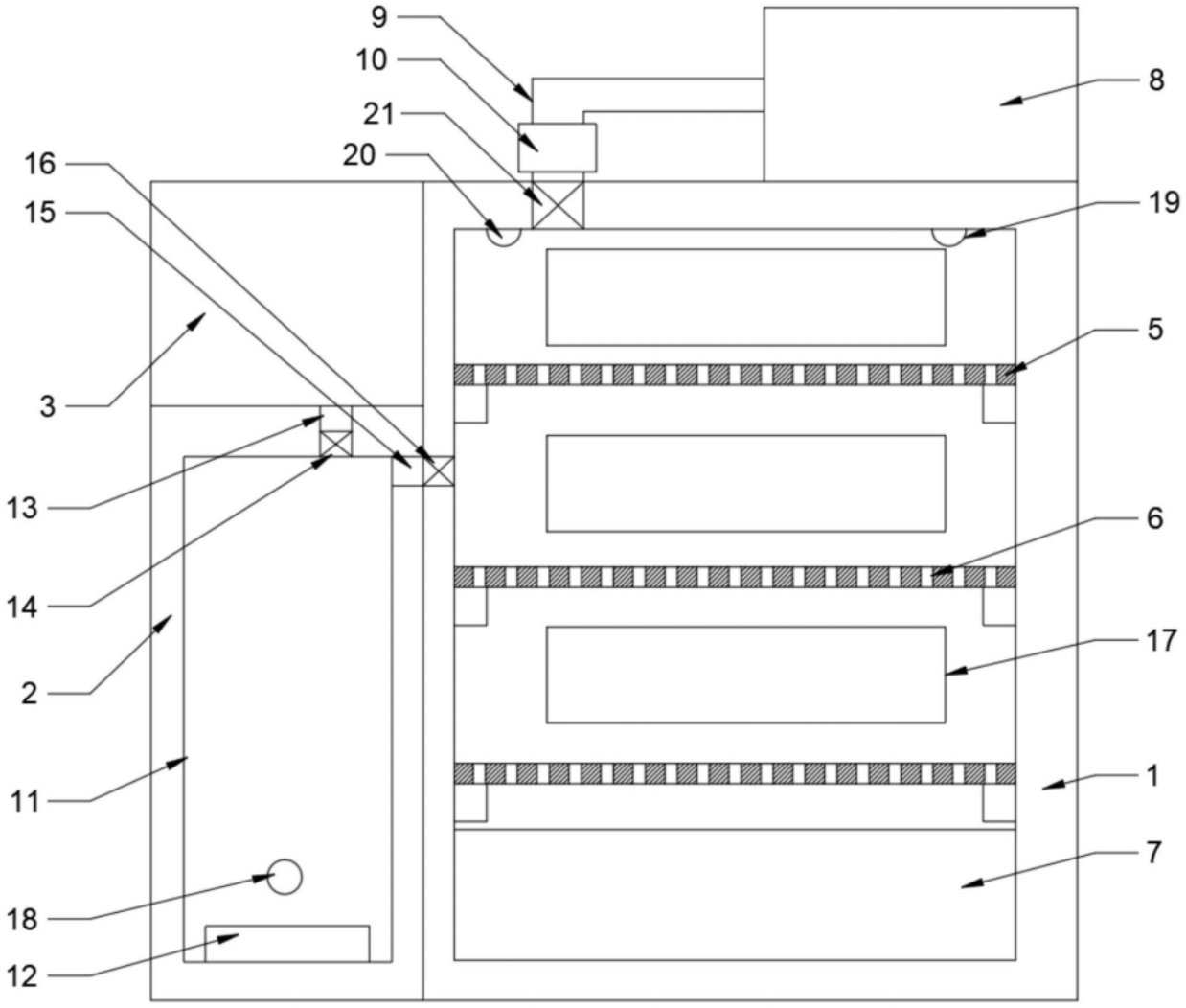

图2

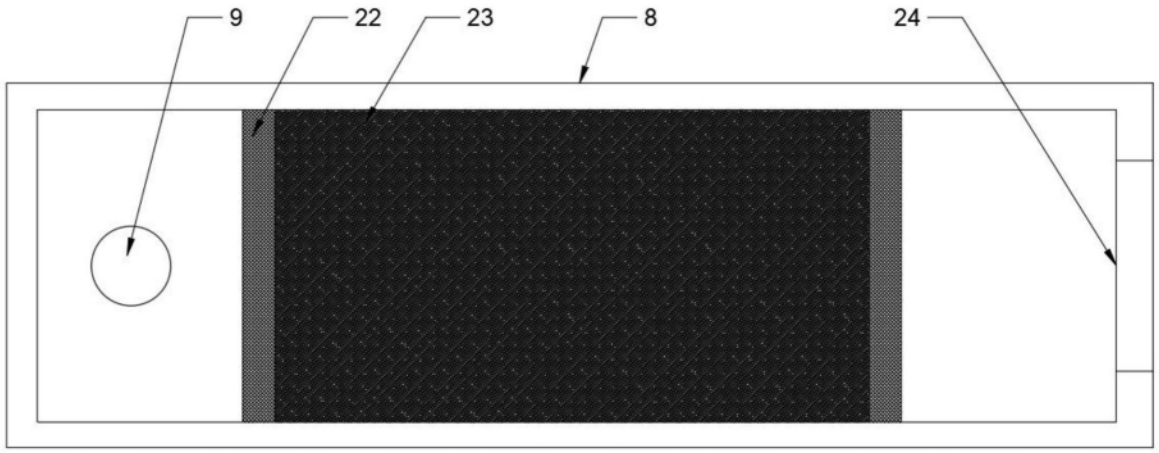

图3