(19)国家知识产权局

(12)实用新型专利

(10)授权公告号 CN 221808240 U
(45)授权公告日 2024.10.08

(21)申请号 202323667320.6

(22)申请日 2023.12.29

(73)专利权人 广元市中心医院
地址 628000 四川省广元市利州区井巷子16号

(72)发明人 黄本涛 谢玉东

(74)专利代理机构 北京华旭智信知识产权代理事务所(普通合伙) 11583
专利代理师 李丽

(51)Int.Cl.
A61M 1/00(2006.01)
A61M 3/02(2006.01)
A61M 25/10(2013.01)
A61F 5/442(2006.01)

权利要求书1页 说明书2页 附图2页

(54)实用新型名称

一种肠造口球囊引流装置

(57)摘要

本实用新型涉及医疗装置技术领域,具体为一种肠造口球囊引流装置,其能够提高引流装置的稳定性,防止肠道发生萎缩,并且对患者肠道内部进行清理,包括引流管,引流管的前部安装有造口袋,引流管后部的外壁上设置有气囊,引流管管壁的内部设置有第一流道和第二流道,引流管后部的管壁内部设置有第三流道,引流管后部的外壁上设置有若干个冲洗口,每个冲洗口均和第三流道连通,引流管的外壁上设置有连接头和气嘴,第一流道的一端和连接头连接,第一流道的另一端和第三流道连接,第二流道的一端和气嘴连接,第二流道的另一端和气囊连接,气囊的外壁上设置有若干个凸起,凸起的材质为硅胶材质,引流管远离造口袋的一端采用平展开放式。

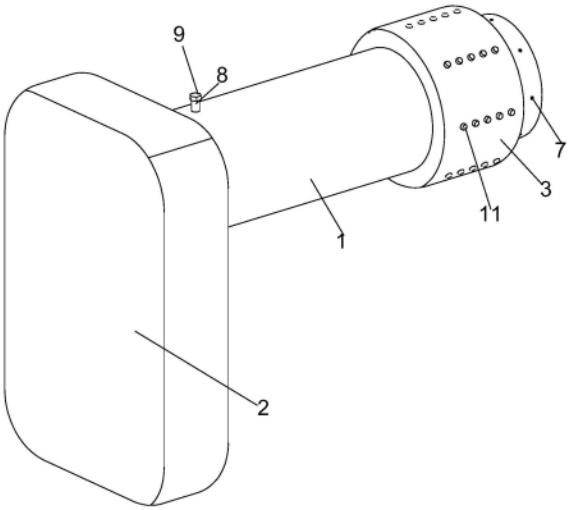

CN 221808240 U

1.一种肠造口球囊引流装置,包括引流管(1),其特征在于:所述引流管(1)的前部安装有造口袋(2),所述引流管(1)后部的外壁上设置有气囊(3),所述引流管(1)管壁的内部设置有第一流道(4)和第二流道(5),所述引流管(1)后部的管壁内部设置有第三流道(6),所述引流管(1)后部的外壁上设置有若干个冲洗口(7),每个所述冲洗口(7)均和第三流道(6)连通,所述引流管(1)的外壁上设置有连接头(8)和气嘴(10),所述第一流道(4)的一端和连接头(8)连接,所述第一流道(4)的另一端和第三流道(6)连接,所述第二流道(5)的一端和气嘴(10)连接,所述第二流道(5)的另一端和气囊(3)连接。

2.根据权利要求1所述的一种肠造口球囊引流装置,其特征在于:所述气囊(3)的外壁上设置有若干个凸起(11)。

3.根据权利要求2所述的一种肠造口球囊引流装置,其特征在于:所述凸起(11)的材质为硅胶材质。

4.根据权利要求1所述的一种肠造口球囊引流装置,其特征在于:所述连接头(8)上安装有密封盖(9)。

5.根据权利要求1所述的一种肠造口球囊引流装置,其特征在于:所述引流管(1)远离造口袋(2)的一端采用平展开放式。

一种肠造口球囊引流装置

技术领域

[0001] 本实用新型涉及医疗装置技术领域,具体为一种肠造口球囊引流装置。

背景技术

[0002] 众所周知,针对直肠、膀胱病变的患者,为了保住患者的性命,医生通常会手术切除病变的部位,例如,直肠癌会切除直肠、肛管,膀胱癌会切除膀胱,然后在患者的腹部左侧或者右侧开一个造口。患者一般通过造口以及引流装置,将自身的肠液排出体外。

[0003] 现有的造口引流装置和肠道的接触面积小,造口引流装置的稳定性差,容易发生掉落,造口处的肠道容易发生萎缩,并且患者排泄完成后对其内部肠道清理较为麻烦。

实用新型内容

[0004] (一)解决的技术问题

[0005] 针对现有技术的不足,本实用新型提供了一种肠造口球囊引流装置,能够提高引流装置的稳定性,防止肠道发生萎缩,并且对患者肠道内部进行清理。

[0006] (二)技术方案

[0007] 为实现上述目的,本实用新型提供如下技术方案:一种肠造口球囊引流装置,包括引流管,所述引流管的前部安装有造口袋,所述引流管后部的外壁上设置有气囊,所述引流管管壁的内部设置有第一流道和第二流道,所述引流管后部的管壁内部设置有第三流道,所述引流管后部的外壁上设置有若干个冲洗口,每个所述冲洗口均和第三流道连通,所述引流管的外壁上设置有连接头和气嘴,所述第一流道的一端和连接头连接,所述第一流道的另一端和第三流道连接,所述第二流道的一端和气嘴连接,所述第二流道的另一端和气囊连接。

[0008] 进一步的,所述气囊的外壁上设置有若干个凸起。

[0009] 进一步的,所述凸起的材质为硅胶材质。

[0010] 进一步的,所述连接头上安装有密封盖。

[0011] 进一步的,所述引流管远离造口袋的一端采用平展开放式。

[0012] (三)有益效果

[0013] 与现有技术相比,本实用新型提供了一种肠造口球囊引流装置,具备以下有益效果:

[0014] 1、该一种肠造口球囊引流装置,通过第一流道、第三流道、冲洗口和连接头的设置,当患者排泄完成后,利用注射器和连接头连接,利用注射器向第一流道的内部注入水,冲洗口会喷出水对患者的肠道进行清理,方便对肠道进行清理;

[0015] 2、该一种肠造口球囊引流装置,通过气囊、第二流道和气嘴的设置,将气囊安装到患者的肠道内,在气嘴处对气囊进行充气,气囊膨胀后能够有效增加和肠道的接触面积,能够和肠道更好的贴合,因此引流装置不易脱落,而且还可以用于扩张肠腔,有效的防止了肠道萎缩和肠道狭窄。

附图说明

[0016] 图1为本实用新型的立体结构示意图;

[0017] 图2为本实用新型的剖视结构示意图。

[0018] 图中:1、引流管;2、造口袋;3、气囊;4、第一流道;5、第二流道;6、第三流道;7、冲洗口;8、连接头;9、密封盖;10、气嘴;11、凸起。

具体实施方式

[0019] 下面将结合本实用新型实施例中的附图,对本实用新型实施例中的技术方案进行清楚、完整地描述,显然,所描述的实施例仅仅是本实用新型一部分实施例,而不是全部的实施例。基于本实用新型中的实施例,本领域普通技术人员在没有做出创造性劳动前提下所获得的所有其他实施例,都属于本实用新型保护的范围。

[0020] 请参阅图1-2,本实用新型的,一种肠造口球囊引流装置,包括引流管1,引流管1的前部安装有造口袋2,引流管1后部的外壁上设置有气囊3,引流管1管壁的内部设置有第一流道4和第二流道5,引流管1后部的管壁内部设置有第三流道6,引流管1后部的外壁上设置有若干个冲洗口7,每个冲洗口7均和第三流道6连通,引流管1的外壁上设置有连接头8和气嘴10,第一流道4的一端和连接头8连接,利用注射器向第一流道4的内部注入水,冲洗口7会喷出水对患者的肠道进行清理,方便对肠道进行清理,第一流道4的另一端和第三流道6连接,第二流道5的一端和气嘴10连接,第二流道5的另一端和气囊3连接,在气嘴10处对气囊3进行充气,气囊3膨胀后能够有效增加和肠道的接触面积,能够和肠道更好的贴合,因此引流装置不易脱落,而且还可以用于扩张肠腔,有效的防止了肠道萎缩和肠道狭窄。

[0021] 其中,气囊3的外壁上设置有若干个凸起11,更好的贴合肠道。

[0022] 其中,凸起11的材质为硅胶材质。

[0023] 其中,连接头8上安装有密封盖9。

[0024] 其中,引流管1远离造口袋2的一端采用平展开放式。

[0025] 综上所述,该一种肠造口球囊引流装置,在使用时,将引流管1插入到患者的肠道内,在气嘴10处对气囊3进行充气,气囊3膨胀后能够有效增加和肠道的接触面积,能够和肠道更好的贴合,因此引流装置不易脱落,将引流管1上安装上造口袋2,当患者排泄完成后,利用注射器和连接头8连接,利用注射器向第一流道4的内部注入水,冲洗口7会喷出水对患者的肠道进行清理,方便对肠道进行清理。

[0026] 尽管已经示出和描述了本实用新型的实施例,对于本领域的普通技术人员而言,可以理解在不脱离本实用新型的原理和精神的情况下可以对这些实施例进行多种变化、修改、替换和变型,本实用新型的范围由所附权利要求及其等同物限定。

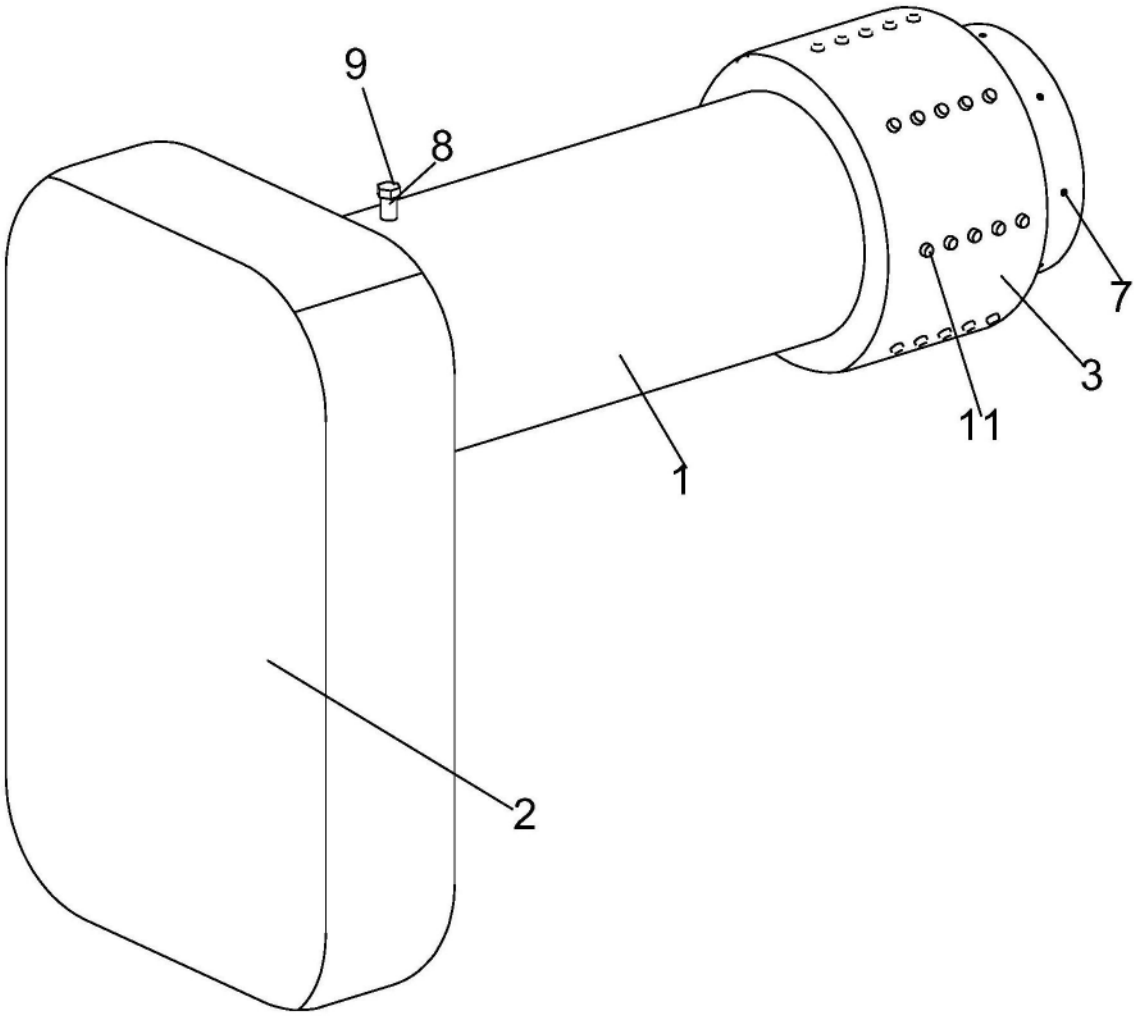

图1

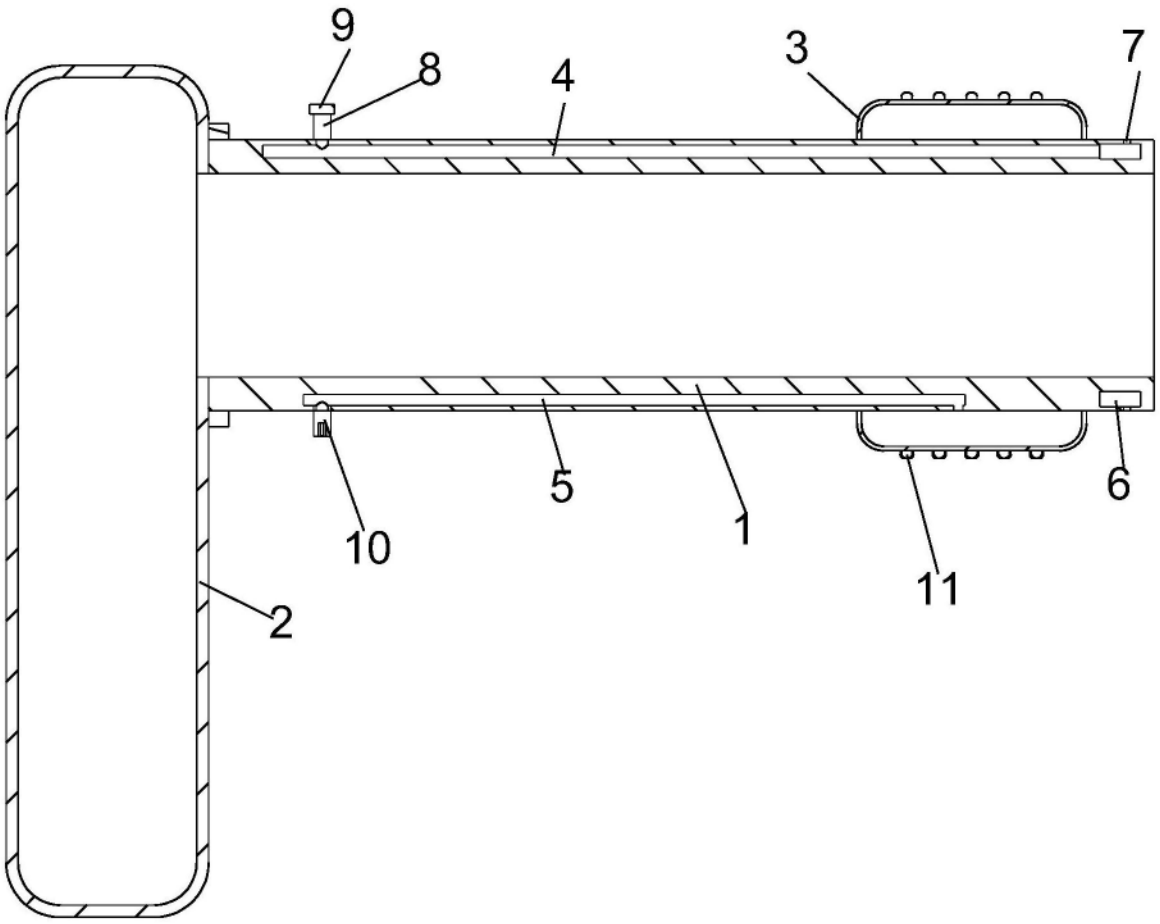

图2